FAMCO
هایپرصنعت

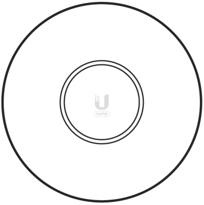
a

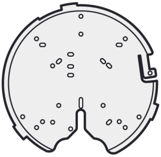
b

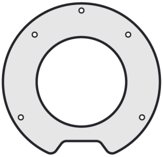
c

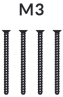

d

e

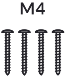

f

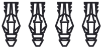
g

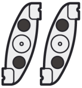
h

i

j

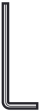
k

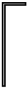
l

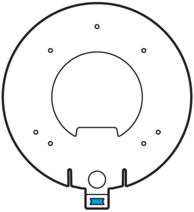
m

1

FAMCO
هایپرصنعت

A

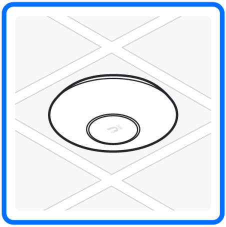

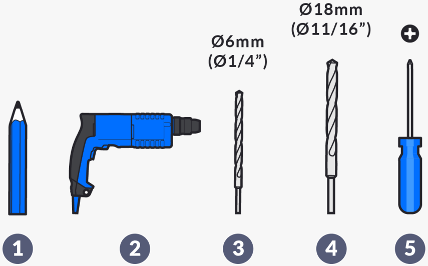
Ø6mm
(Ø1/4")
Ø18mm
(Ø11/16")
+
1
2
3
4
5

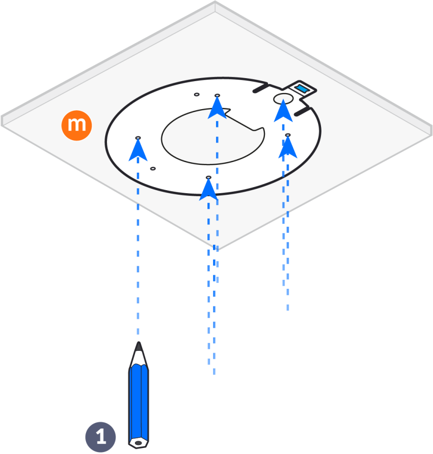

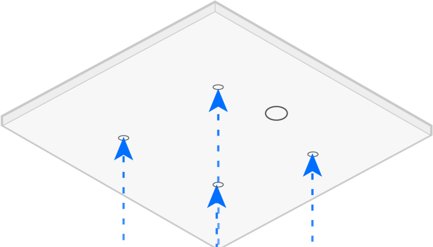

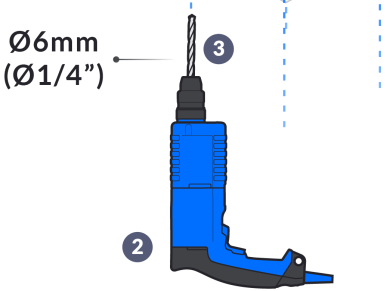

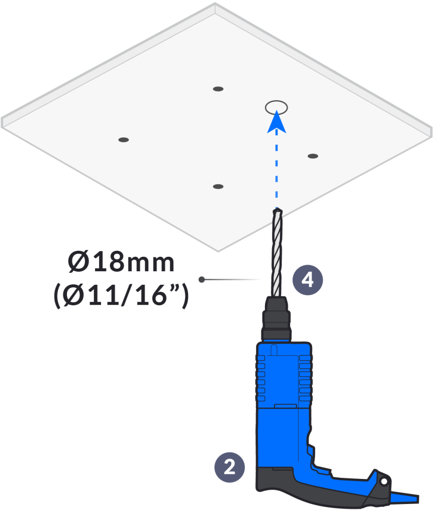
Ø18mm
(Ø11/16”)
4
2

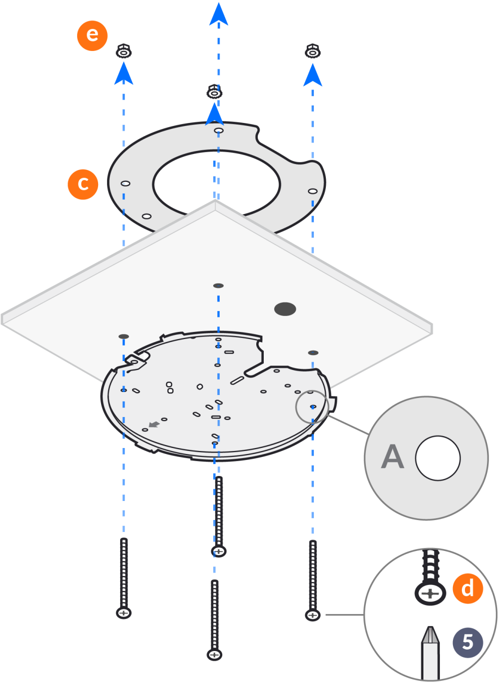

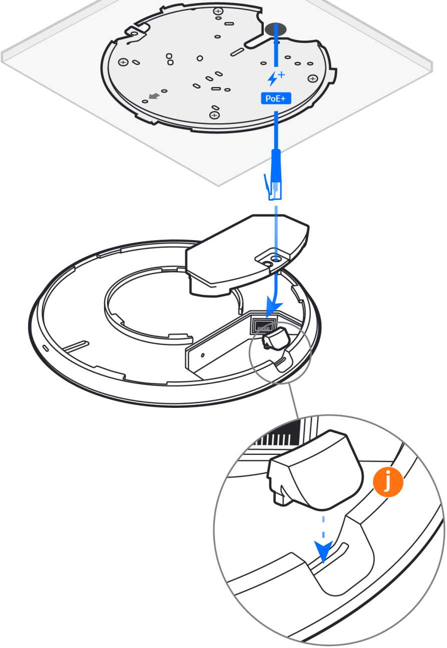

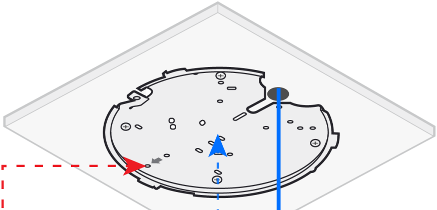

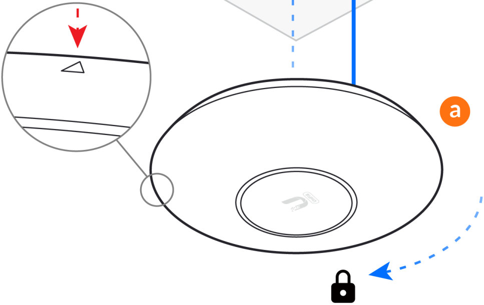

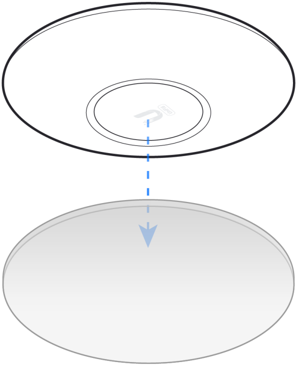

FAMCO
هایپرصنعت

B

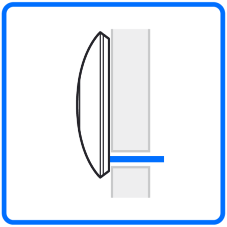

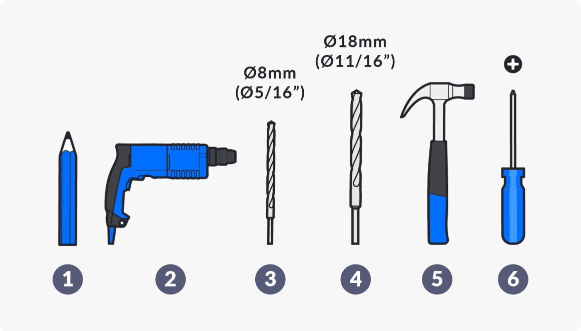
Ø8mm
(Ø5/16”)
Ø18mm
(Ø11/16”)
1
2
3
4
5
6

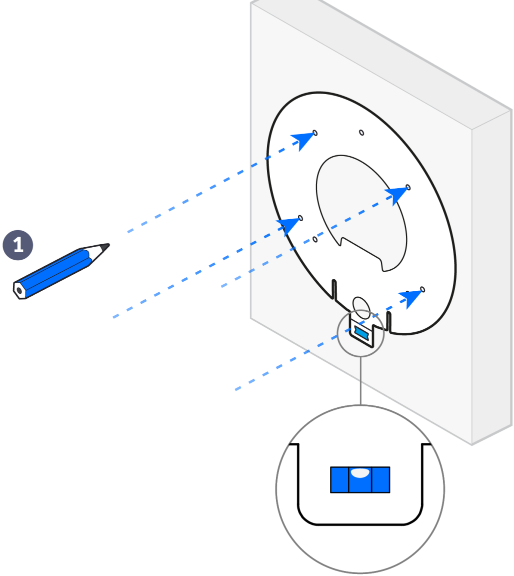

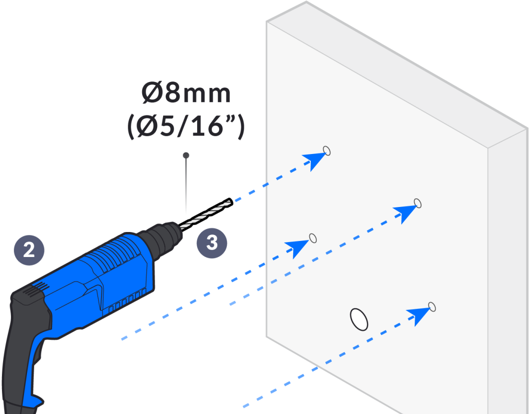

Ø8mm
(Ø5/16”)

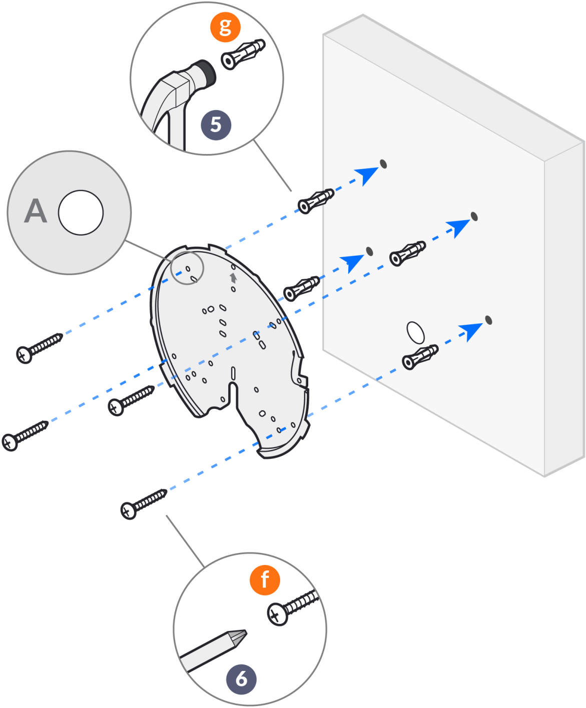

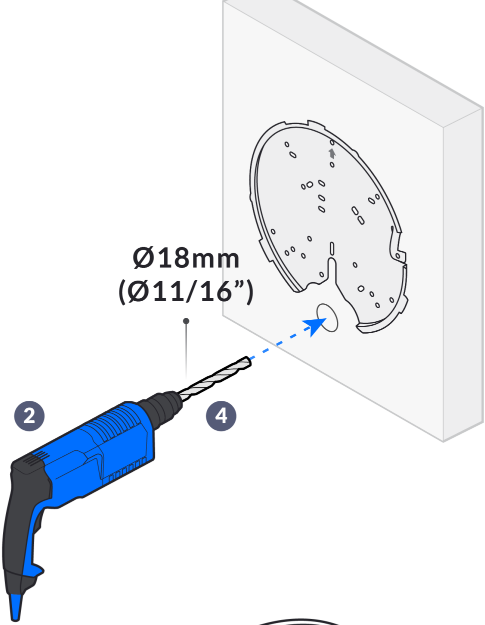
Ø18mm
(Ø11/16”)
2
4

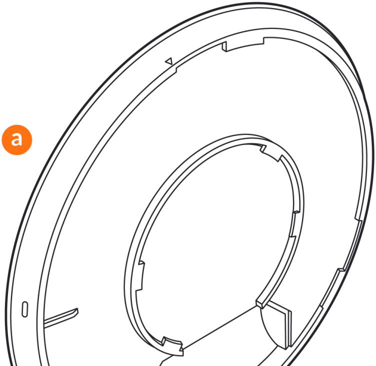

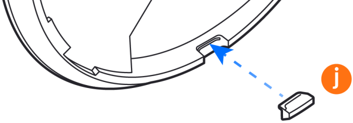

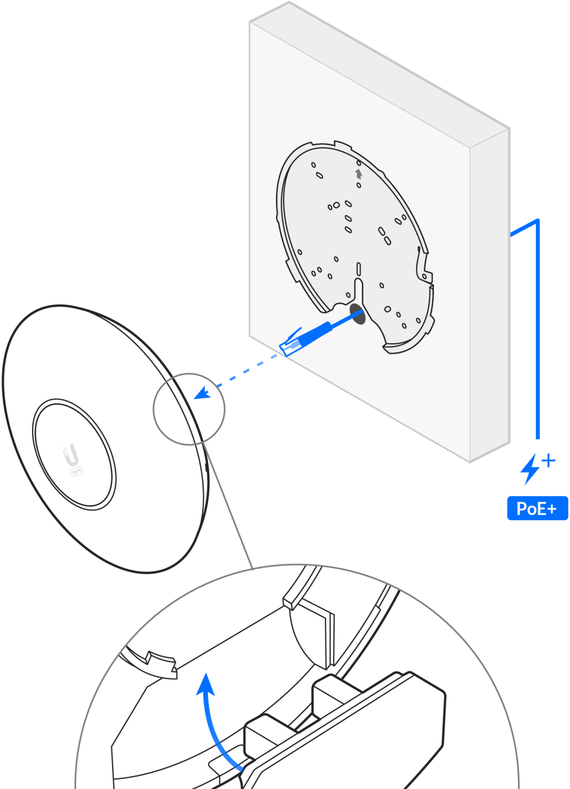

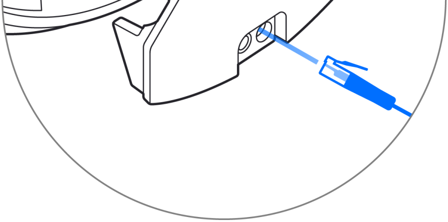

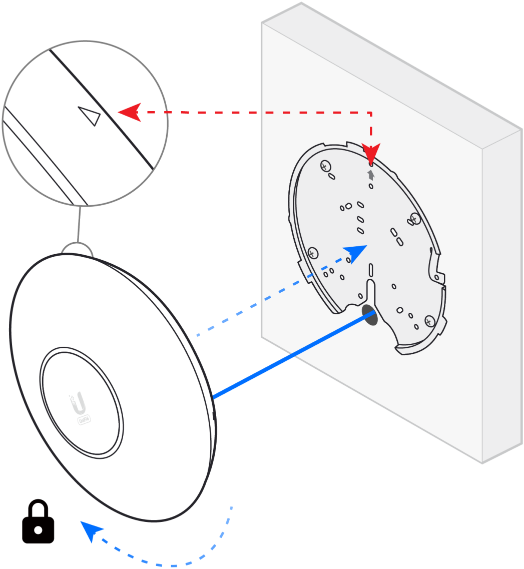

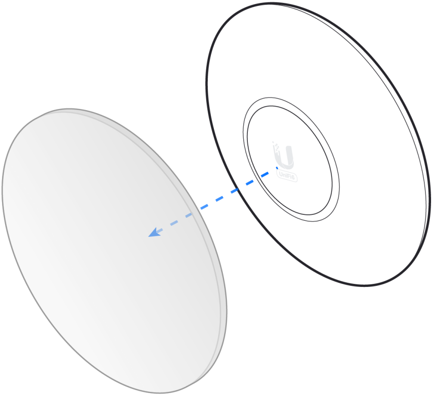

FAMCO
هایپرصنعت

C

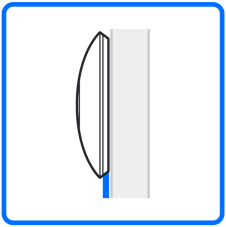

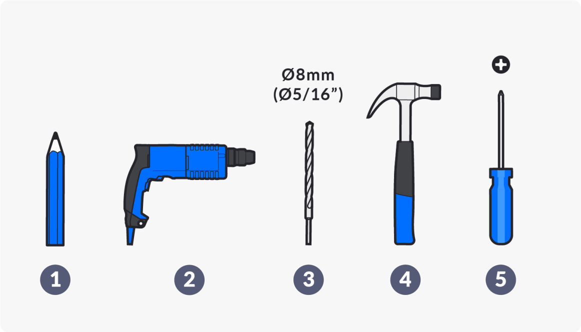
Ø8mm
(Ø5/16”)
1
2
3
4
5

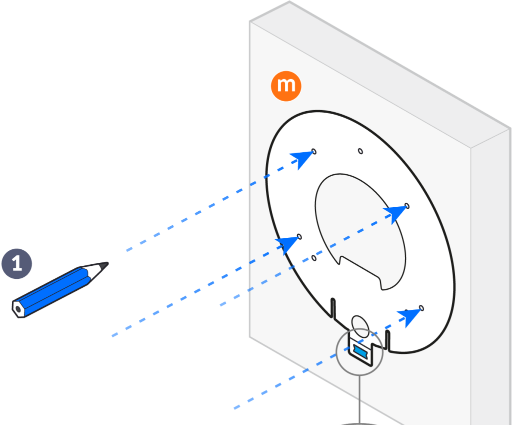

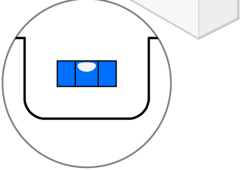

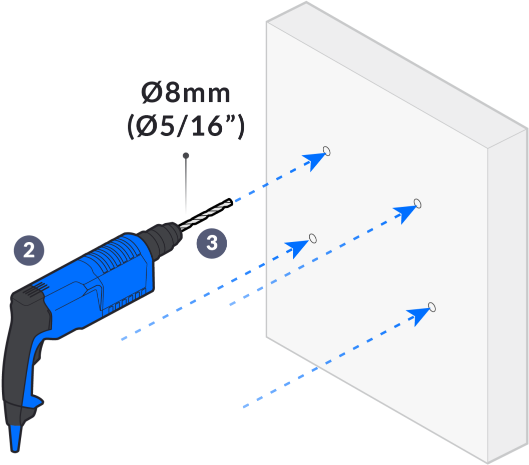
Ø8mm
(Ø5/16”)

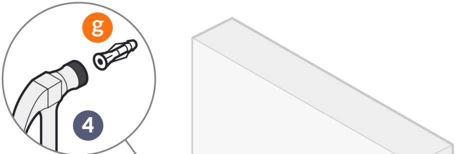

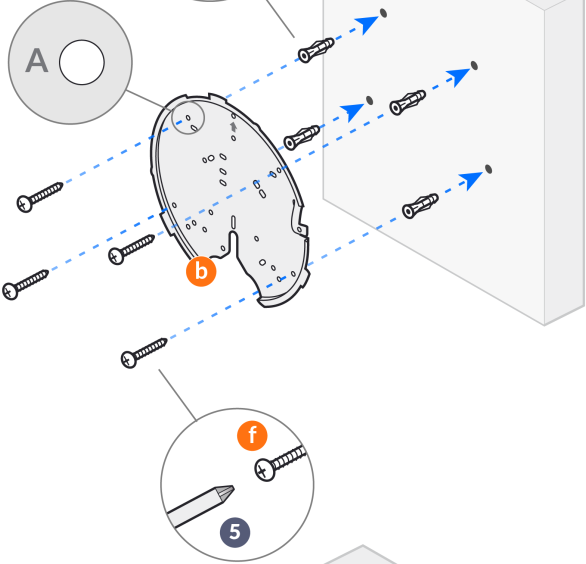

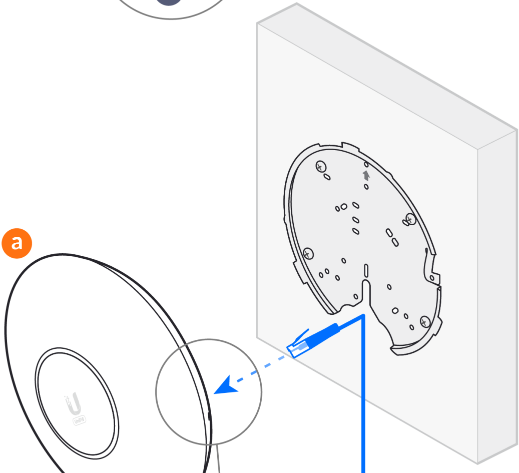

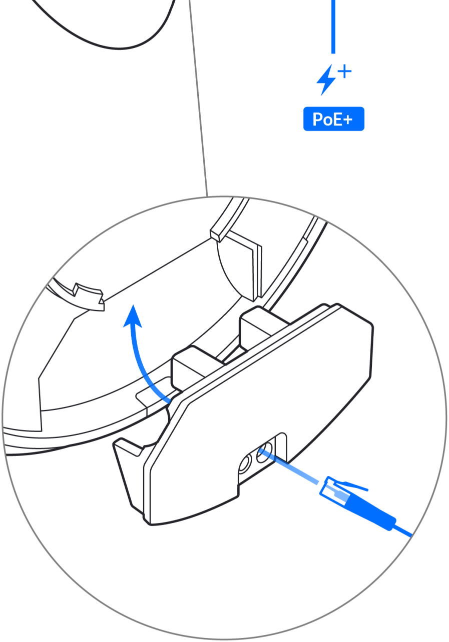

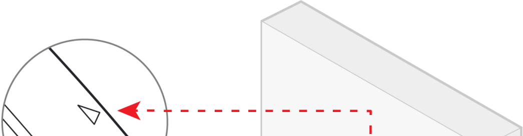

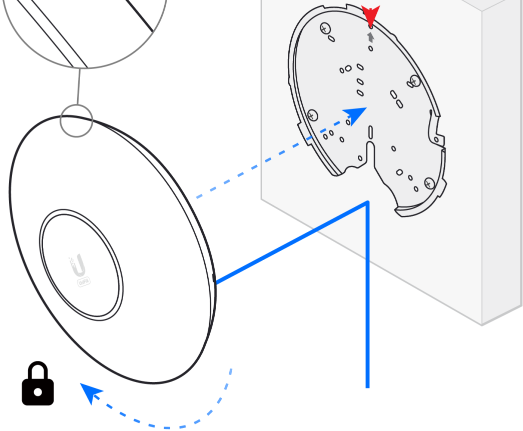

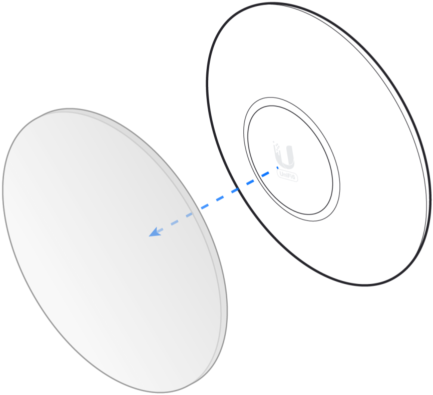

FAMCO
هایپرصنعت

D

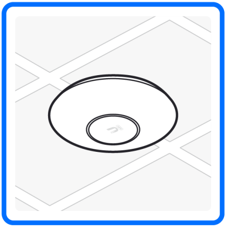

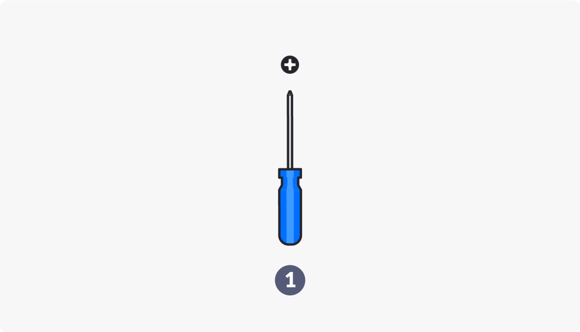

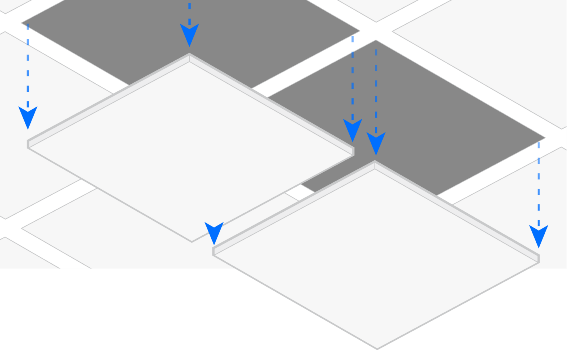

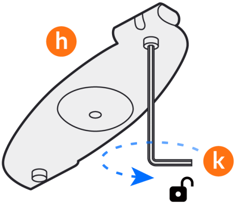

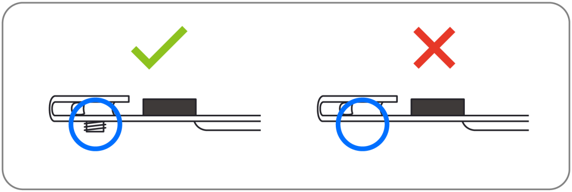

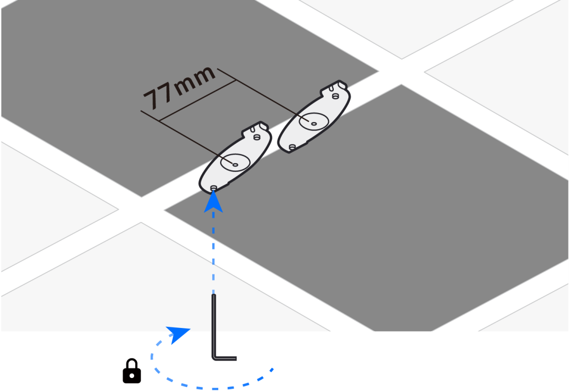

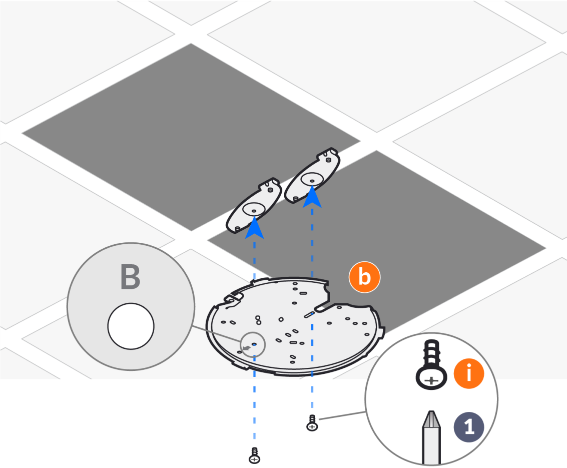

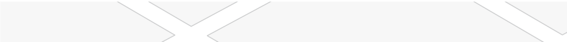

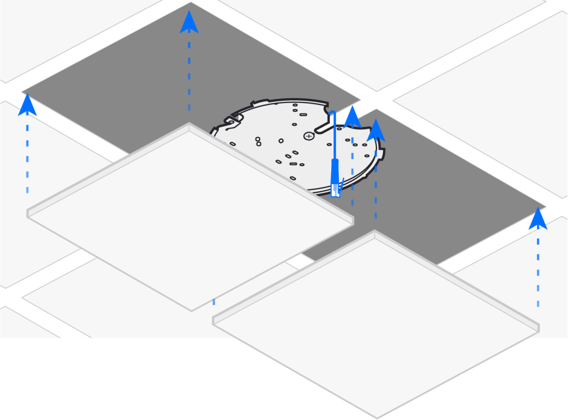

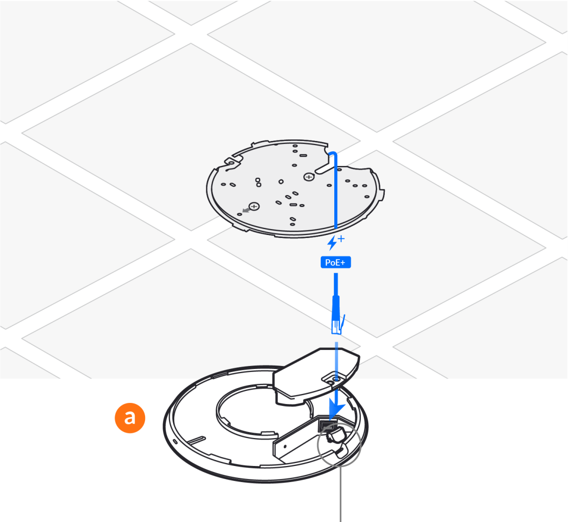

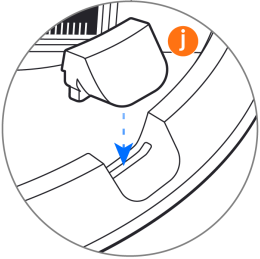

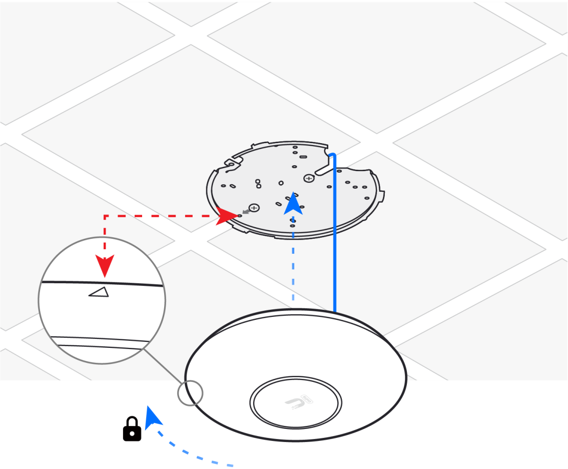

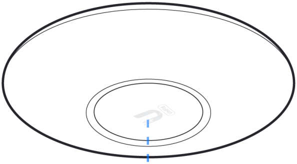

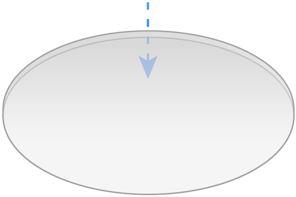

FAMCO
هایپرصنعت

E

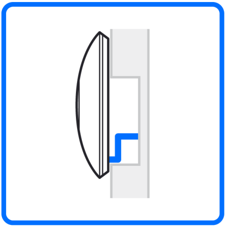

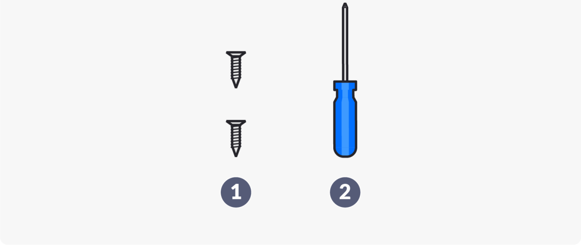

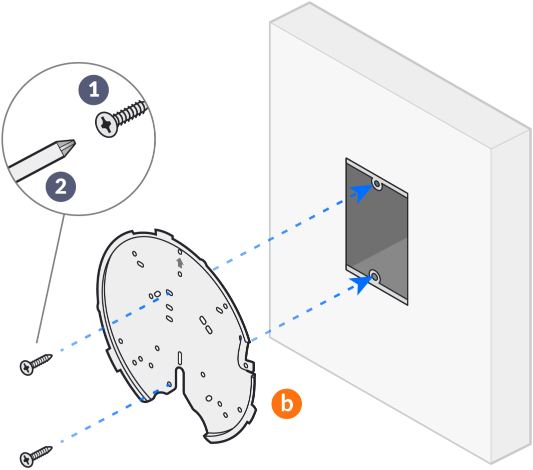

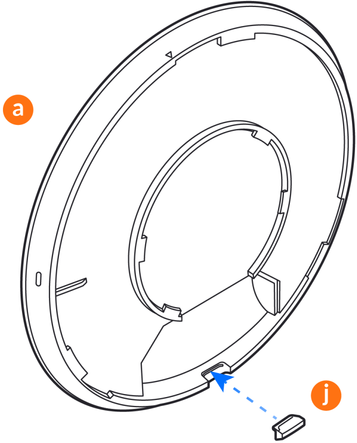

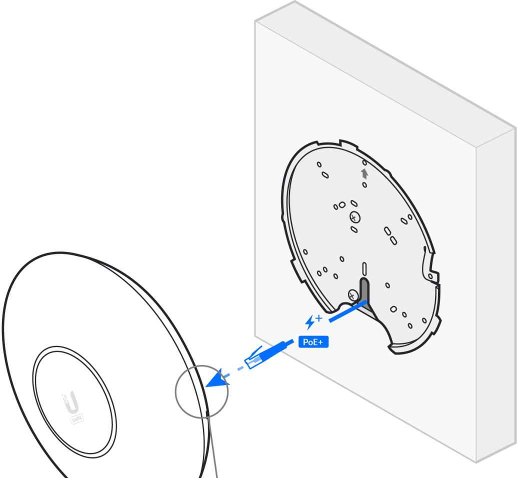

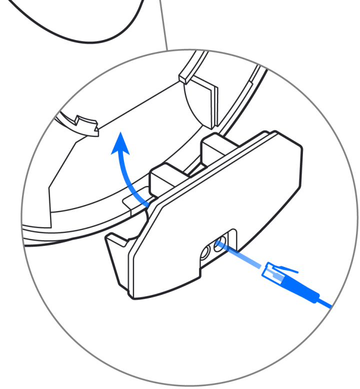

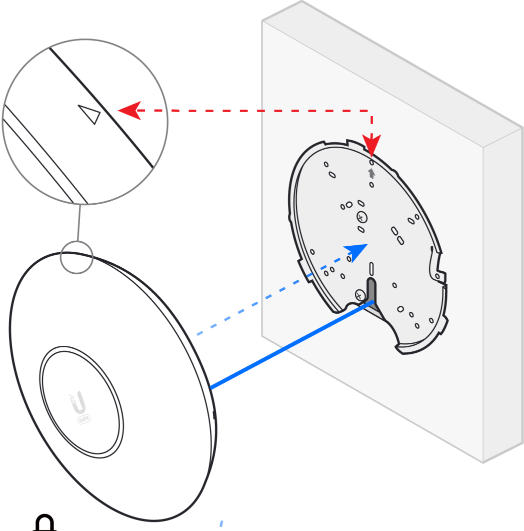

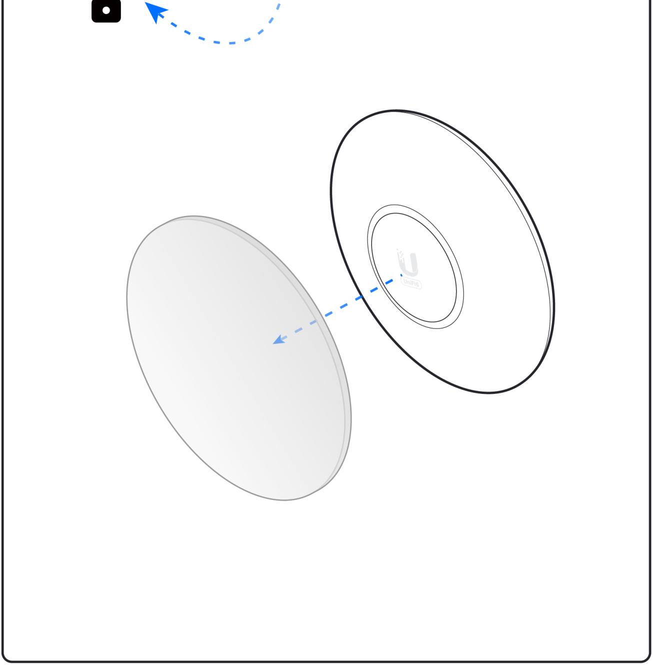

2

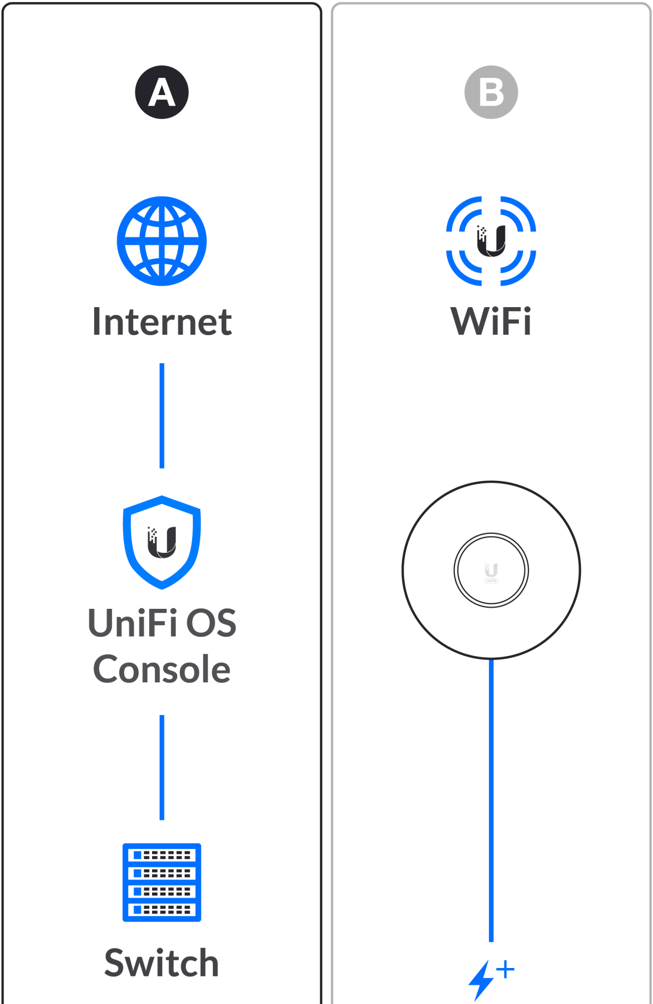
A
Internet
UniFi OS
Console
Switch
B
WiFi

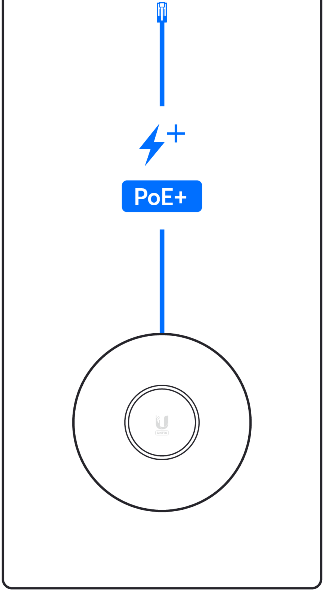

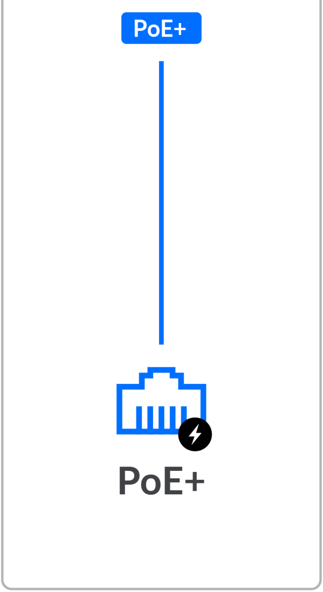

3

Download on the App Store

GET IT ON Google Play

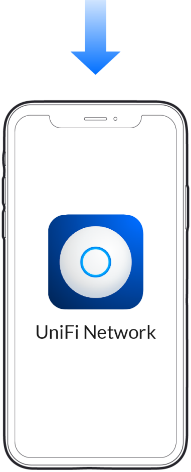
UniFi Network

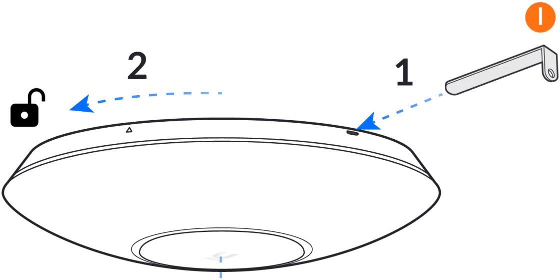

3

Get Answers
help.ui.com

UI Support