FAMCO

هایپرصنعت

WWW.FAMCOCORP.COM

هایپر صنعت فامکو

بزرگترین تامین کننده و واردکننده محصولات صنعتی در ایران

www.famcocorp.com
E-mail: info@famcocorp.com
@famco_group
Tel:۰۲۱-۴۸۰۰۰۰۴۹
Fax:۰۲۱-۴۴۹۹۴۶۴۲
تهران، کیلومتر۲۱ بزرگراه لشگری (جاده مخصوص کرج)
روبروی پالایشگاه نفت پارس، پلاک ۱۲

هایپر صنعت فامکو، بیش از دو دهه است که در قالب سهامی خاص و با سرمایه بخش خصوصی فعالیت خود را در زمینه فروش تجهیزات صنعتی آغاز نمود. در ادامه به لحاظ دارا بودن دانش فنی و اخذ تجارب متعدد و علاقه مندی سرمایه گذاران به زمره مشاوران، طراحان و تامین کنندگان برترین برندهای تجهیزات صنعتی پیوست و به یکی از بزرگترین و مطرح ترین شرکت های ایرانی در این صنف مبدل گشت که همواره بهترین محصولات از به نام ترین برندهای داخلی و خارجی را مطابق با نیاز مصرف در ایران انتخاب و ارائه می نماید. زمینه های فعالیت هایپر صنعت فامکو عبارت است از واردات و تامین

• انواع پمپ • گیربکس • الکتروموتور • ژنراتور • هیدرولیک • پنوماتیک • برق • اتوماسیون صنعتی • ماشین آلات ساختمانی ماشین آلات کشاورزی • ابزار دقیق • پایپینگ • کمپرسور • فن یا هواکش صنعتی

گرمایش و موتورخانه

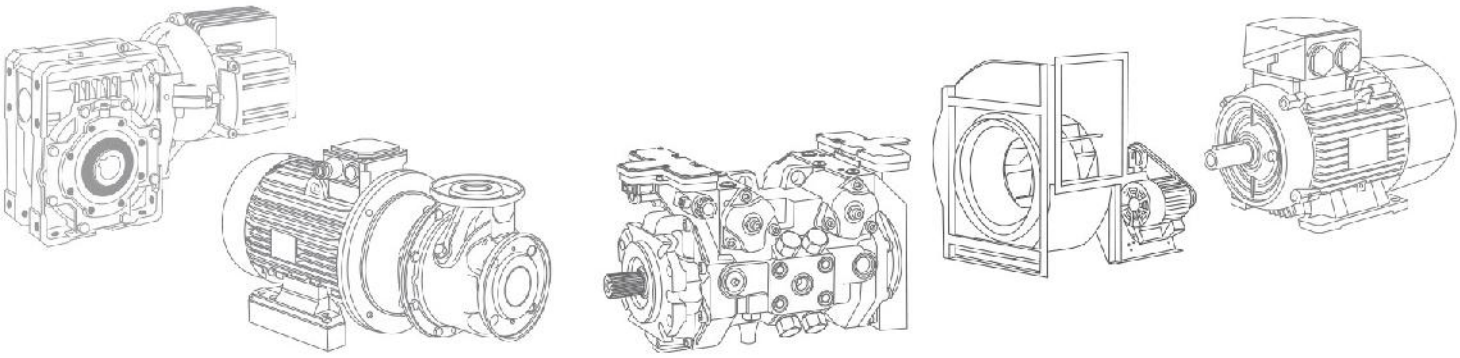

WWW.FAMCOCORP.COM

FAMCO
هایپرصنعت

مشعل‌گازسوزگرم‌ایران-ریلو RS 250 M

مشعل سری گازسوز مادولار RS/M
راندمان بسیار بالا
مصارف: دیگ‌های آبگرم، روغن داغ، دیگ‌های بخار، نیروگاه
دو مرحله‌ای پیشرفته با بهره‌گیری از ریز پردازنده
قابلیت کارکرد به صورت مادولار(سفارشی)
امنیت بسیار بالای احتراق در این مشعل‌ها وجه تمایز آن با سایر تولیدکنندگان می‌باشد
استفاده از بهترین قطعات در ساخت مشعل
تست کامل احتراق قبل از خروج از کارخانه
امکان اتصال به سیستم‌کنترل از راه دور
صدای‌کم (دستاوردطراحی‌خاص)
حداقل ابعاد و وزن نسبت به سایرتولیدکنندگان
تایید شده مطابق استاندارد EN676
و دیگر استانداردهای معتبر اروپا

LOW NOx

RS 250/M MZ 600/1250 ÷ 2650 kw

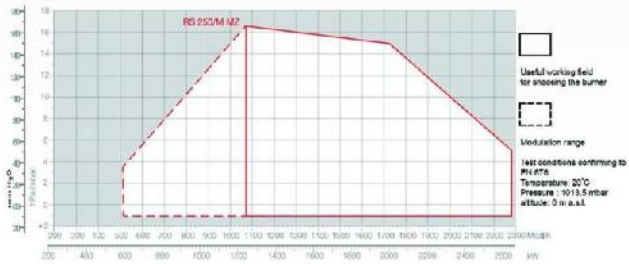

مشعل‌گازسوزگرم‌ایران-ریلو RS 28

مشعل های سری گازسوز RS
راندمان بسیار بالا
مصارف: دیگ های آبگرم، کوره هوای گرم، خطوط رنگ،گلخانه ها و مرغداری ها
تنظیم‌شعله: با استفاده از سیستم CAM میزان‌گاز و هوای مصرفی‌تنظیم می‌گردد
امنیت بسیار بالای احتراق در این مشعل‌ها وجه تمایز آن با سایر تولیدکنندگان می‌باشد
استفاده از بهترین قطعات در ساخت مشعل
تست کامل احتراق قبل ازخروج از کارخانه
امکان اتصال به سیستم کنترل از راه دور
صدای‌کم (دستاورد طراحی خاص)
حداقل ابعاد و وزن نسبت به سایر تولیدکنندگان
تأیید شده مطابق استاندارد EN676 و دیگر استانداردهای معتبراروپا

LOW NOx

RS 28	81/163 ÷	325 kw
RS 38	105/232 ÷	440 kw
RS 50	115/290 ÷	600 kw
RS 70	192/465 ÷	814 kw
RS 100	232/698 ÷	1163 kw
RS 130	372/930 ÷	1512 kw
RS 190	470/1279 ÷	2290 kw

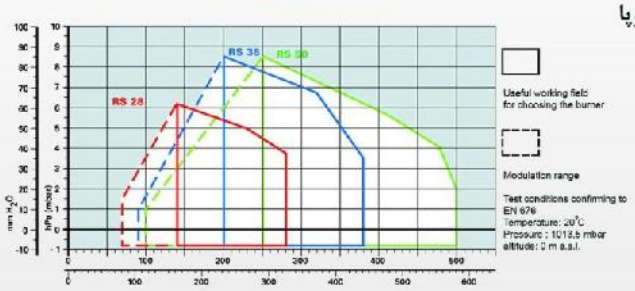

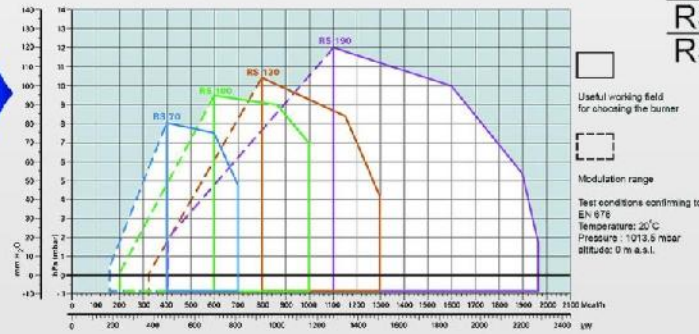

FAMCO
هایپرصنعت

ابعاد ظاهری (mm)

MODEL	A	D	E	F	G - G (1)	H	I	L	M	N	O	S
RS 28	476	474	580	164	216 - 351	140	352	168	1" 1/2	108	810	367
RS 38	476	474	580	164	216 - 351	140	352	168	1" 1/2	108	810	367
RS 50	476	474	580	164	216 - 351	140	352	168	1" 1/2	108	810	367

MODEL	A	B	C	D	E	F	G - G (1)	H	I	L	M	N	O - O (1)
RS 70	511	296	215	555	840	214	250 - 385	179	430	221	2"	134	1161 - 1296
RS 100	527	312	215	555	840	214	250 - 385	179	430	221	2"	134	1161 - 1296
RS 130	553	338	215	555	840	214	280 - 415	189	430	221	2"	134	1161 - 1296
RS 190	681	366	315	555	872	246	372 - 530	222	430	221	2"	150	1328 - -
RS 250/M MZ	732	427	305	555	872	230	370 - 520	222	430	221	2"	150	1328 - -

RS 28 - 38 - 50

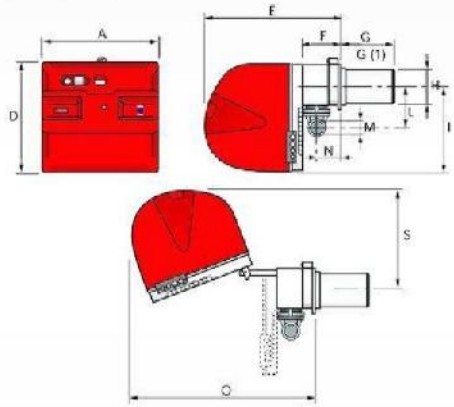

RS 70 - 100 - 130 - 190

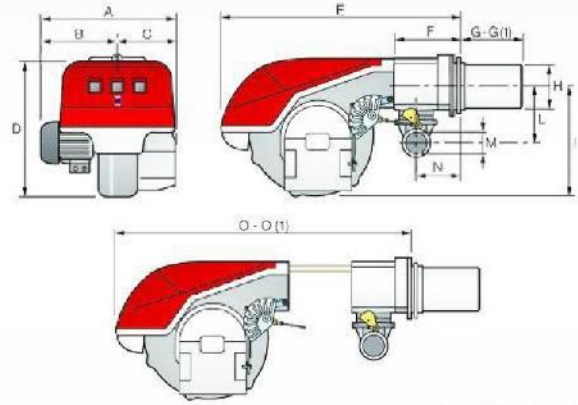

مشخصات فلنج اتصال (mm)

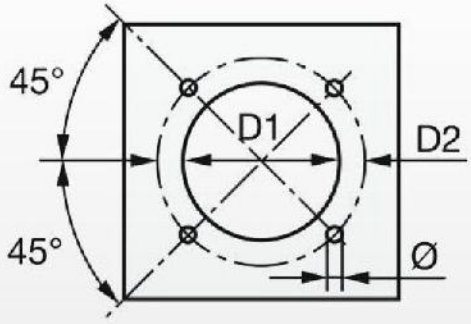

MODEL	D1	D2	Ø
RS 28	160	224	M8
RS 38	160	224	M8
RS 50	160	224	M8
RS 70	185	275-325	M12
RS 100	185	275-325	M12
RS 130	195	275-325	M12
RS 190	230	325-368	M16
RS 250/M MZ	230	325-368	M16

ابعاد بسته بندی (mm)

MODEL	X (1)	Y	Z	kg
RS 28	1200	502	520	38
RS 38	1200	502	520	40
RS 50	1200	502	520	41
RS 70	1405	700	660	70
RS 100	1405	700	660	73
RS 130	1405	700	660	76
RS 190	1405 - 1420	1000	660	82
RS 250/M MZ	1405 - 1420	1000	660	117

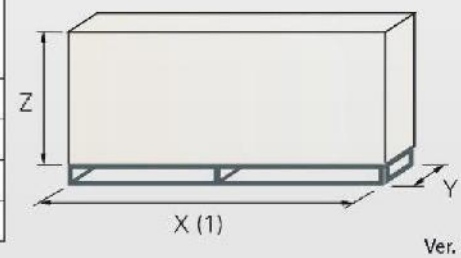

FAMCO
هایپرصنعت

مشعل دوگانه سوز گرم ایران – ریلو RLS 100

مشعل های سری RLS
دوگانه سوز
راندمان بسیار بالا
مصارف: دیگ های آبگرم، روغن داغ، کوره و دیگ بخار
دو مرحله ای پیشرفته با بهره گیری از ریزپردازنده
کیفیت بالای قطعات و ساخت
سهولت نصب و راه اندازی
ایمنی بسیار بالا تامین شده توسط سیستم پیشرفته کنترلی
صدای کم (دستاورد طراحی خاص)
تایید شده مطابق استانداردهای EN267-EN676 و دیگر استانداردهای معتبر اروپا
حداقل ابعاد و وزن نسبت به سایر تولیدکنندگان
تست کامل قبل از خروج از کارخانه

Low NOx

RLS 28	100/163	÷	325 kW
RLS 38	116/232	÷	442 kW
RLS 50	145/290	÷	581 kW
RLS 70	232/465	÷	814 kW
RLS 100	349/698	÷	1163 kW
RLS 130	465/930	÷	1395 kW

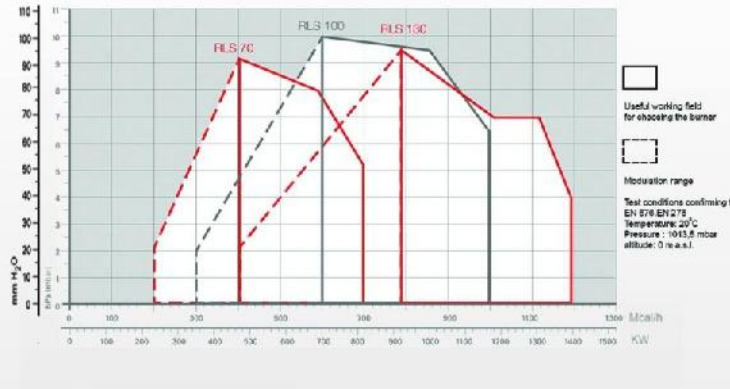

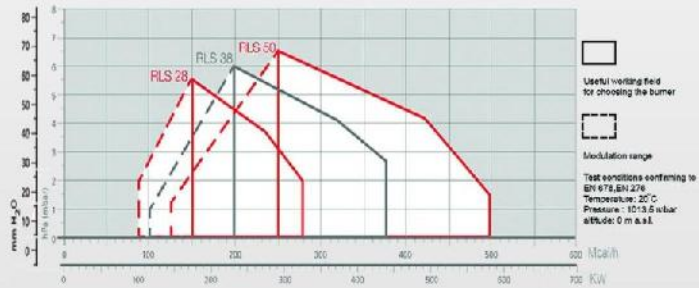

FAMCO
هایپرصنعت

مشعل دوگانه سوزگرم ایران-ریلو | RLS 190/M MZ

مشعل های سری RLS/M MZ
دوگانه سوز مادولار
راندمان بسیار بالا
مصارف: دیگ های آبگرم ، روغن داغ، کوره و دیگ بخار
دو مرحله ای پیشرفته با بهره گیری از ریزپردازنده
قابلیت کارکرد به صورت مادولار (سفارشی)
استفاده از بهترین قطعات در ساخت
سهولت نصب و راه اندازی
ایمنی بسیار بالا تامین شده توسط سیستم پیشرفته کنترلی
صدای کم (دستاورد طراحی خاص)
تایید شده مطابق استاندارد EN267-EN676 و دیگر استانداردهای معتبر اروپا
حداقل ابعاد و وزن نسبت به سایر تولیدکنندگان
تست کامل قبل از خروج از کارخانه

Low NOx

RLS 190/M MZ	550/1100 ÷ 2150 kW
RLS 250/M MZ	550/1230 ÷ 2460 kW

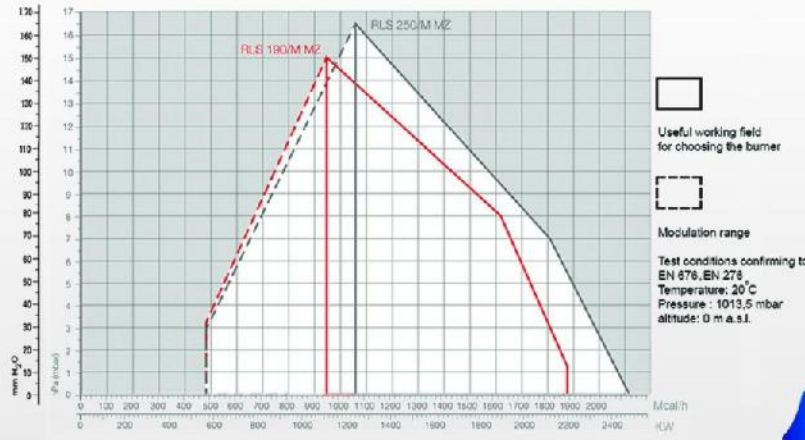

نمودار انتخاب ظرفیت مشعل های ریلو

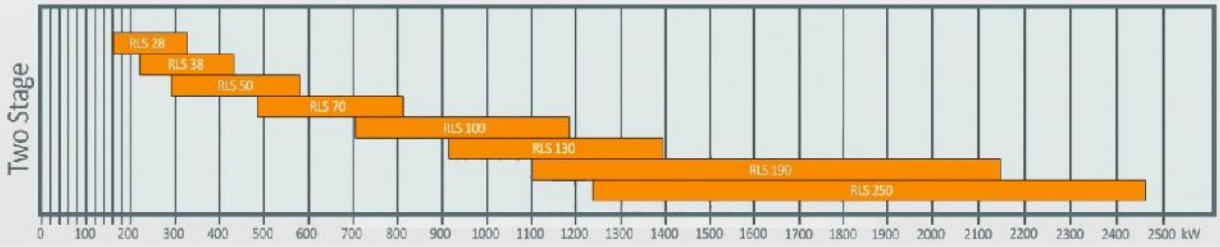

Ver. 6.2

FAMCO
هایپرصنعت

ابعاد ظاهری (mm)

MODEL	A	B	C	D	E	F - F(1)	H	I	L	M	N	O - O(1)	S	V
RLS 28	476	-	-	474	580	191 - 326	140	352	164	1" 1/2	108	810 - 810	367	168
RLS 38	476	-	-	474	580	201 - 336	152	352	164	1" 1/2	108	810 - 810	367	168
RLS 50	476	-	-	474	580	216 - 351	152	352	164	1" 1/2	108	810 - 810	367	168
RLS 70	691	296	395	555	840	250 - 385	179	430	214	2"	134	1161 - 1361	-	221
RLS 100	707	312	395	555	840	250 - 385	189	430	214	2"	134	1161 - 1361	-	221
RLS 130	733	338	395	555	840	250 - 385	189	430	214	2"	134	1161 - 1361	-	221

MODEL	A	B	C	D	E	F - F (1)	H	I	L	M	N	O - O (1)	V
RLS 190/M MZ	843	366	477	555	863	412 - 542	222	430	430	Rp2	141	141	186
RLS 250/M MZ	904	427	477	555	863	412 - 542	222	435	435	Rp2	141	141	186

RLS 28 - 38 - 50

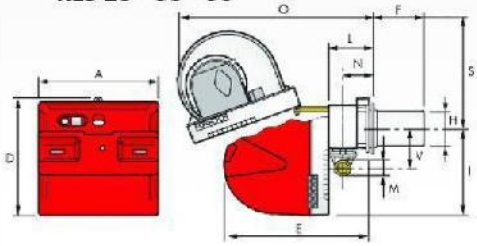

RLS 70 - 100 - 130

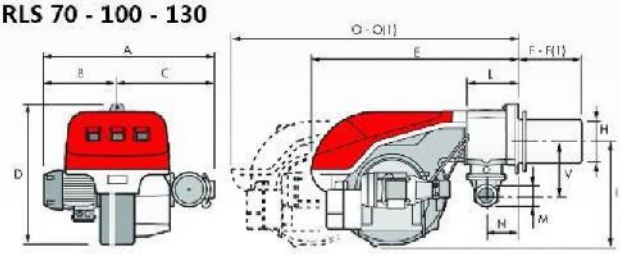

RLS 190/M MZ
RLS 250/M MZ

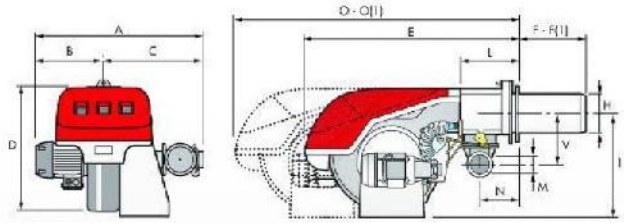

مشخصات فلنج اتصال (mm)

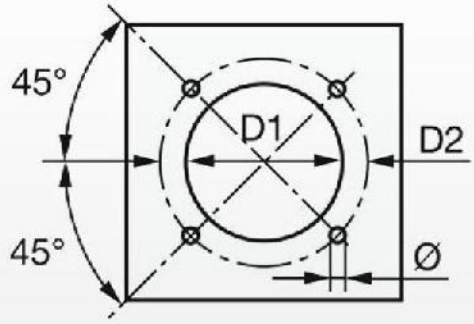

MODEL	D1	D2	Ø
RLS 28	160	224	M8
RLS 38	160	224	M8
RLS 50	160	224	M8
RLS 70	185	275-325	M12
RLS 100	195	275-325	M12
RLS 130	195	275-325	M12
RLS 190/M MZ	230	325-368	M16
RLS 250/M MZ	230	325-368	M16

ابعاد بسته بندی (mm)

MODEL	X (1)	Y	Z	kg
RLS 28	1190	492	510	43
RLS 38	1190	492	510	45
RLS 50	1190	492	510	46
RLS 70	1405	1000	660	70
RLS 100	1405	1000	660	73
RLS 130	1405	1000	660	76
RLS 190/M MZ	1400	975	645	95
RLS 250/M MZ	1400	1000	765	100

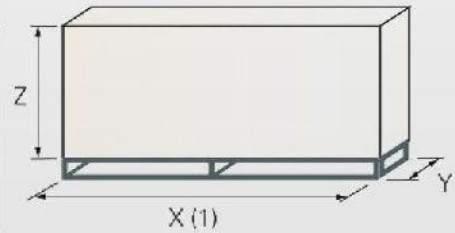

Ver. 6.2

نمودار ظرفیت

راهنمای استفاده از جداول :

انتخاب مشعل بر اساس ظرفیت درخواستی به کمک جداول زیر امکان پذیر است. ظرفیت مشعل مورد نظر را روی نمودار افقی بر حسب مگا کالری بر ساعت مشخص نموده و با امتداد خط عمود مشعل هایی که آن ظرفیت را پوشش میدهند انتخاب نمایید .

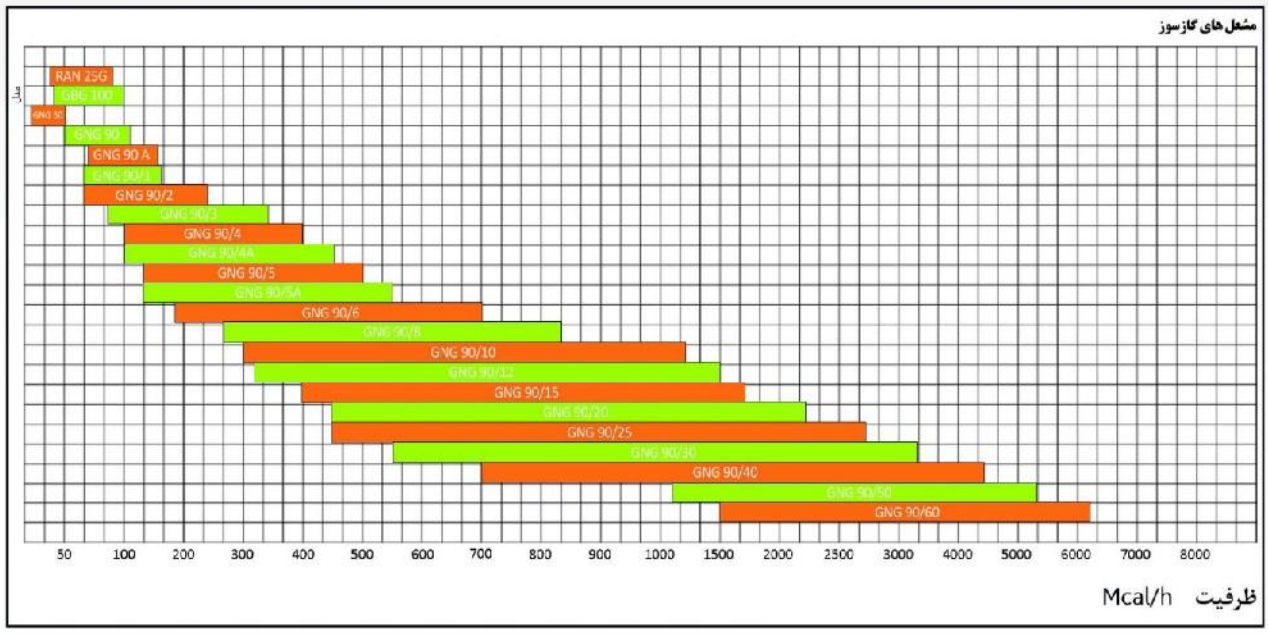

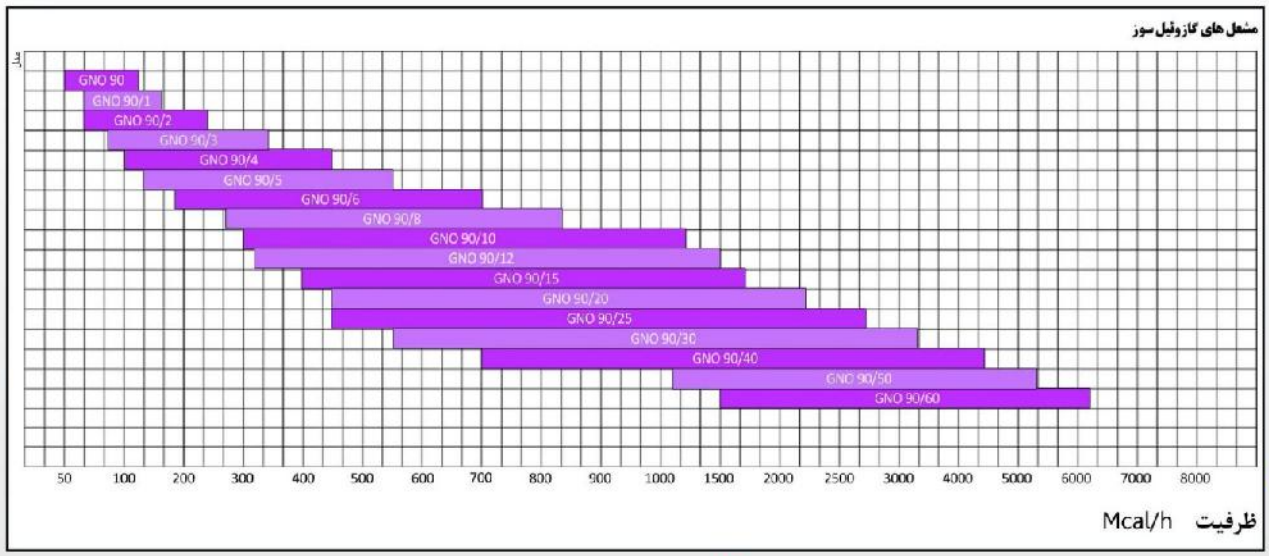

FAMCO
هایپرصنعت
www.famcocorp.com
E-mail: info@famcocorp.com
@famco_group
Tel:۰۲۱-۴۸۰۰۰۰۴۹
Fax:۰۲۱ - ۴۴۹۹۴۶۴۲
تهران، کیلومتر ۲۱ بزرگراه لشگری (جاده مخصوص کرج)
روبـروی پالایشگاه نفت پارس، پلاک ۱۲

نمودار ظرفیت

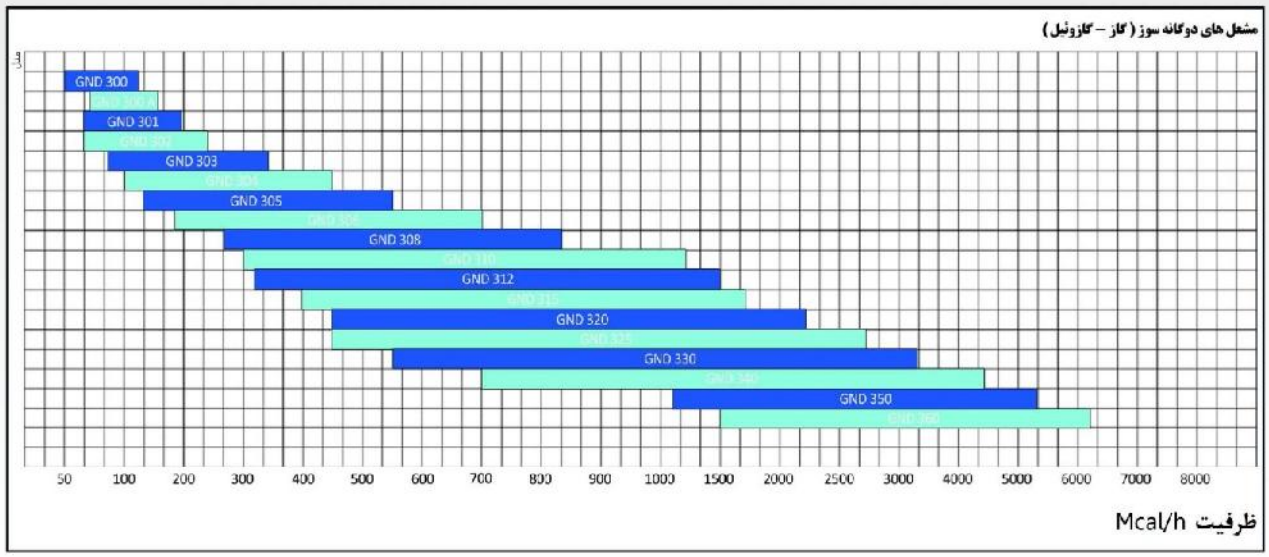

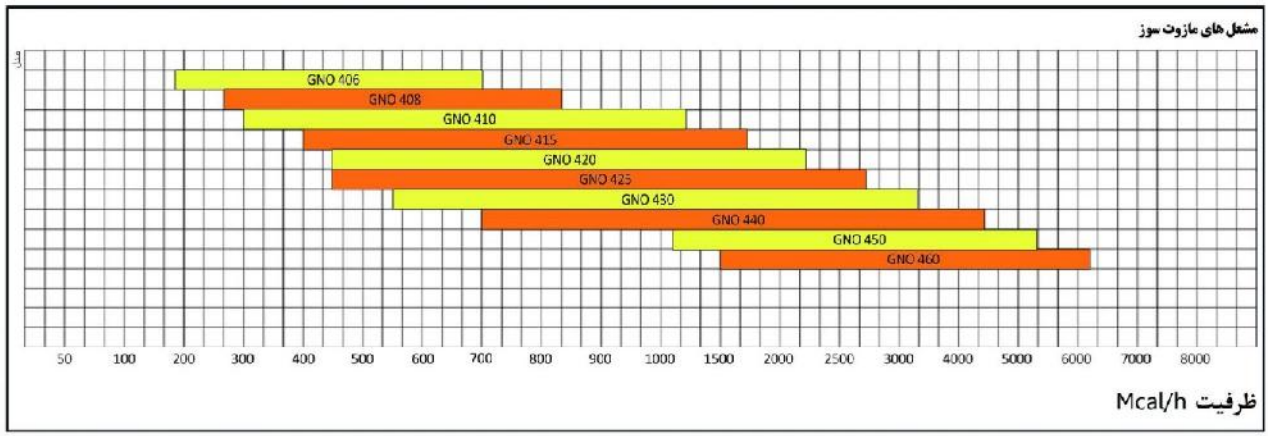

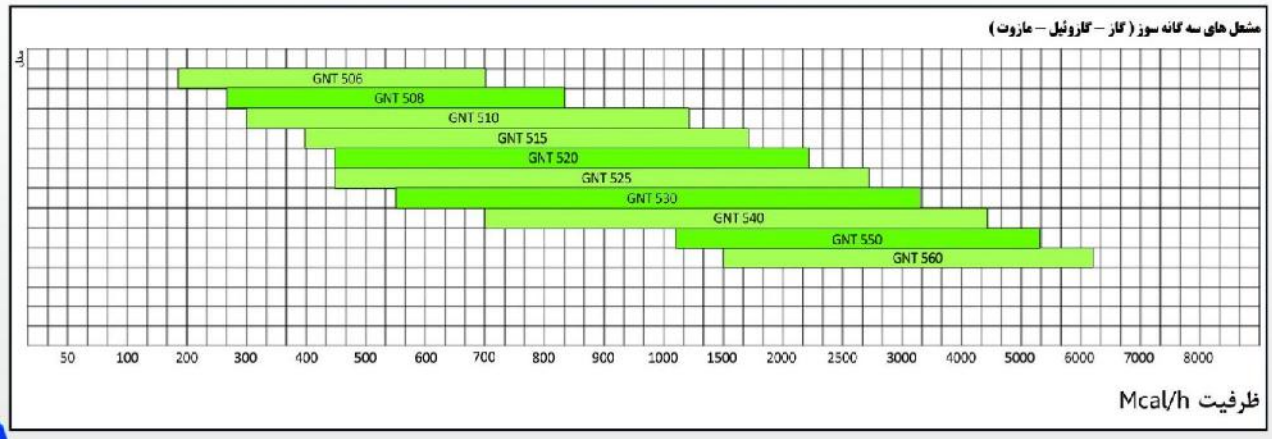

FAMCO
هایپرصنعت

www.famcocorp.com
E-mail: info@famcocorp.com
@famco_group

Tel:۰۲۱-۴۸۰۰۰۰۴۹
Fax:۰۲۱ - ۴۴۹۹۴۶۴۲

تهران، کیلومتر ۲۱ بزرگراه لشگری (جاده مخصوص کرج)
روبـروی پالایشگاه نفت پارس، پلاک ۱۲

نمودار ظرفیت

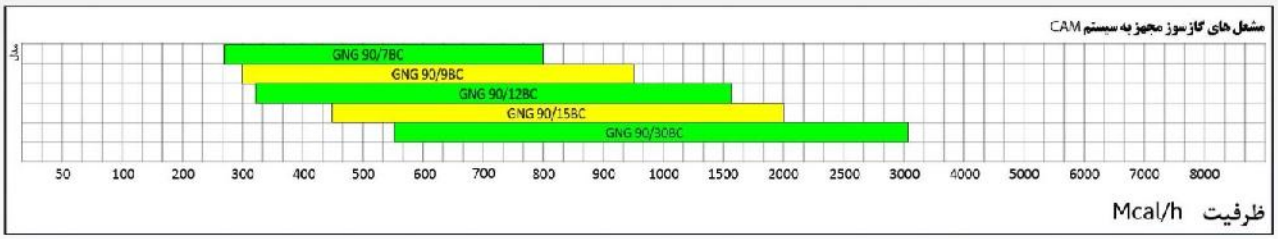

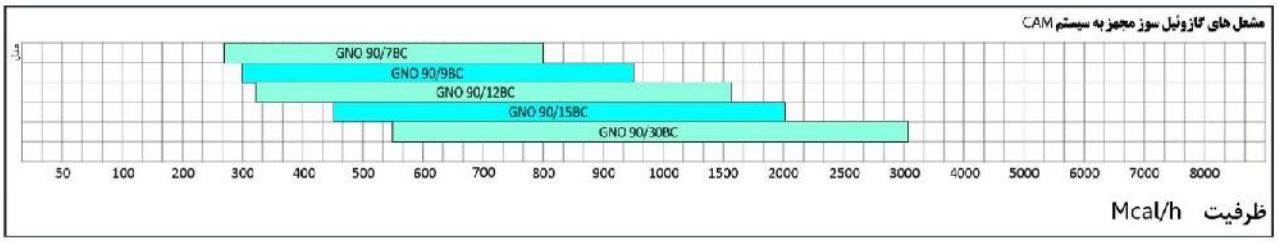

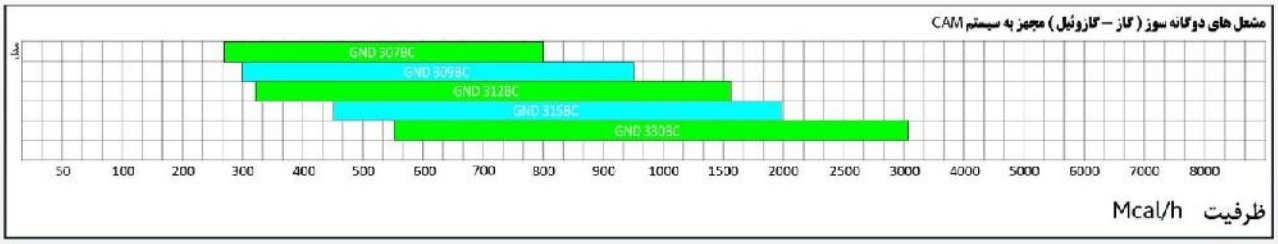

FAMCO
هایپرصنعت

www.famcocorp.com
E-mail: info@famcocorp.com
@famco_group

Tel:۰۲۱-۴۸۰۰۰۰۴۹
Fax:۰۲۱ - ۴۴۹۹۴۶۴۲

تهران، کیلومتر ۲۱ بزرگراه لشگری (جاده مخصوص کرج)
روبـروی پالایشگاه نفت پارس، پلاک ۱۲

نمودار ظرفیت

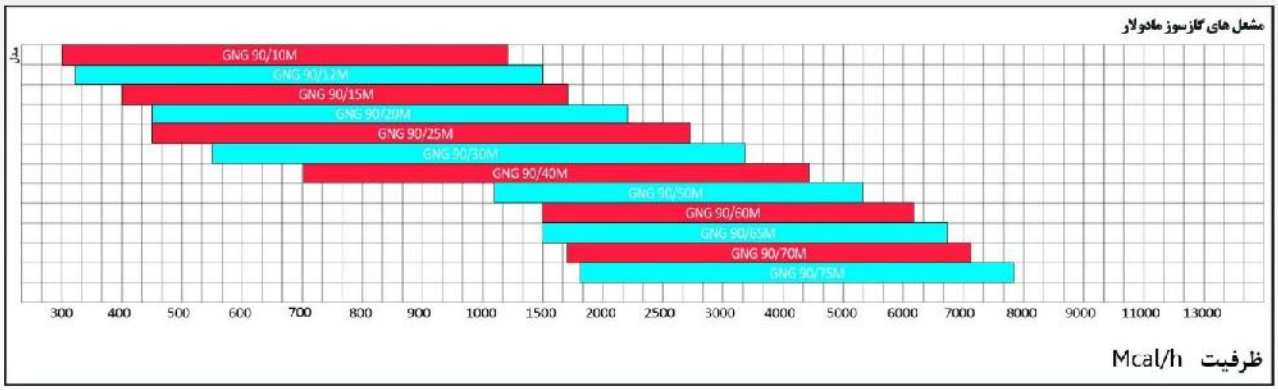

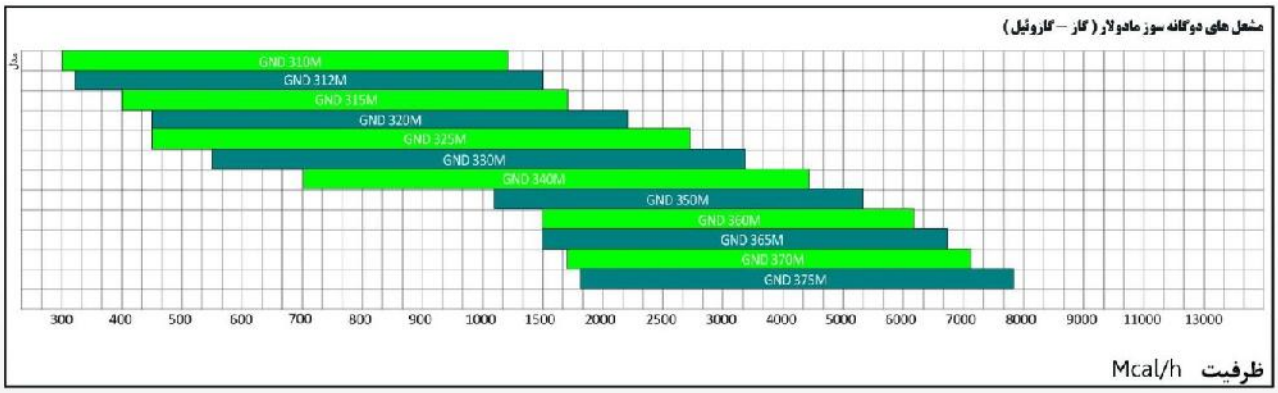

FAMCO
هایپرصنعت

www.famcocorp.com
E-mail: info@famcocorp.com
@famco_group

Tel:۰۲۱-۴۸۰۰۰۰۴۹
Fax:۰۲۱ - ۴۴۹۹۴۶۴۲

تهران، کیلومتر ۲۱ بزرگراه لشگری (جاده مخصوص کرج)
روبـروی پالایشگاه نفت پارس، پلاک ۱۲

نمودار ظرفیت

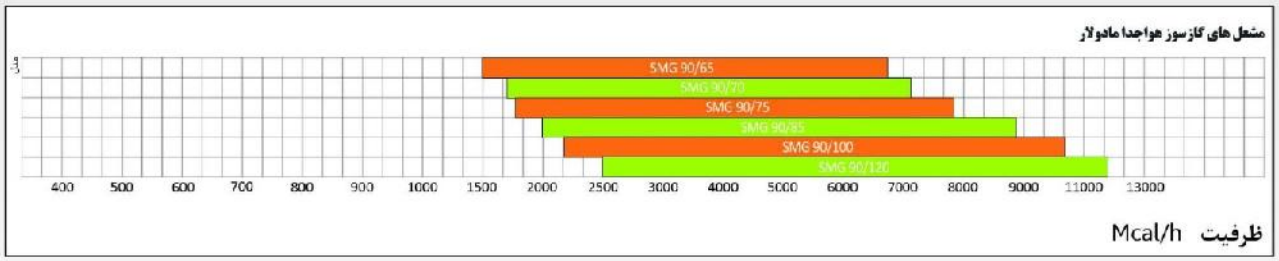

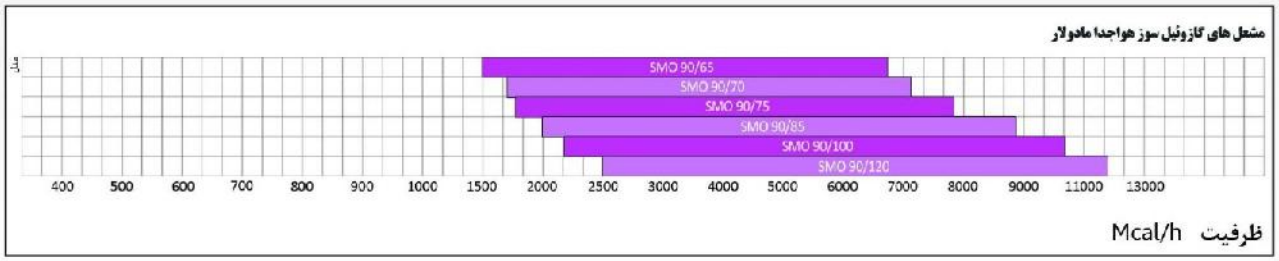

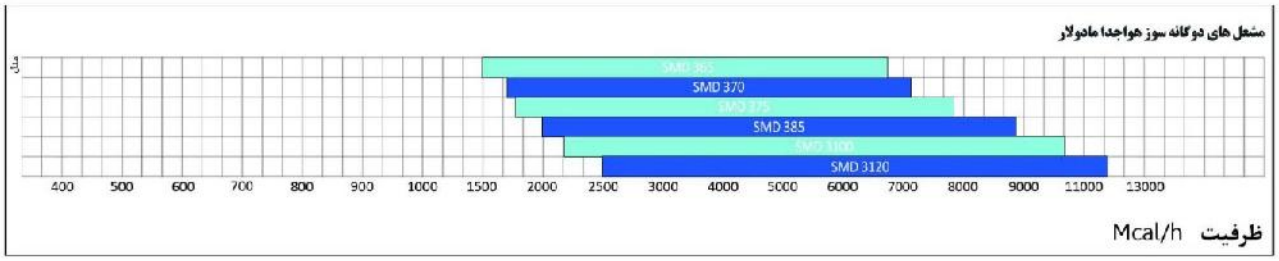

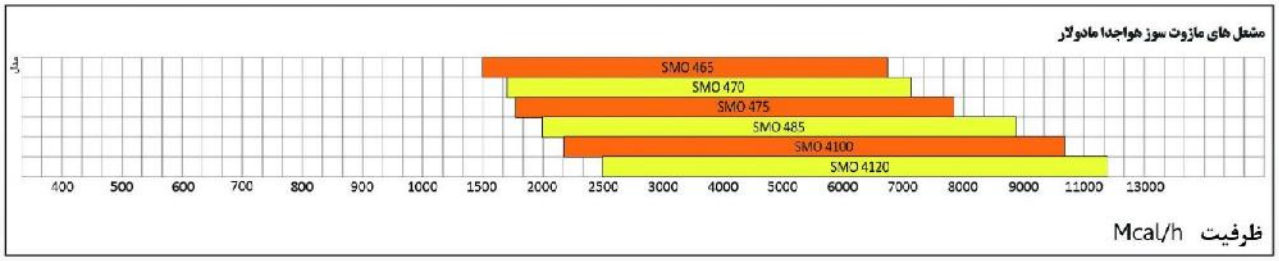

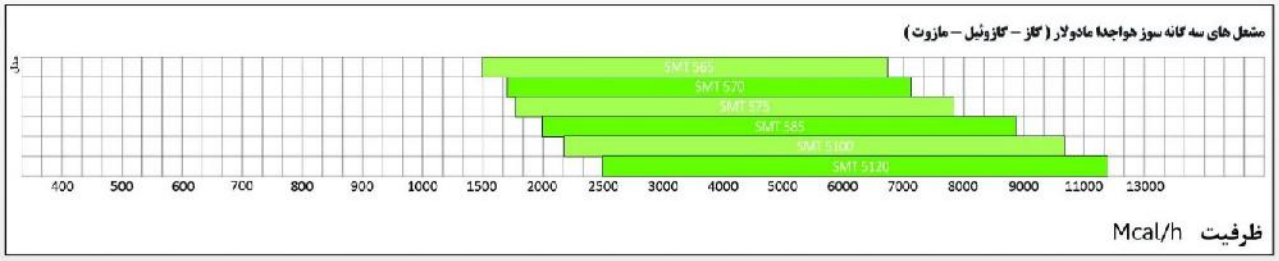

FAMCO
هایپرصنعت

www.famcocorp.com
E-mail: info@famcocorp.com
@famco_group

Tel:۰۲۱-۴۸۰۰۰۰۴۹
Fax:۰۲۱ - ۴۴۹۹۴۶۴۲

تهران، کیلومتر ۲۱ بزرگراه لشگری (جاده مخصوص کرج)
روبـروی پالایشگاه نفت پارس، پلاک ۱۲

نمودار احتراق

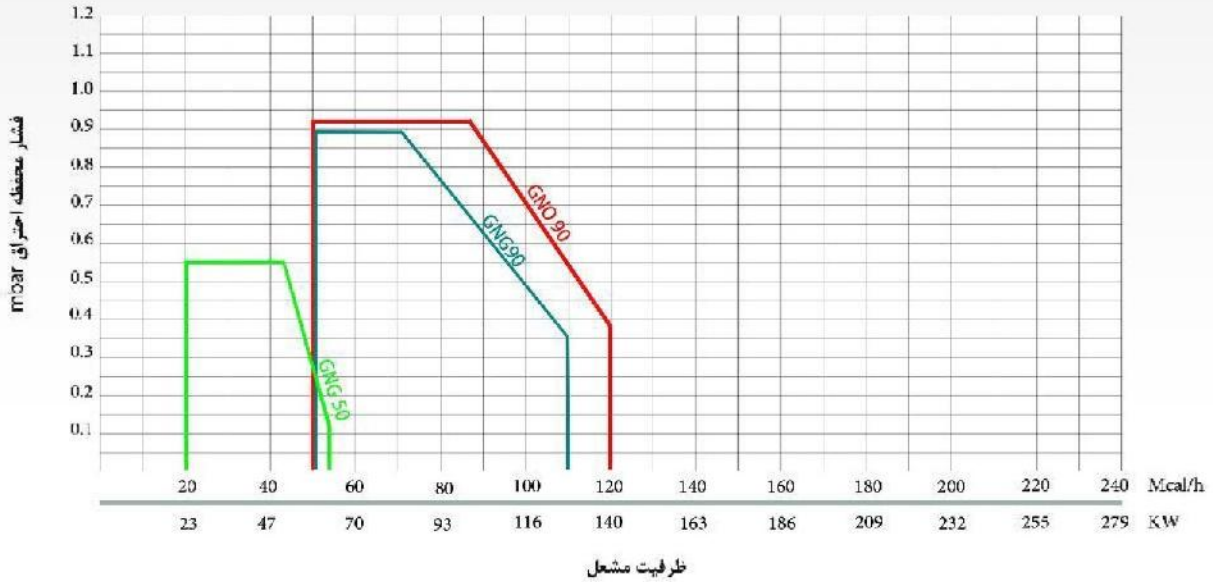

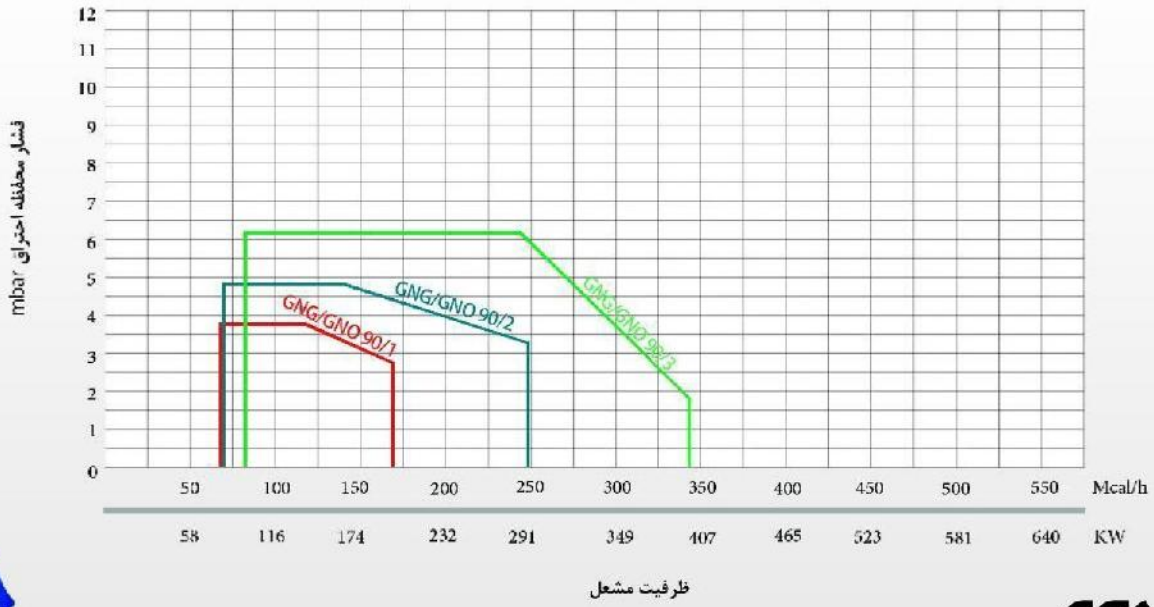

FAMCO
هایپرصنعت
www.famcocorp.com
E-mail: info@famcocorp.com
@famco_group
Tel:۰۲۱-۴۸۰۰۰۰۴۹
Fax :۰۲۱ - ۴۴۹۹۴۶۴۲
تهران، کیلومتر۲۱ بزرگراه لشگری (جاده مخصوص کرج)
روبـروی پالایشگاه نفت پارس، پلاک ۱۲

نمودار احتراق

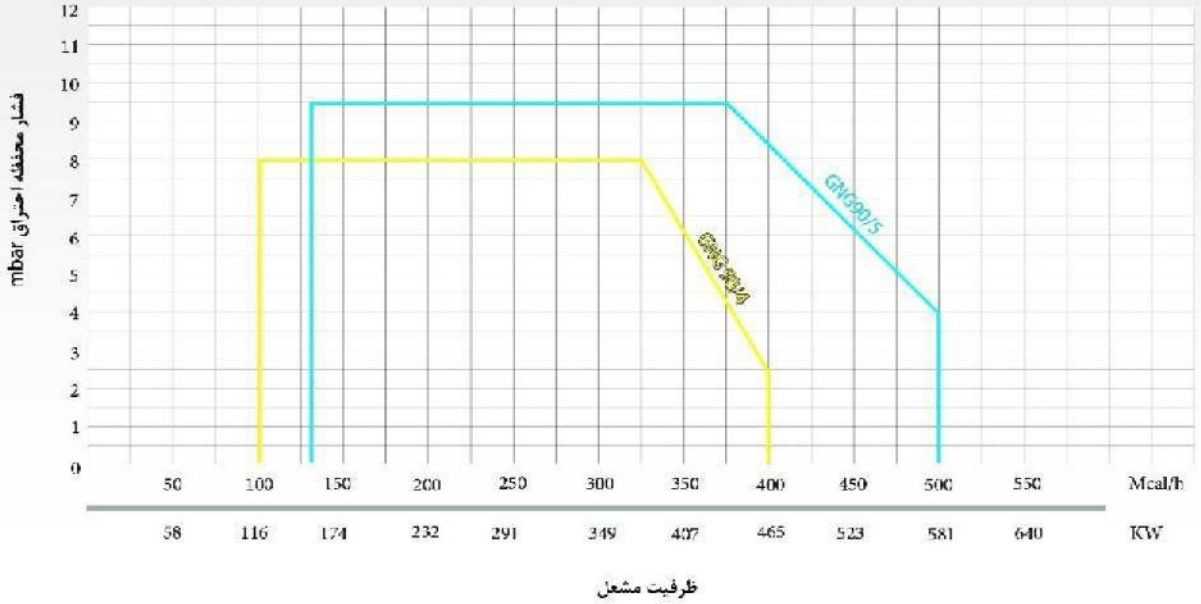

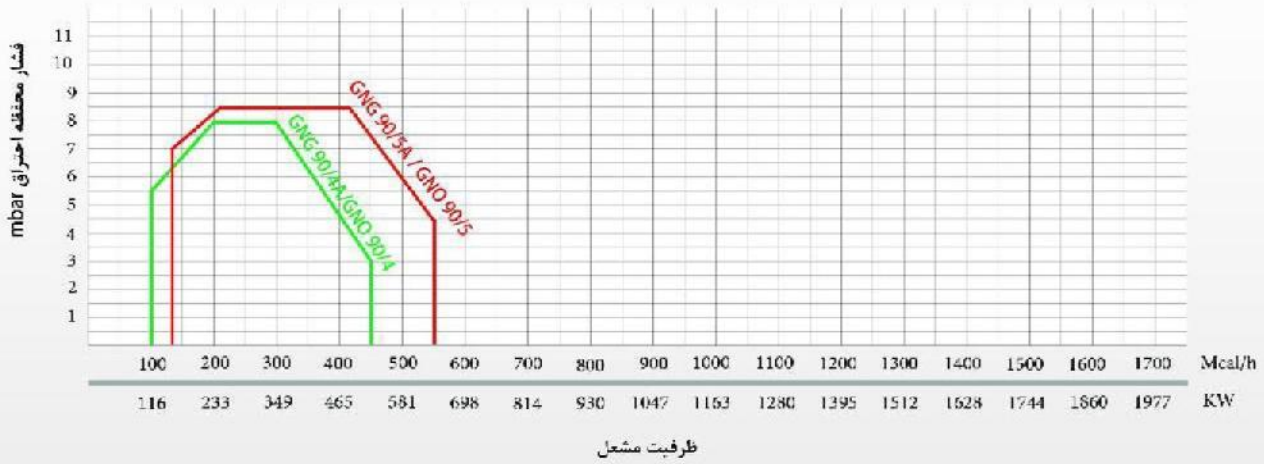

FAMCO
هایپرصنعت

www.famcocorp.com
E-mail: info@famcocorp.com
@famco_group

Tel:۰۲۱-۴۸۰۰۰۰۴۹
Fax:۰۲۱ - ۴۴۹۹۴۶۴۲

تهران، کیلومتر۲۱ بزرگراه لشگری (جاده مخصوص کرج)
روبـروی پالایشگاه نفت پارس، پلاک ۱۲

نمودار احتراق

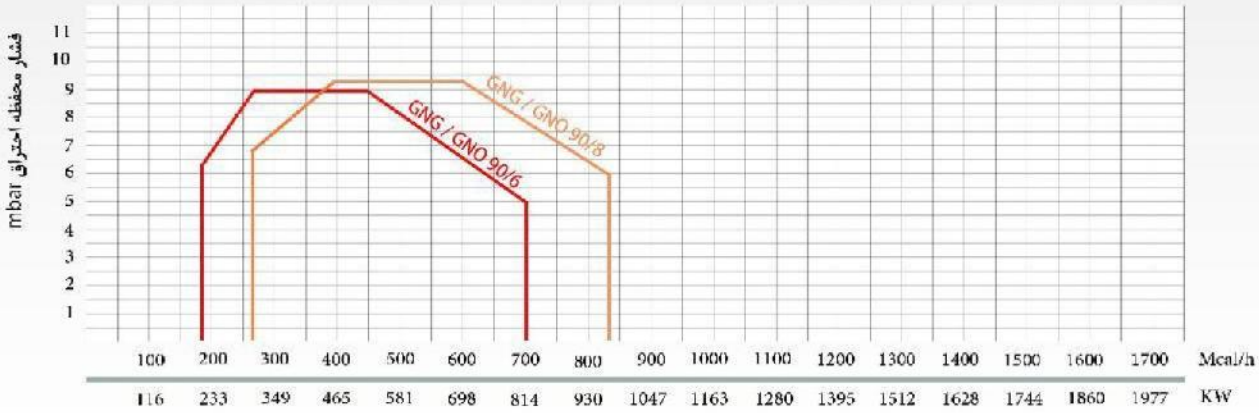

ظرفیت مشعل

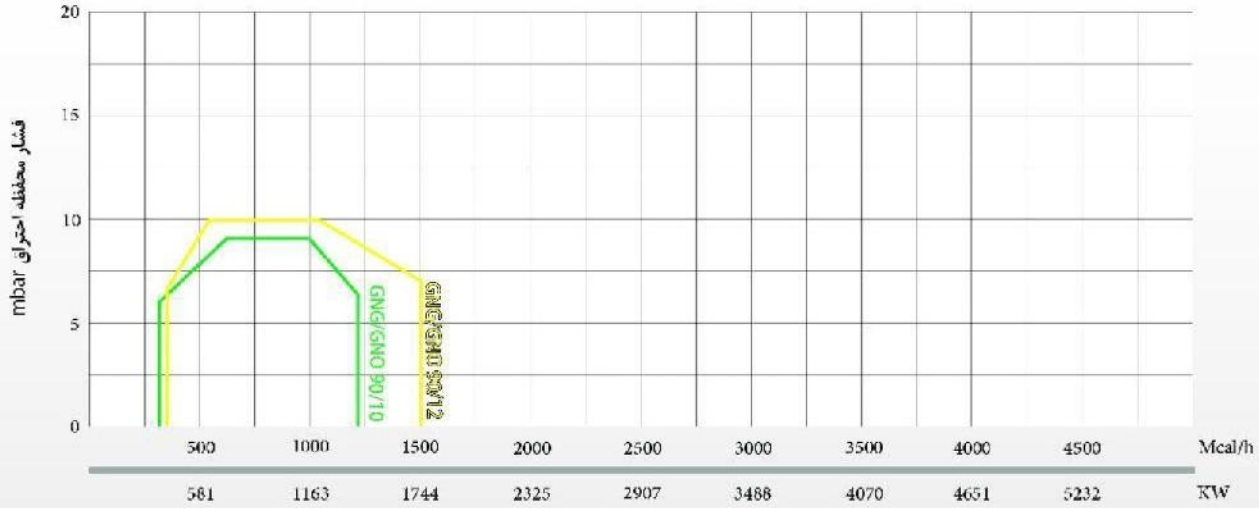

ظرفیت مشعل

FAMCO
هایپرصنعت
www.famcocorp.com
E-mail: info@famcocorp.com
@famco_group
Tel:۰۲۱-۴۸۰۰۰۰۴۹
Fax:۰۲۱ - ۴۴۹۹۴۶۴۲
تهران، کیلومتر۲۱ بزرگراه لشگری (جاده مخصوص کرج)
روبـروی پالایشگاه نفت پارس، پلاک ۱۲

نمودار احتراق

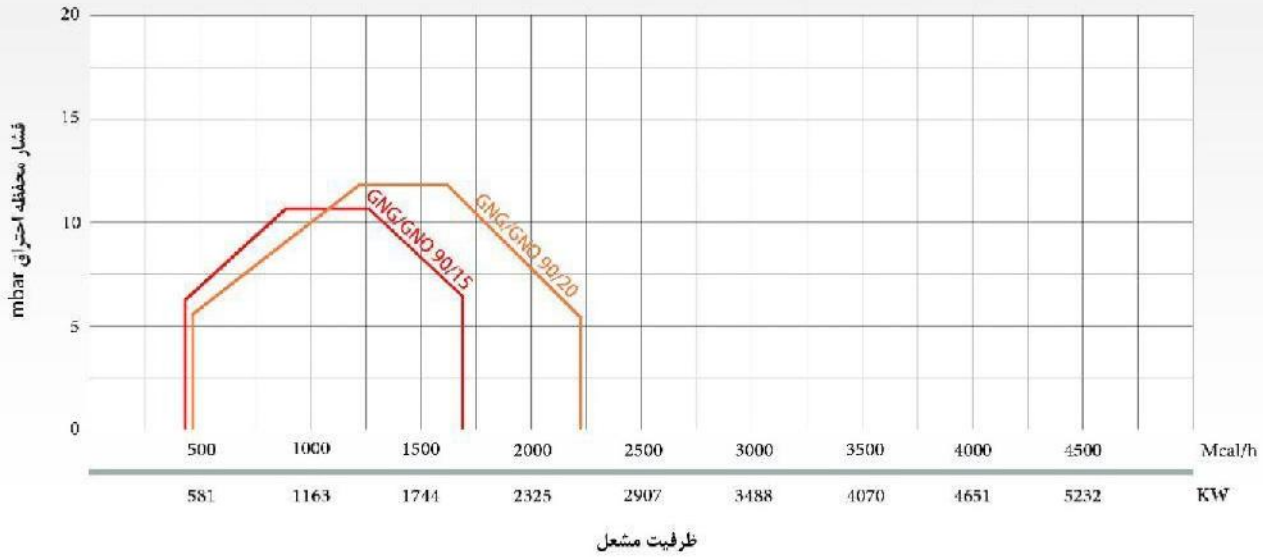

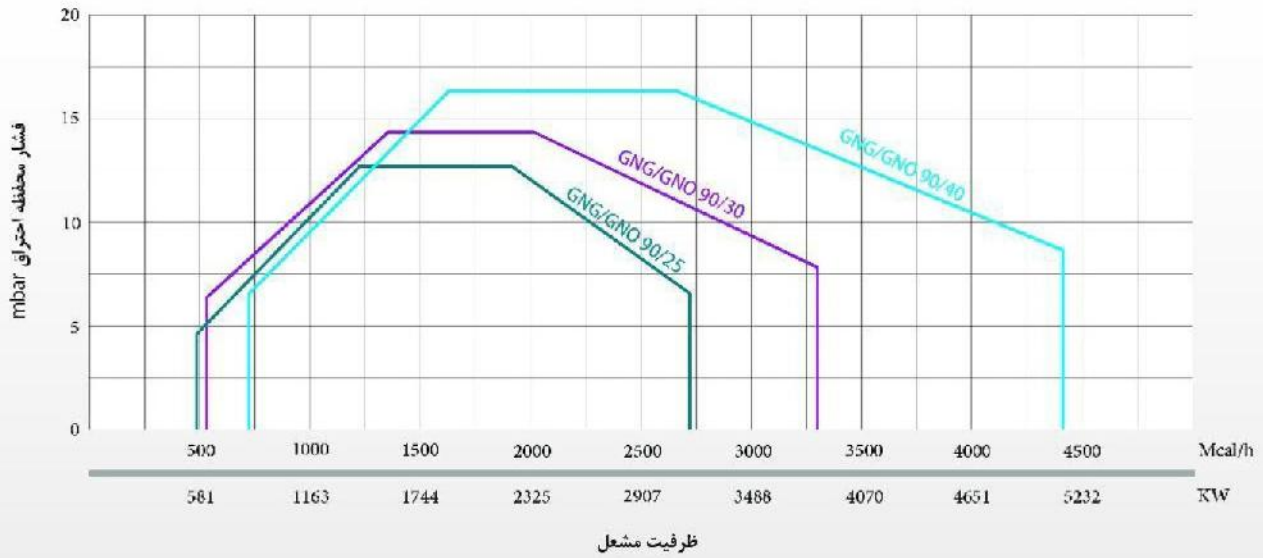

FAMCO
هایپرصنعت
www.famcocorp.com
E-mail: info@famcocorp.com
@famco_group
Tel:۰۲۱-۴۸۰۰۰۰۴۹
Fax:۰۲۱ - ۴۴۹۹۴۶۴۲
تهران، کیلومتر۲۱ بزرگراه لشگری (جاده مخصوص کرج)
روبـروی پالایشگاه نفت پارس، پلاک ۱۲

نمودار احتراق

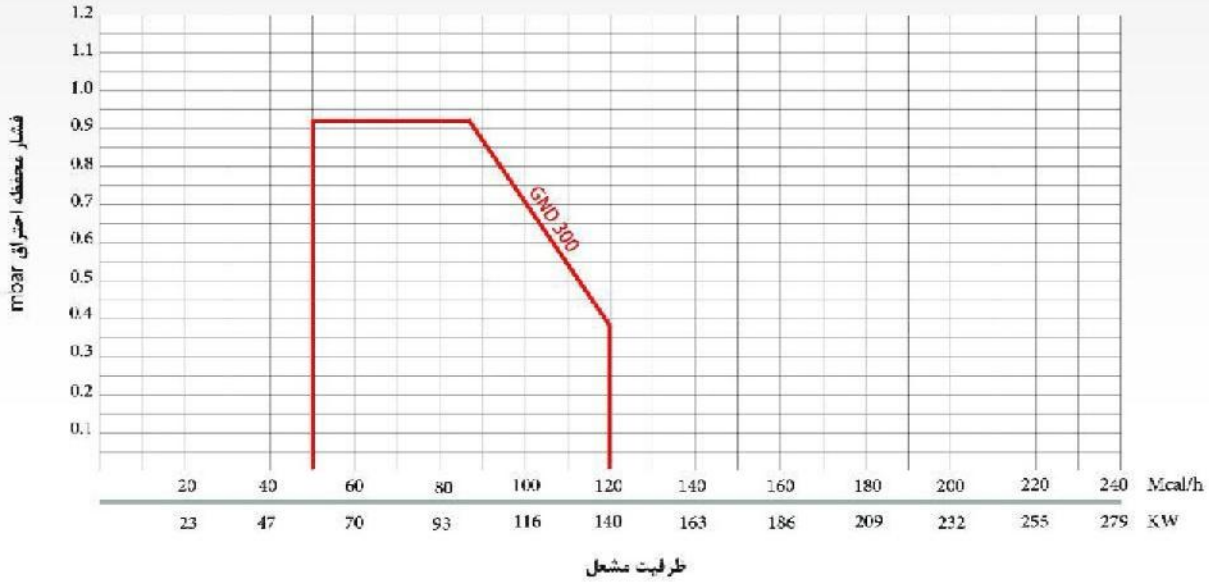

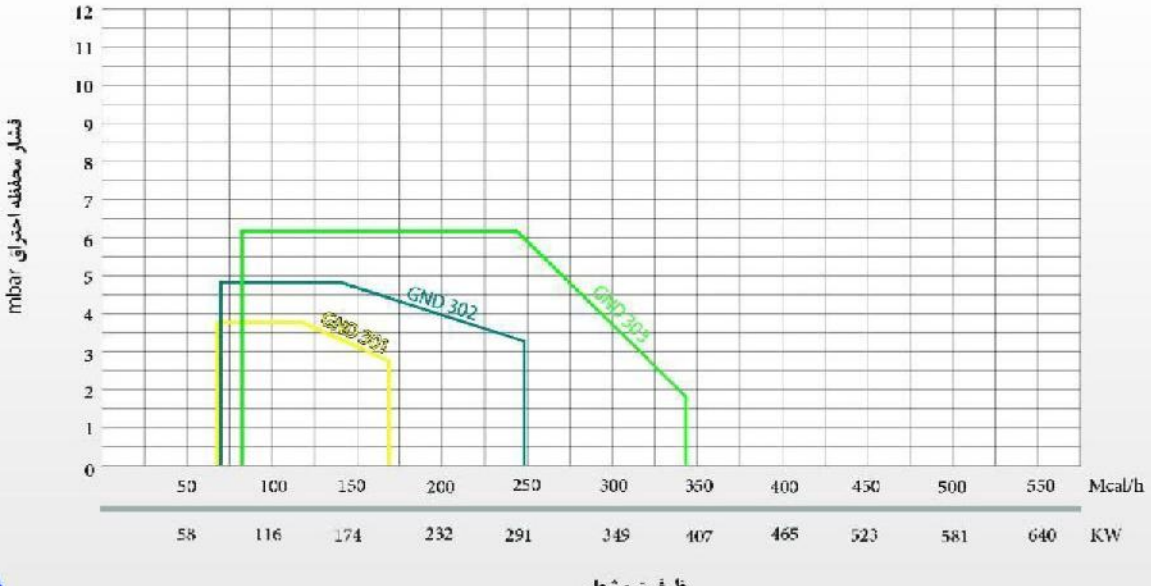

FAMCO
هایپرصنعت
www.famcocorp.com
E-mail: info@famcocorp.com
@famco_group
Tel:۰۲۱-۴۸۰۰۰۰۴۹
Fax:۰۲۱ - ۴۴۹۹۴۶۴۲
تهران، کیلومتر۲۱ بزرگراه لشگری (جاده مخصوص کرج)
روبروی پالایشگاه نفت پارس، پلاک ۱۲

نمودار احتراق

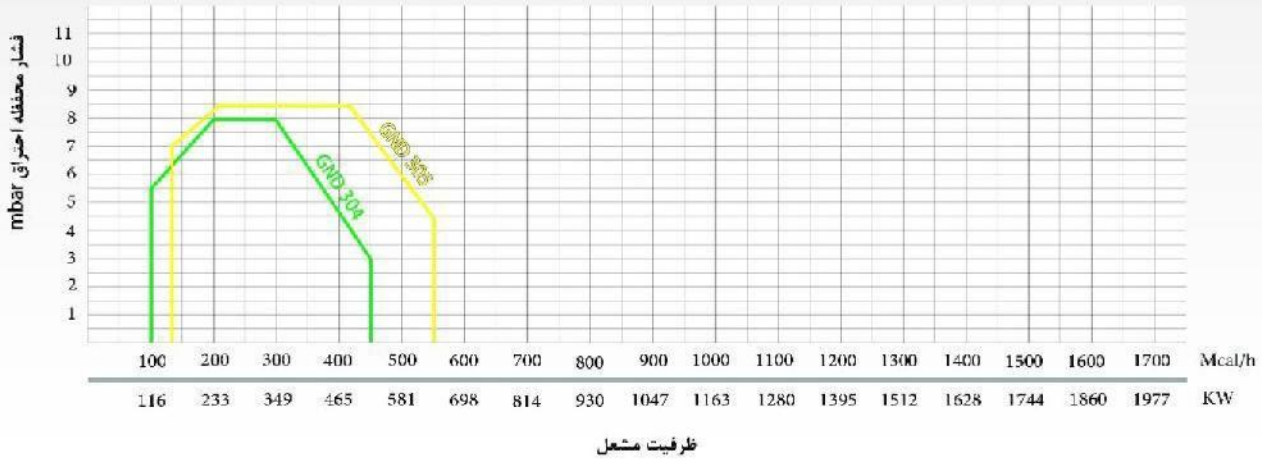

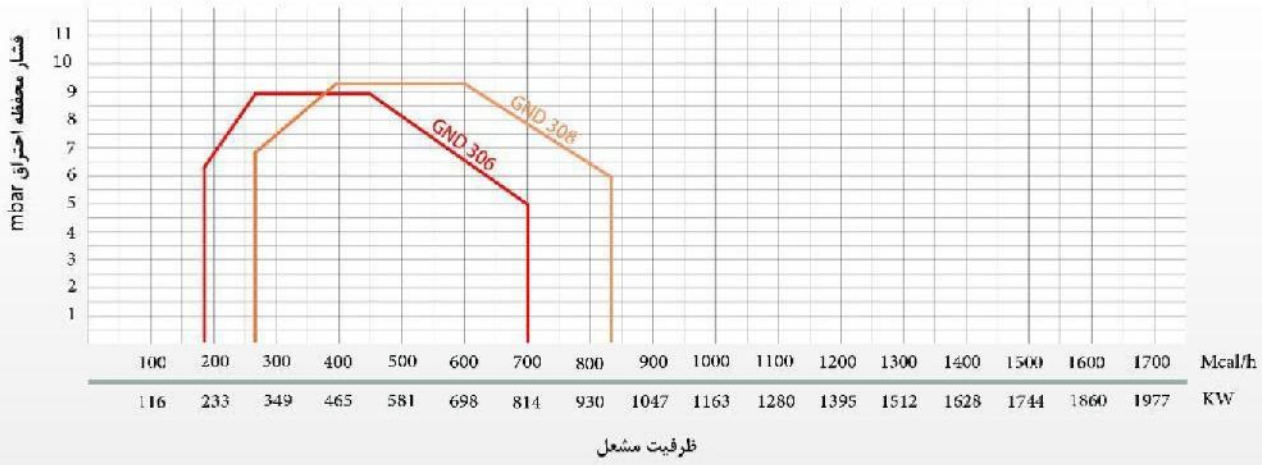

FAMCO
هایپرصنعت
www.famcocorp.com
E-mail: info@famcocorp.com
@famco_group
Tel:۰۲۱-۴۸۰۰۰۰۴۹
Fax:۰۲۱ - ۴۴۹۹۴۶۴۲
تهران، کیلومتر۲۱ بزرگراه لشگری (جاده مخصوص کرج)
روبروی پالایشگاه نفت پارس، پلاک ۱۲

نمودار احتراق

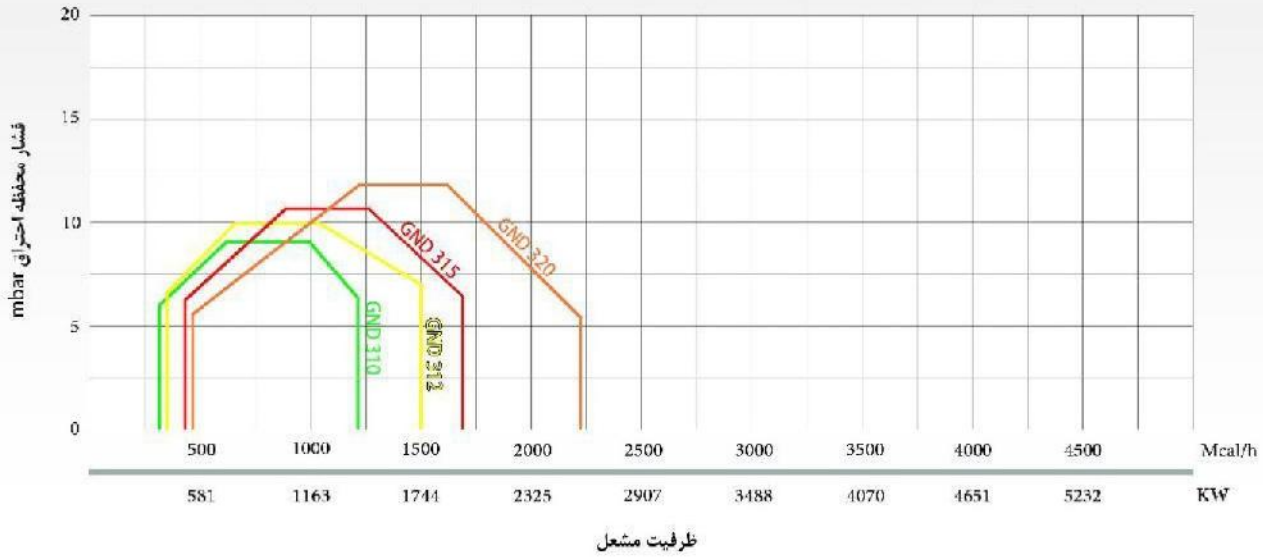

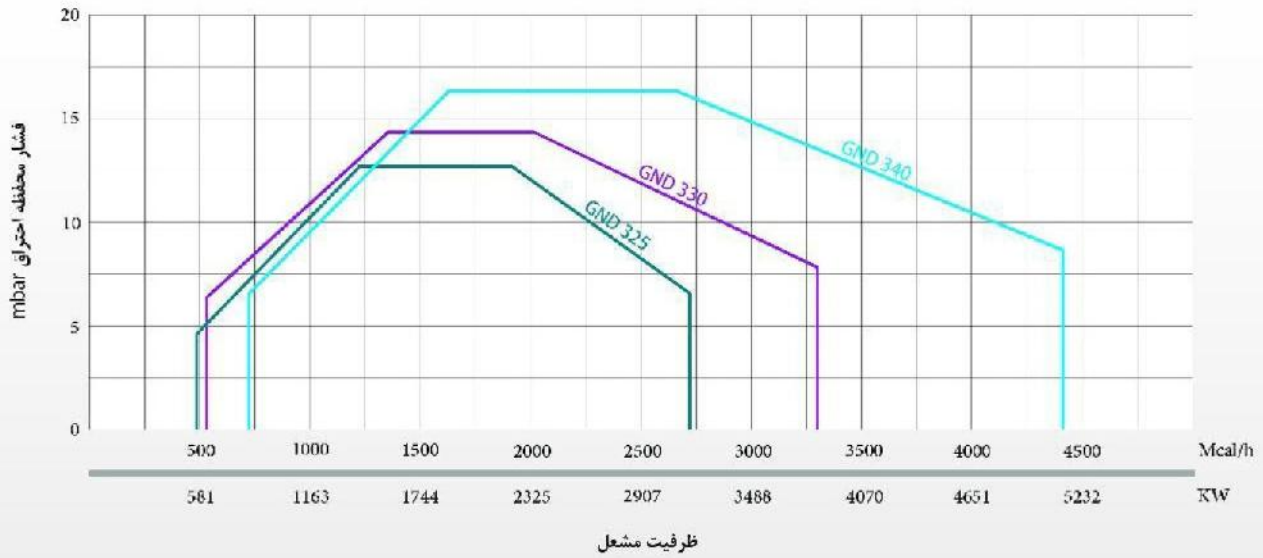

FAMCO
هایپرصنعت
www.famcocorp.com
E-mail: info@famcocorp.com
@famco_group
Tel:۰۲۱-۴۸۰۰۰۰۴۹
Fax:۰۲۱ - ۴۴۹۹۴۶۴۲
تهران، کیلومتر۲۱ بزرگراه لشگری (جاده مخصوص کرج)
روبـروی پالایشگاه نفت پارس، پلاک ۱۲

FAMCO
هایپرصنعت

مشعلهای گازسوز

Gas Burners

مشخصات فنی

مدل	حداکثر ظرفیت kcal/h	حداقل ظرفیت kcal/h	الکتروموتور W	سروو موتور	نحوه عملکرد	سایر لوازم مشعل
GNG 50	53,000	20,000	100	-	تک مرحله	شیربرقی گاز - پرشر گاز - پرشر هوا - رله
CB 85	85,000	35,000	100	-	تک مرحله	شیربرقی گاز پرشر گاز پرشر هوا رله
GBG 100	100,000	40,000	125	-	تک مرحله	شیربرقی گاز پرشر گاز پرشر هوا رله
GNG 90	110,000	50,000	125	-	تک مرحله	شیربرقی گاز - پرشر گاز - پرشر هوا - رله
GNG 90A	155,000	65,000	175	-	تک مرحله	شیربرقی گاز پرشر گاز پرشر هوا رله
GNG 90/1	165,000	65,000	175	-	تک مرحله	شیربرقی گاز - پرشر گاز - پرشر هوا - رله
GNG 90/2	240,000	65,000	240	-	تک مرحله	شیربرقی گاز - پرشر گاز - پرشر هوا - رله
GNG 90/3	340,000	85,000	370	-	تک مرحله	شیربرقی گاز - پرشر گاز - پرشر هوا - رله
GNG 90/4	400,000	100,000	450	-	تک مرحله	شیربرقی گاز - پرشر گاز - پرشر هوا - رله
GNG 90/5	500,000	130,000	750	-	تک مرحله	شیربرقی گاز - پرشر گاز - پرشر هوا - رله
GNG 90/4A	450,000	100,000	550	✓	دو مرحله	شیربرقی گاز - پرشر گاز - پرشر هوا - رله
GNG 90/5A	550,000	130,000	750	✓	دو مرحله	شیربرقی گاز - پرشر گاز - پرشر هوا به همراه تابلو برق مدار فرمان
GNG 90/6	700,000	180,000	1,100	✓	دو مرحله	خط گاز کامل به همراه تابلو برق مدار فرمان
GNG 90/8	830,000	270,000	1,500	✓	دو مرحله	خط گاز کامل به همراه تابلو برق مدار فرمان
GNG 90/10	1,200,000	300,000	2,200	✓	دو مرحله	خط گاز کامل به همراه تابلو برق مدار فرمان
GNG 90/12	1,500,000	320,000	3,000	✓	دو مرحله	خط گاز کامل به همراه تابلو برق مدار فرمان
GNG 90/15	1,700,000	400,000	4,000	✓	دو مرحله	خط گاز کامل به همراه تابلو برق مدار فرمان
GNG 90/20	2,200,000	450,000	5,500	✓	دو مرحله	خط گاز کامل به همراه تابلو برق مدار فرمان
GNG 90/25	2,700,000	450,000	7,500	✓	دو مرحله	خط گاز کامل به همراه تابلو برق اتصال ترمینالهای مدار فرمان
GNG 90/30	3,300,000	550,000	7,500	✓	دو مرحله	خط گاز کامل به همراه تابلو برق اتصال ترمینالهای مدار فرمان
GNG 90/40	4,400,000	700,000	11,000	✓	سه مرحله	خط گاز کامل به همراه تابلو برق اتصال ترمینالهای مدار فرمان
GNG 90/50	5,300,000	1,100,000	15,000	✓	سه مرحله	خط گاز کامل به همراه تابلو برق اتصال ترمینالهای مدار فرمان
GNG 90/60	6,200,000	1,500,000	18,500	✓	سه مرحله	خط گاز کامل به همراه تابلو برق اتصال ترمینالهای مدار فرمان

Overall Dimension

ابعاد ظاهری

مدل مشعل	ابعاد (میلیمتر)							تیپ بدنه
	A	B	C	D	E	G	H	
GNG 50	80	110	410	270	350	186	132	W
CB 85	80	105	425	300	365	186	132	P*
GBG 100	90	130	420	410	460	171	132	M
GNG 90	92	95	420	340	400	186	132	P*
GNG 90A	115	175	510	380	475	190	160	W
GNG 90/1	114	145	570	390	475	187	155	P
GNG 90/2	114	145	570	390	490	187	155	P
GNG 90/3	145	155	580	435	525	198	175	X
GNG 90/4	145	155	580	450	570	198	175	X
GNG 90/5	160	240	850	490	660	230	193	X*
GNG 90/4A	145	240	850	490	660	230	193	X
GNG 90/5A	160	240	850	490	660	230	193	Y
GNG 90/6	176	220	1070	540	900	260	215	Y
GNG 90/8	176	220	1070	540	945	260	215	Y
GNG 90/10	220	250	1150	630	1130	300	265	Y
GNG 90/12	220	250	1150	630	1160	300	265	Y
GNG 90/15	220	250	1150	630	1180	300	265	Y
GNG 90/20	255	250	1430	650	1745	360	305	Z
GNG 90/25	255	250	1525	650	1765	360	305	Z
GNG 90/30	255	250	1525	650	1780	360	305	Z
GNG 90/40	390	380	1750	850	2835	555	500	Z*
GNG 90/50	390	250	1680	1020	2835	650	580	Z*
GNG 90/60	415	210	1680	1150	2835	700	600	Z*

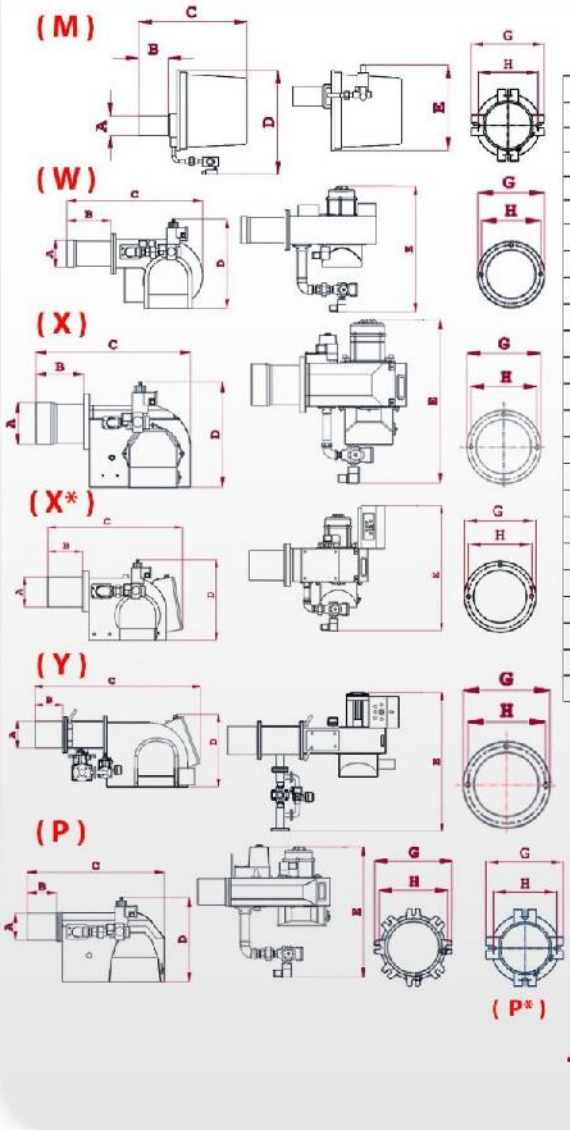

از آنجایی که شرکت گرم ایران به طور مداوم در حال بهبود تولیدات، ویژگیهای جدید و زیبایی محصولات می باشد. لذا این شرکت حق تغییر اطلاعات فنی، تجهیزات و لوازم جانبی را برای خود محفوظ می دارد و به دلیل کثرت قطعات اصلی و تنوع آنها شرح تجهیزات هر مدل بر حسب نیاز جداگانه اعلام می گردد.

FAMCO
هایپرصنعت

مشعلهای گازسوز

Gas Burners

مشخصات فنی

مدل	حداکثر ظرفیت kcal/h	حداقل ظرفیت kcal/h	الکتروموتور W	سروو موتور	نحوه عملکرد	سایر لوازم مشعل
GNG 50	53,000	20,000	100	-	تک مرحله	شیربرقی گاز - پرشر گاز - پرشر هوا - رله
CB 85	85,000	35,000	100	-	تک مرحله	شیربرقی گاز - پرشر گاز - پرشر هوا - رله
GBG 100	100,000	40,000	125	-	تک مرحله	شیربرقی گاز - پرشر گاز - پرشر هوا - رله
GNG 90	110,000	50,000	125	-	تک مرحله	شیربرقی گاز - پرشر گاز - پرشر هوا - رله
GNG 90A	155,000	65,000	175	-	تک مرحله	شیربرقی گاز - پرشر گاز - پرشر هوا - رله
GNG 90/1	165,000	65,000	175	-	تک مرحله	شیربرقی گاز - پرشر گاز - پرشر هوا - رله
GNG 90/2	240,000	65,000	240	-	تک مرحله	شیربرقی گاز - پرشر گاز - پرشر هوا - رله
GNG 90/3	340,000	85,000	370	-	تک مرحله	شیربرقی گاز - پرشر گاز - پرشر هوا - رله
GNG 90/4	400,000	100,000	450	-	تک مرحله	شیربرقی گاز - پرشر گاز - پرشر هوا - رله
GNG 90/5	500,000	130,000	750	-	تک مرحله	شیربرقی گاز - پرشر گاز - پرشر هوا - رله
GNG 90/4A	450,000	100,000	550	✓	دو مرحله	شیربرقی گاز - پرشر گاز - پرشر هوا - رله
GNG 90/5A	550,000	130,000	750	✓	دو مرحله	شیربرقی گاز - پرشر گاز - پرشر هوا به همراه تابلو برق مدار فرمان
GNG 90/6	700,000	180,000	1,100	✓	دو مرحله	خط گاز کامل به همراه تابلو برق مدار فرمان
GNG 90/8	830,000	270,000	1,500	✓	دو مرحله	خط گاز کامل به همراه تابلو برق مدار فرمان
GNG 90/10	1,200,000	300,000	2,200	✓	دو مرحله	خط گاز کامل به همراه تابلو برق مدار فرمان
GNG 90/12	1,500,000	320,000	3,000	✓	دو مرحله	خط گاز کامل به همراه تابلو برق مدار فرمان
GNG 90/15	1,700,000	400,000	4,000	✓	دو مرحله	خط گاز کامل به همراه تابلو برق مدار فرمان
GNG 90/20	2,200,000	450,000	5,500	✓	دو مرحله	خط گاز کامل به همراه تابلو برق مدار فرمان
GNG 90/25	2,700,000	450,000	7,500	✓	دو مرحله	خط گاز کامل به همراه تابلو برق اتصال ترمینالهای مدار فرمان
GNG 90/30	3,300,000	550,000	7,500	✓	دو مرحله	خط گاز کامل به همراه تابلو برق اتصال ترمینالهای مدار فرمان
GNG 90/40	4,400,000	700,000	11,000	✓	سه مرحله	خط گاز کامل به همراه تابلو برق اتصال ترمینالهای مدار فرمان
GNG 90/50	5,300,000	1,100,000	15,000	✓	سه مرحله	خط گاز کامل به همراه تابلو برق اتصال ترمینالهای مدار فرمان
GNG 90/60	6,200,000	1,500,000	18,500	✓	سه مرحله	خط گاز کامل به همراه تابلو برق اتصال ترمینالهای مدار فرمان

Overall Dimension

ابعاد ظاهری

مدل مشعل	ابعاد (میلیمتر)							تیپ بدنه
	A	B	C	D	E	G	H	
GNG 50	80	110	410	270	350	186	132	W
CB 85	80	105	425	300	365	186	132	P*
GBG 100	90	130	420	410	460	171	132	M
GNG 90	92	95	420	340	400	186	132	P*
GNG 90A	115	175	510	380	475	190	160	W
GNG 90/1	114	145	570	390	475	187	155	P
GNG 90/2	114	145	570	390	490	187	155	P
GNG 90/3	145	155	580	435	525	198	175	X
GNG 90/4	145	155	580	450	570	198	175	X
GNG 90/5	160	240	850	490	660	230	193	X*
GNG 90/4A	145	240	850	490	660	230	193	X
GNG 90/5A	160	240	850	490	660	230	193	Y
GNG 90/6	176	220	1070	540	900	260	215	Y
GNG 90/8	176	220	1070	540	945	260	215	Y
GNG 90/10	220	250	1150	630	1130	300	265	Y
GNG 90/12	220	250	1150	630	1160	300	265	Y
GNG 90/15	220	250	1150	630	1180	300	265	Y
GNG 90/20	255	250	1430	650	1745	360	305	Z
GNG 90/25	255	250	1525	650	1765	360	305	Z
GNG 90/30	255	250	1525	650	1780	360	305	Z
GNG 90/40	390	380	1750	850	2835	555	500	Z*
GNG 90/50	390	250	1680	1020	2835	650	580	Z*
GNG 90/60	415	210	1680	1150	2835	700	600	Z*

از آنجایی که شرکت گرم ایران به طور مداوم در حال بهبود تولیدات، ویژگیهای جدید و زیبایی محصولات می باشد. لذا این شرکت حق تغییر اطلاعات فنی، تجهیزات و لوازم جانبی را برای خود محفوظ می دارد و به دلیل کثرت قطعات اصلی و تنوع آنها شرح تجهیزات هر مدل بر حسب نیاز جداگانه اعلام می گردد.

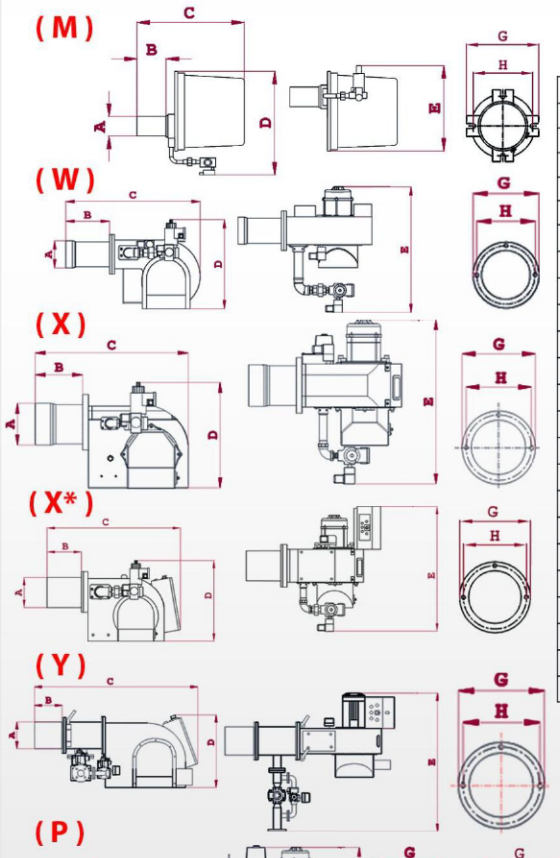

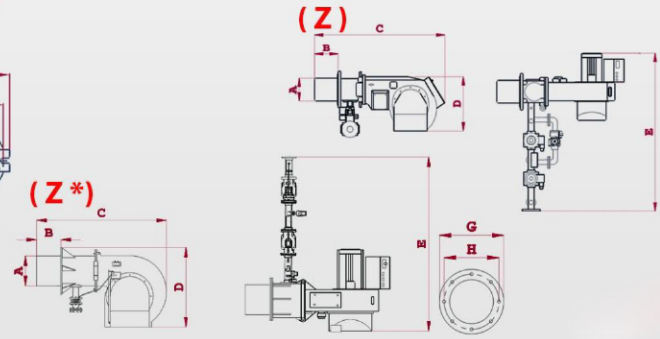

FAMCO
هایپرصنعت

GNG 90/20

مشعل گاز سوز با ظرفیت 450,000-2,200,000 Kcal/h

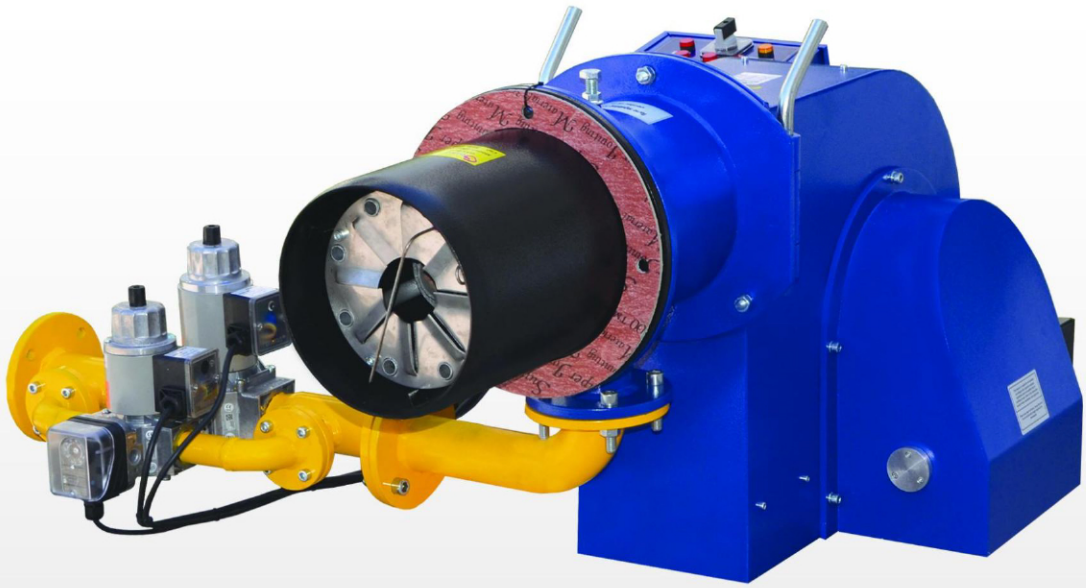

GNG 90/10

مشعل گاز سوز با ظرفیت 300,000-1,200,000 Kcal/h

FAMCO
هایپرصنعت

مشعلهای گازوئیل سوز

مشخصات فنی Oil Burners

مدل	حداکثرظرفیت kcal/h	حداقل ظرفیت kcal/h	الکتروموتور W	سروو موتور	نحوه عملکرد	سایر لوازم مشعل
GNO 50	53,000	-	100	-	تک مرحله	پمپ سوخت - شیر برقی گازوئیل - چشم الکترونیک - رله
CO 85	85,000	35,000	100	-	تک مرحله	پمپ سوخت - شیر برقی گازوئیل - چشم الکترونیک - رله
GNO 90	120,000	50,000	125	-	تک مرحله	پمپ سوخت - شیر برقی گازوئیل - چشم الکترونیک - رله
GNO 90A	155,000	65,000	175	-	تک مرحله	پمپ سوخت - شیر برقی گازوئیل - چشم الکترونیک - رله
GNO 90/1	165,000	65,000	175	-	تک مرحله	پمپ سوخت - شیر برقی گازوئیل - چشم الکترونیک - رله
GNO 90/2	240,000	65,000	240	-	تک مرحله	پمپ سوخت - شیر برقی گازوئیل - چشم الکترونیک - رله
GNO 90/3	340,000	85,000	370	-	تک مرحله	پمپ سوخت - شیر برقی گازوئیل - چشم الکترونیک - رله
GNO 90/4	450,000	100,000	450	دمپر هیدرولیک	دو مرحله	پمپ سوخت - شیر برقی گازوئیل - چشم الکترونیک - رله
GNO 90/5	550,000	130,000	750	دمپر هیدرولیک	دو مرحله	پمپ سوخت - شیر برقی گازوئیل - چشم الکترونیک - رله
GNO 90/6	700,000	180,000	1,100	دمپر هیدرولیک	دو مرحله	تابلو برق مدار فرمان کامل - پمپ سوخت - شیر برقی - چشم الکترونیک
GNO 90/8	830,000	270,000	1,500	دمپر هیدرولیک	دو مرحله	تابلو برق مدار فرمان کامل - پمپ سوخت - شیر برقی - چشم الکترونیک
GNO 90/10	1,200,000	300,000	2,200	دمپر هیدرولیک	دو مرحله	تابلو برق مدار فرمان کامل - پمپ سوخت - شیر برقی - چشم الکترونیک
GNO 90/12	1,500,000	320,000	3,000	دمپر هیدرولیک	دو مرحله	تابلو برق مدار فرمان کامل - پمپ سوخت - شیر برقی - چشم الکترونیک
GNO 90/15	1,700,000	400,000	4,000	دمپر هیدرولیک	دو مرحله	تابلو برق مدار فرمان کامل - پمپ سوخت - شیر برقی - چشم الکترونیک
GNO 90/20	2,200,000	450,000	5,500	✔	دو مرحله	تابلو برق مدار فرمان کامل - پمپ سوخت - شیر برقی - چشم الکترونیک
GNO 90/25	2,700,000	450,000	7,500	✔	دو مرحله	تابلو برق مدار فرمان کامل - پمپ سوخت - شیر برقی - چشم الکترونیک
GNO 90/30	3,300,000	550,000	7,500	✔	دو مرحله	تابلو برق مدار فرمان کامل - پمپ سوخت - شیر برقی - چشم الکترونیک
GNO 90/40	4,400,000	700,000	11,000	✔	سه مرحله - چند مرحله	تابلو برق مدار فرمان کامل - پمپ سوخت - شیر برقی - چشم الکترونیک
GNO 90/50	5,300,000	1,100,000	15,000	✔	سه مرحله - چند مرحله	تابلو برق مدار فرمان کامل - پمپ سوخت - شیر برقی - چشم الکترونیک
GNO 90/60	6,200,000	1,500,000	18,500	✔	سه مرحله - چند مرحله	تابلو برق مدار فرمان کامل - پمپ سوخت - شیر برقی - چشم الکترونیک

ابعاد ظاهری Overall Dimension

مدل مشعل	ابعاد (میلیمتر)							تیپ بدنه
	A	B	C	D	E	G	H	
GNO 50	80	110	390	210	300	186	132	P*
CO 85	80	95	420	195	340	186	132	P*
GNO 90	90	95	420	240	365	186	132	P*
GNO 90A	115	175	510	290	400	190	160	W
GNO 90/1	110	120	540	263	385	187	155	P
GNO 90/2	110	120	540	263	400	187	155	P
GNO 90/3	145	155	585	350	455	198	175	X
GNO 90/4	145	155	585	350	570	198	175	X
GNO 90/5	160	240	740	490	645	198	175	X*
GNO 90/6	165	220	1070	460	650	260	215	Y
GNO 90/8	165	220	1070	470	650	260	215	Y
GNO 90/10	220	250	1150	560	790	300	265	Y
GNO 90/12	220	250	1150	560	820	300	265	Y
GNO 90/15	220	250	1150	560	840	300	265	Y
GNO 90/20	255	250	1430	650	930	360	305	Z
GNO 90/25	255	250	1525	650	870	360	305	Z
GNO 90/30	255	250	1525	650	870	360	305	Z
GNO 90/40	390	380	1750	850	1050	555	500	Z*
GNO 90/50	390	250	1680	1020	1050	650	580	Z*
GNO 90/60	415	210	1680	1150	1050	700	600	Z*

از آنجایی که شرکت گرم ایران به طور مداوم در حال بهبود تولیدات، ویژگیهای جدید و زیبایی محصولات می باشد. لذا این شرکت حق تغییر اطلاعات فنی، تجهیزات و لوازم جانبی را برای خود محفوظ می دارد و به دلیل کثرت قطعات اصلی و تنوع آنها شرح تجهیزات هر مدل بر حسب نیاز جداگانه اعلام می گردد.

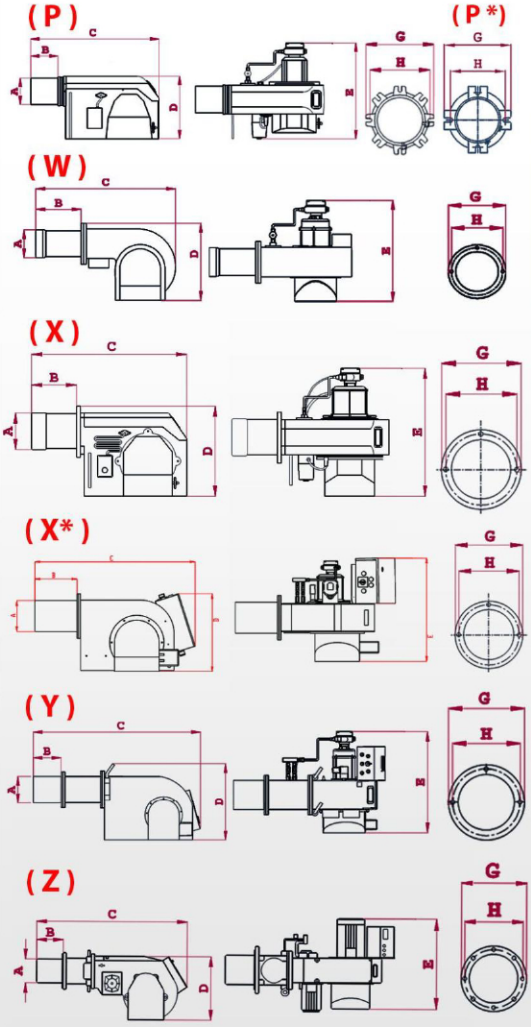

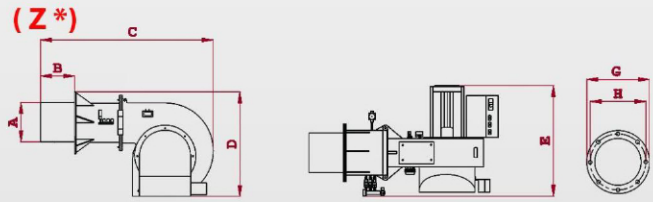

FAMCO
هایپرصنعت

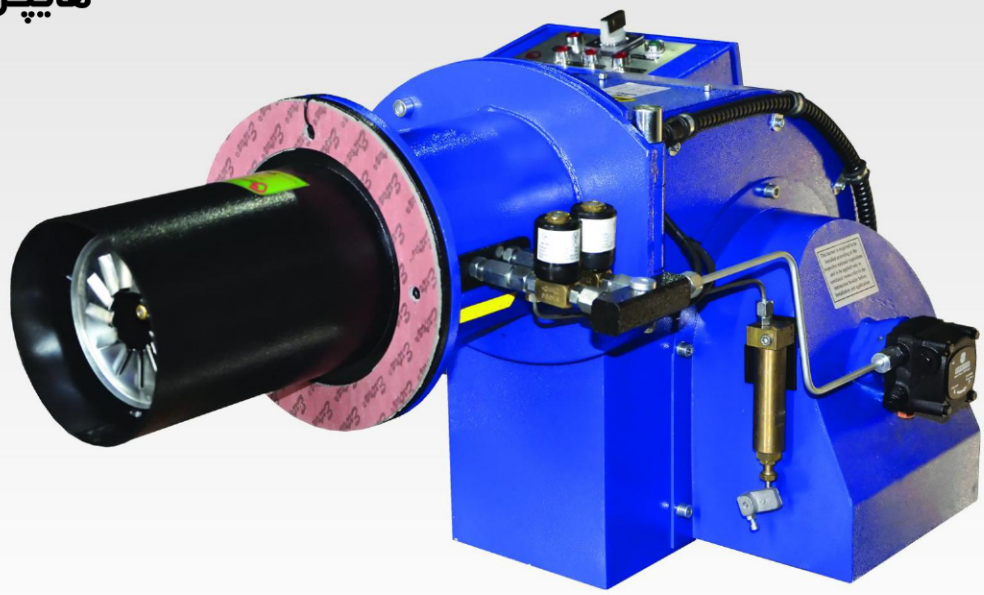

GNO 90/8

مشعل گازوئیل سوز با ظرفیت 270,000-8300,000 Kcal/h

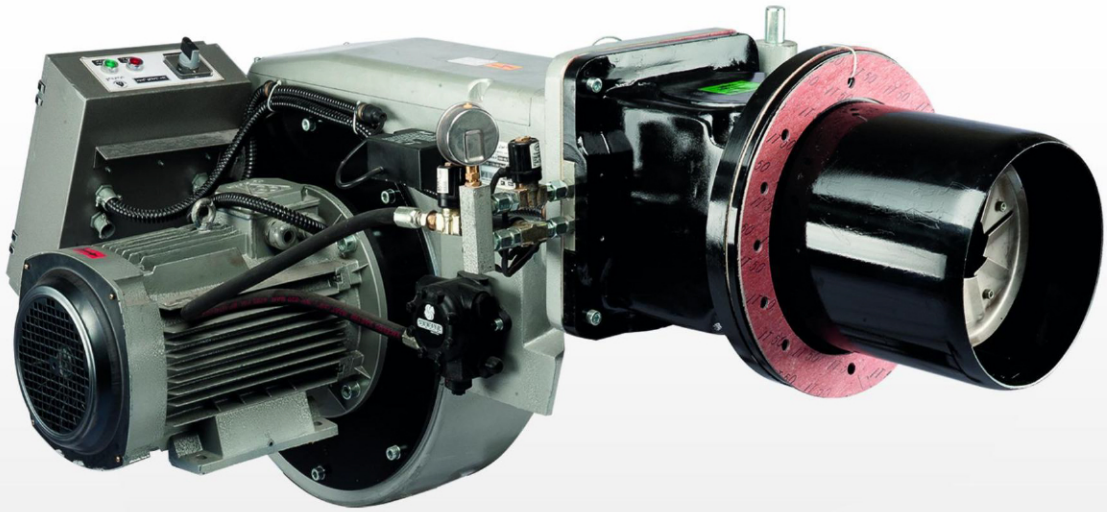

GNO 90/25

مشعل گازوئیل سوز با ظرفیت 450,000-2,700,000 Kcal/h

FAMCO
هایپرصنعت

مشعلهای دوگانه سوز

Gas & Oil Burners

مشخصات فنی

مدل	ظرفیت kcal/h	ظرفیت kcal/h	الکتروموتور W	سروو موتور	نحوه عملکرد	سایر لوازم مشعل
GND 300	120,000	50,000	125	-	تک مرحله	پمپ سوخت - شیر برقی گاز - شیر برقی گازوئیل - رله
GND 300A	155,000	65,000	175	-	تک مرحله	پمپ سوخت - شیر برقی گاز - شیر برقی گازوئیل - رله
GND 301	192,000	65,000	175	-	تک مرحله	پمپ سوخت - شیر برقی گاز - شیر برقی گازوئیل - رله
GND 302	240,000	65,000	240	-	تک مرحله	پمپ سوخت - شیر برقی گاز - شیر برقی گازوئیل - رله
GND 303	340,000	85,000	370	-	تک مرحله	پمپ سوخت - شیر برقی گاز - شیر برقی گازوئیل - رله
GND 304	450,000	100,000	450	✓	دو مرحله	پمپ سوخت - شیر برقی گاز - شیر برقی گازوئیل - رله
GND 305	550,000	130,000	750	✓	دو مرحله	خط گاز کامل - تابلو برق - شیر برقی گازوئیل - شیربرقی گاز - پمپ سوخت
GND 306	700,000	180,000	1,100	✓	دو مرحله	خط گاز کامل - تابلو برق - شیر برقی گازوئیل - شیربرقی گاز - پمپ سوخت
GND 308	830,000	270,000	1,500	✓	دو مرحله	خط گاز کامل - تابلو برق - شیر برقی گازوئیل - شیربرقی گاز - پمپ سوخت
GND 310	1,200,000	300,000	2,200	✓	دو مرحله	خط گاز کامل - تابلو برق - شیر برقی گازوئیل - شیربرقی گاز - پمپ سوخت
GND 312	1,500,000	320,000	3,000	✓	دو مرحله	خط گاز کامل - تابلو برق - شیر برقی گازوئیل - شیربرقی گاز - پمپ سوخت
GND 315	1,700,000	400,000	4,000	✓	دو مرحله	خط گاز کامل - تابلو برق - شیر برقی گازوئیل - شیربرقی گاز - پمپ سوخت
GND 320	2,200,000	450,000	5,500	✓	دو مرحله	خط گاز کامل - تابلو برق - شیر برقی گازوئیل - شیربرقی گاز - پمپ سوخت
GND 325	2,700,000	450,000	7,500	✓	دو مرحله	خط گاز کامل - تابلو برق - شیر برقی گازوئیل - شیربرقی گاز - پمپ سوخت
GND 330	3,300,000	550,000	7,500	✓	دو مرحله	خط گاز کامل - تابلو برق - شیر برقی گازوئیل - شیربرقی گاز - پمپ سوخت
GND340	4,400,000	700,000	11,000	✓	سه مرحله	خط گاز کامل - تابلو برق - شیر برقی گازوئیل - شیربرقی گاز - پمپ سوخت
GND 350	5,300,000	1,100,000	15,000	✓	سه مرحله	خط گاز کامل - تابلو برق - شیر برقی گازوئیل - شیربرقی گاز - پمپ سوخت
GND 360	6,200,000	1,500,000	18,500	✓	سه مرحله	خط گاز کامل - تابلو برق - شیر برقی گازوئیل - شیربرقی گاز - پمپ سوخت

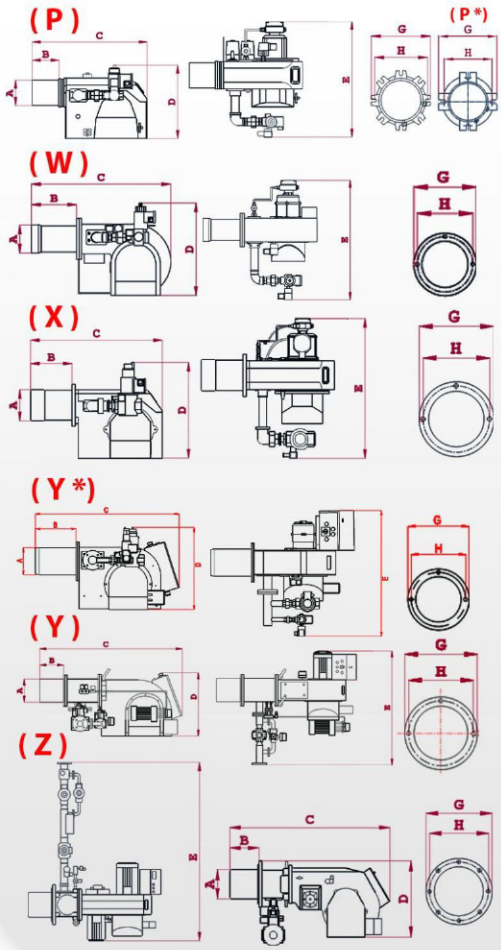

ابعاد ظاهری

Overall Dimension

مدل مشعل	ابعاد (میلیمتر)							تیپ بدنه
	A	B	C	D	E	G	H	
GND 300	90	95	500	340	470	186	132	P*
GND 300A	115	175	510	380	550	190	160	W
GND 301	110	115	545	390	530	187	155	P
GND 302	110	115	580	435	550	187	155	P
GND 303	145	190	585	440	570	198	175	X
GND 304	145	170	900	440	660	210	185	X*
GND 305	160	240	900	440	750	230	193	Y*
GND 306	176	220	1070	540	925	260	215	Y
GND 308	176	220	1070	540	970	260	215	Y
GND 310	220	250	1150	630	1130	300	265	Y
GND 312	220	250	1150	630	1180	300	265	Y
GND 315	220	250	1150	630	1210	300	265	Y
GND 320	255	250	1430	650	1945	360	305	Z
GND 325	255	250	1525	650	1815	360	305	Z
GND 330	255	250	1525	650	1860	360	305	Z
GND 340	390	380	1750	740	2835	555	580	Z*
GND 350	390	250	1680	1020	2835	650	580	Z*
GND 360	415	210	1680	1150	2835	700	600	Z*

از آنجایی که شرکت گرم ایران به طور مداوم در حال بهبود تولیدات، ویژگیهای جدید و زیبایی محصولات می باشد. لذا این شرکت حق تغییر اطلاعات فنی، تجهیزات و لوازم جانبی را برای خود محفوظ می دارد و به دلیل کثرت قطعات اصلی و تنوع آنها شرح تجهیزات هر مدل بر حسب نیاز جداگانه اعلام می گردد.

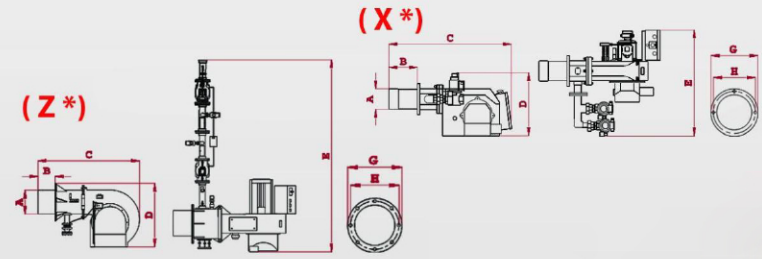

FAMCO
هایپرصنعت

GND 306

مشعل دوگانه سوز با ظرفیت 180,000-700,000 Kcal/h

GND 304

مشعل دوگانه سوز با ظرفیت 100,000-450,000 Kcal/h

FAMCO
هایپرصنعت

مشعلهای مازوت سوز

Heavy Oil Burners

مشخصات فنی

مدل	حداکثر ظرفیت kcal/h	حداقل ظرفیت kcal/h	الکتروموتور W	سروو موتور	نحوه عملکرد	سایر لوازم مشعل
GNO 406	700,000	180,000	1,100	✔	دو مرحله	تابلو برق مدار فرمان - پمپ سوخت شیر برقی - پیش گرمکن مازوت
GNO 408	830,000	270,000	1,500	✔	دو مرحله	تابلو برق مدار فرمان - پمپ سوخت شیر برقی - پیش گرمکن مازوت
GNO 410	1,200,000	300,000	2,200	✔	دو مرحله	تابلو برق مدار فرمان - پمپ سوخت شیر برقی - پیش گرمکن مازوت
GNO 412	1,500,000	320,000	3,000	✔	دو مرحله	تابلو برق مدار فرمان - پمپ سوخت شیر برقی - پیش گرمکن مازوت
GNO 415	1,700,000	400,000	4,000	✔	دو مرحله	تابلو برق مدار فرمان - پمپ سوخت شیر برقی - پیش گرمکن مازوت
GNO 420	2,200,000	450,000	5,500	✔	دو مرحله	تابلو برق مدار فرمان - پمپ سوخت شیر برقی - پیش گرمکن مازوت
GNO 425	2,700,000	450,000	7,500	✔	دو مرحله	تابلو برق مدار فرمان - پمپ سوخت شیر برقی - پیش گرمکن مازوت
GNO 430	3,300,000	550,000	7,500	✔	دو مرحله	تابلو برق مدار فرمان - پمپ سوخت شیر برقی - پیش گرمکن مازوت
GNO 440	4,400,000	700,000	11,000	✔	سه مرحله	تابلو برق مدار فرمان - پمپ سوخت شیر برقی - پیش گرمکن مازوت
GNO 450	5,300,000	1,100,000	15,000	✔	سه مرحله	تابلو برق مدار فرمان - پمپ سوخت شیر برقی - پیش گرمکن مازوت
GNO 460	6,200,000	1,500,000	18,500	✔	سه مرحله	تابلو برق مدار فرمان - پمپ سوخت شیر برقی - پیش گرمکن مازوت

Overall Dimension

ابعاد ظاهری

مدل مشعل	ابعاد (میلیمتر)							تیپ بدنه
	A	B	C	D	E	G	H	
GNO 406	165	220	1070	460	750	260	215	Y
GNO 408	165	220	1070	470	750	260	215	Y
GNO 410	220	250	1150	550	870	300	265	Y
GNO 412	220	250	1150	550	870	300	265	Y
GNO 415	220	250	1150	550	870	300	265	Y
GNO 420	255	250	1430	650	930	360	305	Z
GNO 425	255	250	1525	650	870	360	305	Z
GNO 430	255	250	1525	650	870	360	305	Z
GNO 440	390	380	1750	850	1050	555	500	Z*
GNO 450	390	250	1680	1020	1050	650	580	Z*
GNO 460	415	210	1680	1150	1050	700	600	Z*

از آنجایی که شرکت گرم ایران به طور مداوم در حال بهبود تولیدات، ویژگیهای جدید و زیبایی محصولات می باشد.لذا این شرکت حق تغییر اطلاعات فنی، تجهیزات و لوازم جانبی را برای خود محفوظ می دارد و به دلیل کثرت قطعات اصلی و تنوع آنها شرح تجهیزات هر مدل بر حسب نیاز جداگانه اعلام می گردد.

(Z)

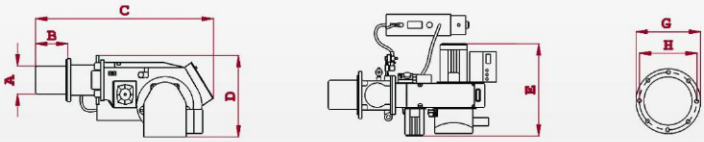

(Z*)

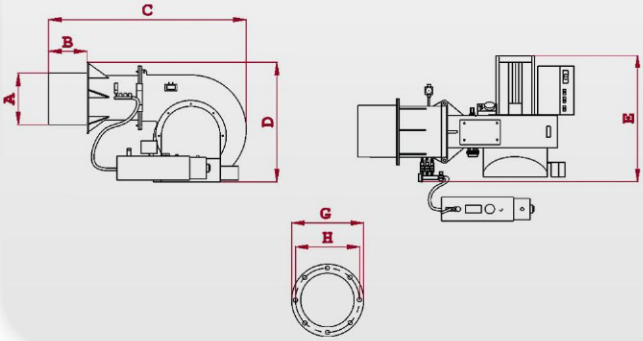

(Y)

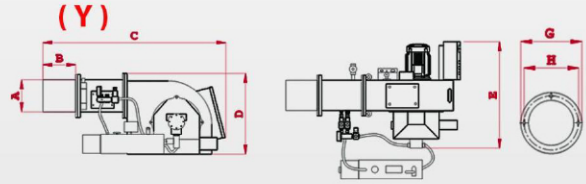

FAMCO
هایپرصنعت

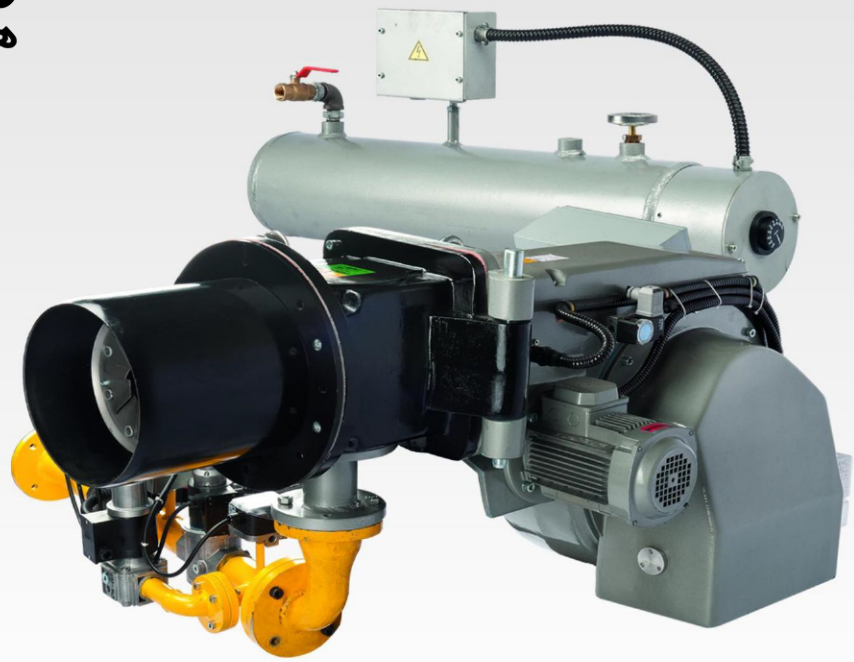

GNO 430

مشعل مازوت سوز با ظرفیت 550,000-3,300,000 Kcal/h

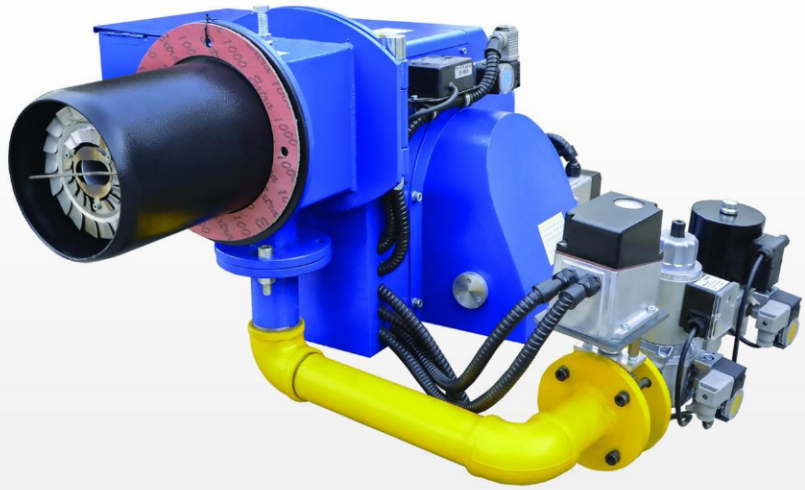

GNG 90/8M

مشعل مادولار گازسوز با ظرفیت 270,000-830,000 Kcal/h

FAMCO
هایپرصنعت

مشعلهای سه گانه سوز

Multi Fuel Burners

مشخصات فنی

مدل	حداکثر ظرفیت kcal/h	حداقل ظرفیت kcal/h	الکتروموتور W	سروو موتور	نحوه عملکرد	سایر لوازم مشعل
GNT 506	700,000	180,000	1,100	✔	دو مرحله	خط گاز - تابلو برق مدار فرمان - پمپ سوخت - شیر برقی گاز شیر برقی گازوئیل - پیش گرمکن مازوت
GNT 508	830,000	270,000	1,500	✔	دو مرحله	خط گاز - تابلو برق مدار فرمان - پمپ سوخت - شیر برقی گاز شیر برقی گازوئیل - پیش گرمکن مازوت
GNT 510	1,200,000	300,000	2,200	✔	دو مرحله	خط گاز - تابلو برق مدار فرمان - پمپ سوخت - شیر برقی گاز شیر برقی گازوئیل - پیش گرمکن مازوت
GNT 512	1,500,000	320,000	3,000	✔	دو مرحله	خط گاز - تابلو برق مدار فرمان - پمپ سوخت - شیر برقی گاز شیر برقی گازوئیل - پیش گرمکن مازوت
GNT 515	1,700,000	400,000	4,000	✔	دو مرحله	خط گاز - تابلو برق مدار فرمان - پمپ سوخت - شیر برقی گاز شیر برقی گازوئیل - پیش گرمکن مازوت
GNT 520	2,200,000	450,000	5,500	✔	دو مرحله	خط گاز - تابلو برق مدار فرمان - پمپ سوخت - شیر برقی گاز شیر برقی گازوئیل - پیش گرمکن مازوت
GNT 525	2,700,000	450,000	7,500	✔	دو مرحله	خط گاز - تابلو برق مدار فرمان - پمپ سوخت - شیر برقی گاز شیر برقی گازوئیل - پیش گرمکن مازوت
GNT 530	3,300,000	550,000	7,500	✔	دو مرحله	خط گاز - تابلو برق مدار فرمان - پمپ سوخت - شیر برقی گاز شیر برقی گازوئیل - پیش گرمکن مازوت
GNT 540	4,400,000	700,000	11,000	✔	سه مرحله	خط گاز - تابلو برق مدار فرمان - پمپ سوخت - شیر برقی گاز شیر برقی گازوئیل - پیش گرمکن مازوت
GNT 550	5,300,000	1,100,000	15,000	✔	سه مرحله	خط گاز - تابلو برق مدار فرمان - پمپ سوخت - شیر برقی گاز شیر برقی گازوئیل - پیش گرمکن مازوت
GNT 560	6,200,000	1,500,000	18,500	✔	سه مرحله	خط گاز - تابلو برق مدار فرمان - پمپ سوخت - شیر برقی گاز شیر برقی گازوئیل - پیش گرمکن مازوت

ابعاد ظاهری Overall Dimension

مدل مشعل	ابعاد (میلیمتر)							
	A	B	C	D	E	G	H	تیپ بدنه
GNT 506	176	220	1070	540	925	260	215	X
GNT 508	176	220	1070	540	965	260	215	X
GNT 510	220	250	1150	640	1250	300	265	X
GNT 512	220	250	1150	640	1250	300	265	X
GNT 515	220	250	1150	650	1280	300	265	X
GNT 520	255	250	1430	650	1945	360	305	Z
GNT 525	255	250	1525	650	1815	360	305	Z
GNT 530	255	250	1525	650	1860	360	305	Z
GNT 540	390	380	1750	850	2835	550	500	Z*
GNT 550	390	250	1680	1020	2835	650	580	Z*
GNT 560	415	210	1680	1150	2835	700	600	Z*

از آنجایی که شرکت گرم ایران به طور مداوم در حال بهبود تولیدات، ویژگیهای جدید و زیبایی محصولات می باشد.لذا این شرکت حق تغییر اطلاعات فنی، تجهیزات و لوازم جانبی را برای خود محفوظ می دارد.

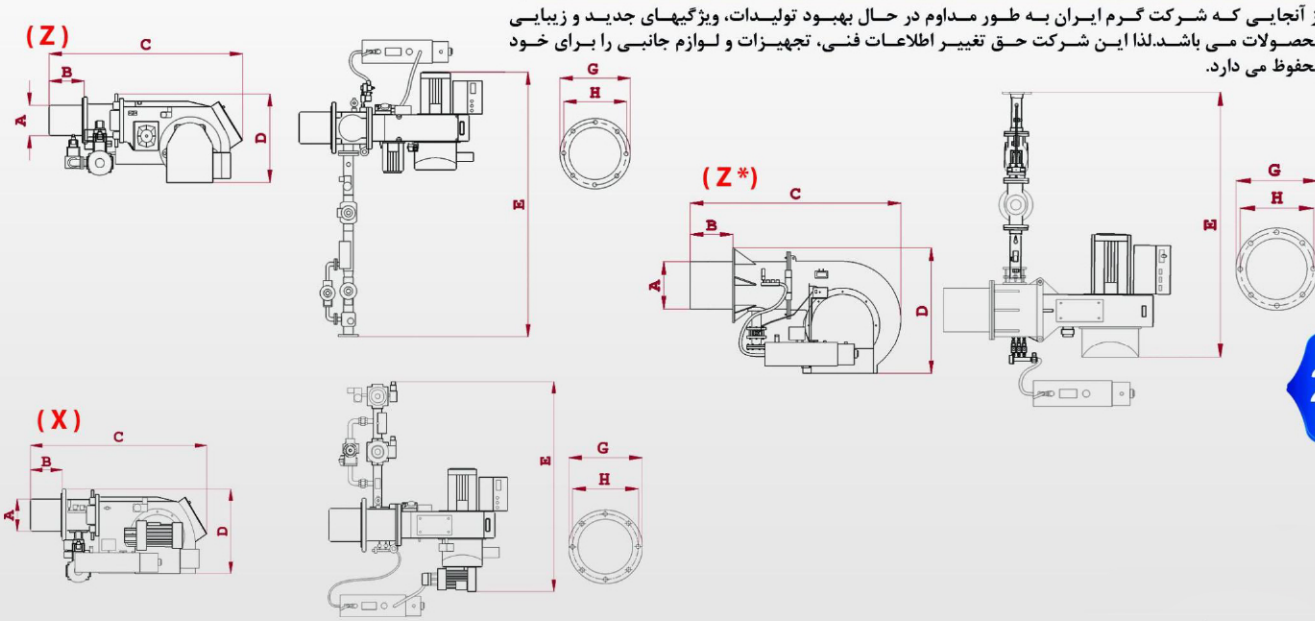

FAMCO
هایپرصنعت

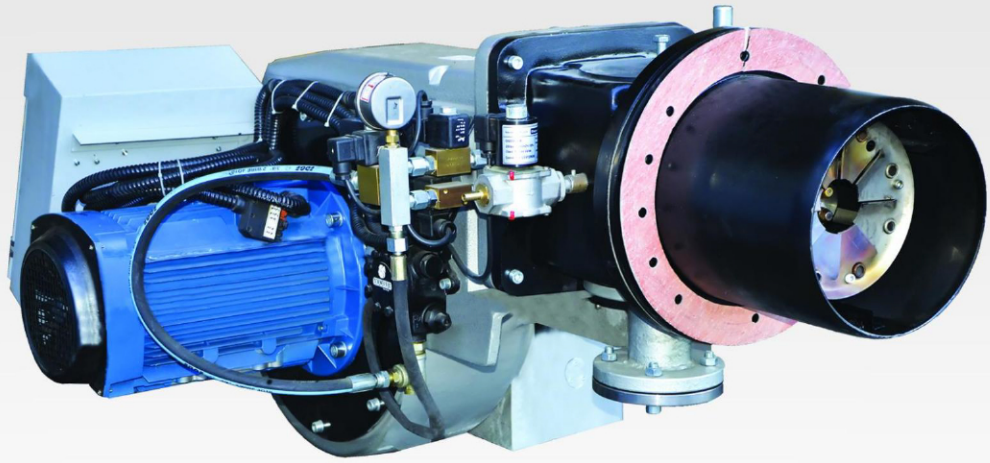

GNT 525

مشعل سه گانه سوز با ظرفیت 450,000 - 2,700,000 Kcal/h

GNT 560

مشعل سه گانه سوز با ظرفیت 1,500,000-6,200,000 Kcal/h

FAMCO
هایپرصنعت

مشعلهای مجهز به سیستم
CAM

Gas fuel Burners with CAM مشخصات فنی

مدل	حداکثر ظرفیت kcal/h	حداقل ظرفیت kcal/h	الکتروموتور W	سروو موتور	نوع احتراق	سایر لوازم مشعل
GNG 90/7 BC	800,000	270,000	1,100	✓	دو مرحله تدریجی	خط گاز به همراه تابلو برق مدار فرمان
GNG 90/9 BC	950,000	300,000	1,500	✓	دو مرحله تدریجی	خط گاز به همراه تابلو برق مدار فرمان
GNG 90/12 BC	1,550,000	320,000	3,000	✓	دو مرحله تدریجی	خط گاز به همراه تابلو برق مدار فرمان
GNG 90/15 BC	2,000,000	450,000	4,000	✓	دو مرحله تدریجی	خط گاز به همراه تابلو برق مدار فرمان
GNG 90/30 BC	3,100,000	550,000	7,500	✓	دو مرحله تدریجی	خط گاز به همراه تابلو برق مدار فرمان

Oil fuel Burners with CAM مشخصات فنی

مدل	حداکثر ظرفیت kcal/h	حداقل ظرفیت kcal/h	الکتروموتور W	سروو موتور	نحوه عملکرد	سایر لوازم مشعل
GNO 90/7 BC	800,000	270,000	1,100	✓	دو مرحله تدریجی	تابلو برق مدار فرمان
GNO 90/9 BC	950,000	300,000	1,500	✓	دو مرحله تدریجی	تابلو برق مدار فرمان
GNO 90/12 BC	1,550,000	320,000	3,000	✓	دو مرحله تدریجی	تابلو برق مدار فرمان
GNO 90/15 BC	2,000,000	450,000	4,000	✓	دو مرحله تدریجی	تابلو برق مدار فرمان
GNO 90/30 BC	3,100,000	550,000	7,500	✓	دو مرحله تدریجی	تابلو برق مدار فرمان

Gas & Oil Burners with CAM مشخصات فنی

مدل	حداکثر ظرفیت kcal/h	حداقل ظرفیت kcal/h	الکتروموتور W	سروو موتور	نحوه عملکرد	سایر لوازم مشعل
GND 307 BC	800,000	270,000	1,100	✓	دو مرحله تدریجی	خط گاز به همراه تابلو برق مدار فرمان
GND 309 BC	950,000	300,000	1,500	✓	دو مرحله تدریجی	خط گاز به همراه تابلو برق مدار فرمان
GND 312 BC	1,550,000	320,000	3,000	✓	دو مرحله تدریجی	خط گاز به همراه تابلو برق مدار فرمان
GND 315 BC	2,000,000	450,000	4,000	✓	دو مرحله تدریجی	خط گاز به همراه تابلو برق مدار فرمان
GND 330 BC	3,100,000	550,000	7,500	✓	دو مرحله تدریجی	خط گاز به همراه تابلو برق مدار فرمان

مزایای مشعل های مجهز به سیستم CAM :

- دارای سیستم تنظیم مکانیکی نسبت سوخت و هوا
- احتراق بهتر
- مصرف سوخت کمتر
- راندمان بالاتر
- آلایندگی زیست محیطی کمتر

FAMCO
هایپرصنعت

مشعلهای مادولار

مشخصات فنی Modular Gas fuel Burners

مدل	حداکثر ظرفیت kcal/h	حداقل ظرفیت kcal/h	الکتروموتور W	سرو موتور	نحوه عملکرد	سایر لوازم مشعل
GNG 90/10 M	1,200,000	300,000	2,200	✓	مادولار	خط گاز کامل به همراه تابلو برق مدار فرمان
GNG 90/12 M	1,500,000	320,000	3,000	✓	مادولار	خط گاز کامل به همراه تابلو برق مدار فرمان
GNG 90/15 M	1,700,000	400,000	4,000	✓	مادولار	خط گاز کامل به همراه تابلو برق مدار فرمان
GNG 90/20 M	2,200,000	450,000	5,500	✓	مادولار	خط گاز کامل به همراه تابلو برق مدار فرمان
GNG 90/25 M	2,700,000	450,000	7,500	✓	مادولار	خط گاز کامل به همراه تابلو برق مدار فرمان
GNG 90/30 M	3,300,000	550,000	7,500	✓	مادولار	خط گاز کامل به همراه تابلو برق مدار فرمان
GNG 90/40 M	4,400,000	700,000	11,000	✓	مادولار	خط گاز کامل به همراه تابلو برق مدار فرمان
GNG 90/50 M	5,300,000	1,100,000	15,000	✓	مادولار	خط گاز کامل به همراه تابلو برق مدار فرمان
GNG 90/60 M	6,200,000	1,500,000	18,500	✓	مادولار	خط گاز کامل به همراه تابلو برق مدار فرمان
GNG 90/65 M	6,700,000	1,500,000	-	✓	مادولار	خط گاز کامل به همراه تابلو برق مدار فرمان
GNG 90/70 M	7,100,000	1,700,000	-	✓	مادولار	خط گاز کامل به همراه تابلو برق مدار فرمان
GNG 90/75 M	7,800,000	1,800,000	-	✓	مادولار	خط گاز کامل به همراه تابلو برق مدار فرمان
GNG 90/85 M	8,800,000	2,000,000	-	✓	مادولار	خط گاز کامل به همراه تابلو برق مدار فرمان
GNG 90/100 M	10,300,000	2,300,000	-	✓	مادولار	خط گاز کامل به همراه تابلو برق مدار فرمان
GNG 90/120 M	11,800,000	2,500,000	-	✓	مادولار	خط گاز کامل به همراه تابلو برق مدار فرمان

مشخصات فنی Modular Dual fuel Burners (Gas & Oil)

مدل	حداکثر ظرفیت kcal/h	ظرفیت حداقل kcal/h	الکتروموتور W	سروو موتور	نحوه عملکرد	سایر لوازم مشعل
GND 310 M	1,200,000	300,000	2,200	✓	مادولار	خط گاز کامل به همراه تابلو برق مدار فرمان
GND 312 M	1,500,000	320,000	3,000	✓	مادولار	خط گاز کامل به همراه تابلو برق مدار فرمان
GND 315 M	1,700,000	400,000	4,000	✓	مادولار	خط گاز کامل به همراه تابلو برق مدار فرمان
GND 320 M	2,200,000	450,000	5,500	✓	مادولار	خط گاز کامل به همراه تابلو برق مدار فرمان
GND 325 M	2,700,000	450,000	7,500	✓	مادولار	خط گاز کامل به همراه تابلو برق مدار فرمان
GND 330 M	3,300,000	550,000	7,500	✓	مادولار	خط گاز کامل به همراه تابلو برق مدار فرمان
GND 340 M	4,400,000	700,000	11,000	✓	مادولار	خط گاز کامل به همراه تابلو برق مدار فرمان
GND 350 M	5,300,000	1,100,000	15,000	✓	مادولار	خط گاز کامل به همراه تابلو برق مدار فرمان
GND 360 M	6,200,000	1,500,000	18,500	✓	مادولار	خط گاز کامل به همراه تابلو برق مدار فرمان
GND 365 M	6,700,000	1,500,000	-	✓	مادولار	خط گاز کامل به همراه تابلو برق مدار فرمان
GND 370 M	7,100,000	1,700,000	-	✓	مادولار	خط گاز کامل به همراه تابلو برق مدار فرمان
GND 375 M	7,800,000	1,800,000	-	✓	مادولار	خط گاز کامل به همراه تابلو برق مدار فرمان
GND 385 M	8,800,000	2,000,000	-	✓	مادولار	خط گاز کامل به همراه تابلو برق مدار فرمان
GND 3100 M	10,300,000	2,300,000	-	✓	مادولار	خط گاز کامل به همراه تابلو برق مدار فرمان
GND 3120 M	11,800,000	2,500,000	-	✓	مادولار	خط گاز کامل به همراه تابلو برق مدار فرمان

مزایای مشعل های مادولار:

- مجهز به سیستم هوشمند PLC جهت کنترل الکترونیکی نسبت سوخت و هوا
- پایداری بهتر شعله
- قابلیت اتصال به سیستم هوشمند BMS و کنترل از راه دور
- احتراق بهتر
- مصرف سوخت کمتر
- راندمان بالاتر
- آلایندگی زیست محیطی کمتر

FAMCO
هایپرصنعت

مشعلهای هواجدا مادولار

مشخصات فنی Dual Block Modular Gas Burners

مدل	حداکثر ظرفیت kcal/h	حداقل ظرفیت kcal/h	الکتروموتور kW	سرو موتور	نحوه عملکرد	سایر لوازم مشعل
SMG 90/65	6,700,000	1,500,000	18.5	✓	مادولیتینگ	خط گاز کامل به همراه تابلو برق مدار فرمان
SMG 90/70	7,100,000	1,700,000	22	✓	مادولیتینگ	خط گاز کامل به همراه تابلو برق مدار فرمان
SMG 90/75	7,800,000	1,800,000	22	✓	مادولیتینگ	خط گاز کامل به همراه تابلو برق مدار فرمان
SMG 90/85	8,800,000	2,000,000	26	✓	مادولیتینگ	خط گاز کامل به همراه تابلو برق مدار فرمان
SMG 90/100	10,300,000	2,300,000	28	✓	مادولیتینگ	خط گاز کامل به همراه تابلو برق مدار فرمان
SMG 90/120	11,800,000	2,500,000	32	✓	مادولیتینگ	خط گاز کامل به همراه تابلو برق مدار فرمان

مشخصات فنی Dual Block Modular Oil Burners

مدل	حداکثر ظرفیت kcal/h	حداقل ظرفیت kcal/h	الکتروموتور kW	سرو موتور	نحوه عملکرد	سایر لوازم مشعل
SMO 90/65	6,700,000	1,500,000	18.5	✓	مادولیتینگ	تابلو برق مدار فرمان
SMO 90/70	7,100,000	1,700,000	22	✓	مادولیتینگ	تابلو برق مدار فرمان
SMO 90/75	7,800,000	1,800,000	22	✓	مادولیتینگ	تابلو برق مدار فرمان
SMO 90/85	8,800,000	2,000,000	26	✓	مادولیتینگ	تابلو برق مدار فرمان
SMO 90/100	10,300,000	2,300,000	28	✓	مادولیتینگ	تابلو برق مدار فرمان
SMO 90/120	11,800,000	2,500,000	32	✓	مادولیتینگ	تابلو برق مدار فرمان

مشخصات فنی Dual Block Modular Dual Burners (Gas & Oil)

مدل	حداکثر ظرفیت kcal/h	حداقل ظرفیت kcal/h	الکتروموتور kW	سرو موتور	نحوه عملکرد	سایر لوازم مشعل
SMD 365	6,700,000	1,500,000	18.5	✓	مادولیتینگ	خط گاز کامل به همراه تابلو برق مدار فرمان
SMD 370	7,100,000	1,700,000	22	✓	مادولیتینگ	خط گاز کامل به همراه تابلو برق مدار فرمان
SMD 375	7,800,000	1,800,000	22	✓	مادولیتینگ	خط گاز کامل به همراه تابلو برق مدار فرمان
SMD 385	8,800,000	2,000,000	26	✓	مادولیتینگ	خط گاز کامل به همراه تابلو برق مدار فرمان
SMD 3100	10,300,000	2,300,000	28	✓	مادولیتینگ	خط گاز کامل به همراه تابلو برق مدار فرمان
SMD 3120	11,800,000	2,500,000	32	✓	مادولیتینگ	خط گاز کامل به همراه تابلو برق مدار فرمان

مشخصات فنی Dual Block Modular Heavy Oil Burners

مدل	حداکثر ظرفیت kcal/h	حداقل ظرفیت kcal/h	الکتروموتور kW	سرو موتور	نحوه عملکرد	سایر لوازم مشعل
SMO 465	6,700,000	1,500,000	18.5	✓	مادولیتینگ	تابلو برق مدار فرمان
SMO 470	7,100,000	1,700,000	22	✓	مادولیتینگ	تابلو برق مدار فرمان
SMO 475	7,800,000	1,800,000	22	✓	مادولیتینگ	تابلو برق مدار فرمان
SMO 485	8,800,000	2,000,000	26	✓	مادولیتینگ	تابلو برق مدار فرمان
SMO 4100	10,300,000	2,300,000	28	✓	مادولیتینگ	تابلو برق مدار فرمان
SMO 4120	11,800,000	2,500,000	32	✓	مادولیتینگ	تابلو برق مدار فرمان

مشخصات فنی Dual Block Modular Multi Fuel Burners (Gas & Oil & Heavy oil)

مدل	حداکثر ظرفیت kcal/h	حداقل ظرفیت kcal/h	الکتروموتور kW	سرو موتور	نحوه عملکرد	سایر لوازم مشعل
SMT 565	6,700,000	1,500,000	18.5	✓	مادولیتینگ	خط گاز کامل به همراه تابلو برق مدار فرمان
SMT 570	7,100,000	1,700,000	22	✓	مادولیتینگ	خط گاز کامل به همراه تابلو برق مدار فرمان
SMT 575	7,800,000	1,800,000	22	✓	مادولیتینگ	خط گاز کامل به همراه تابلو برق مدار فرمان
SMT 585	8,800,000	2,000,000	26	✓	مادولیتینگ	خط گاز کامل به همراه تابلو برق مدار فرمان
SMT 5100	10,300,000	2,300,000	28	✓	مادولیتینگ	خط گاز کامل به همراه تابلو برق مدار فرمان
SMT 5120	11,800,000	2,500,000	32	✓	مادولیتینگ	خط گاز کامل به همراه تابلو برق مدار فرمان

FAMCO
هایپرصنعت

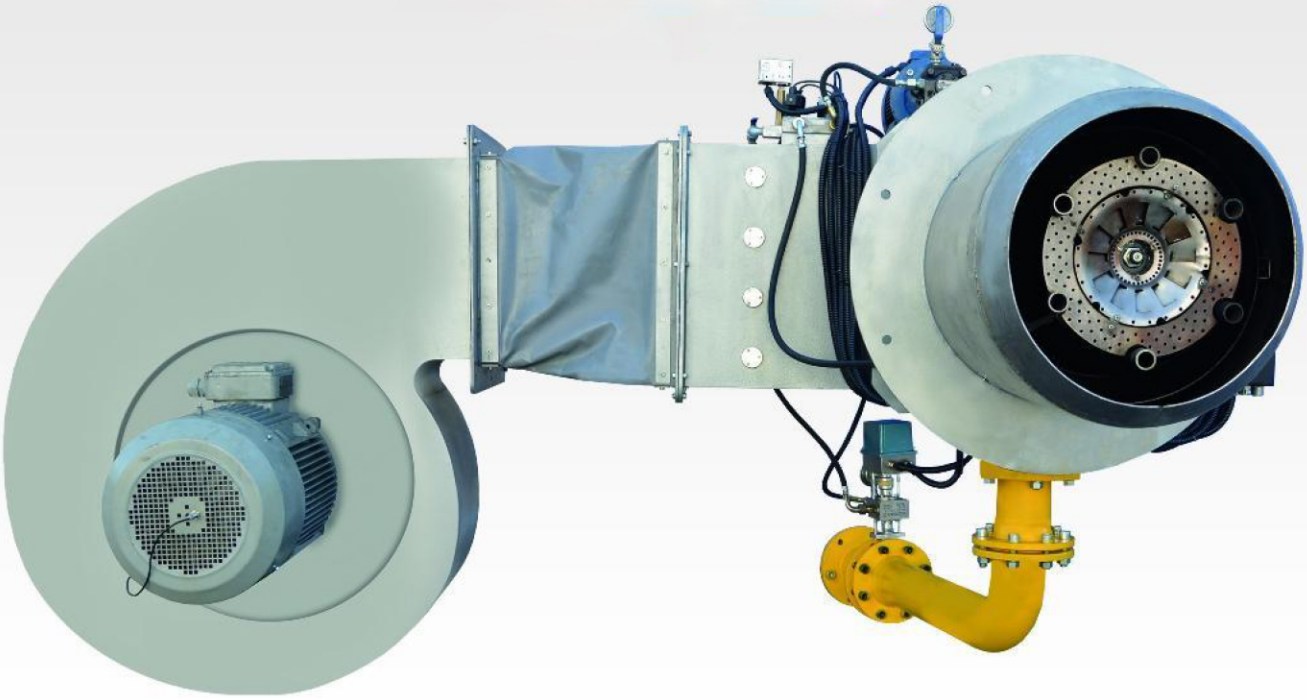

SMD 3100

مشعل دوگانه سوز هواجدا مادولار با ظرفیت 2,300,000-10,300,000 Kcal/h

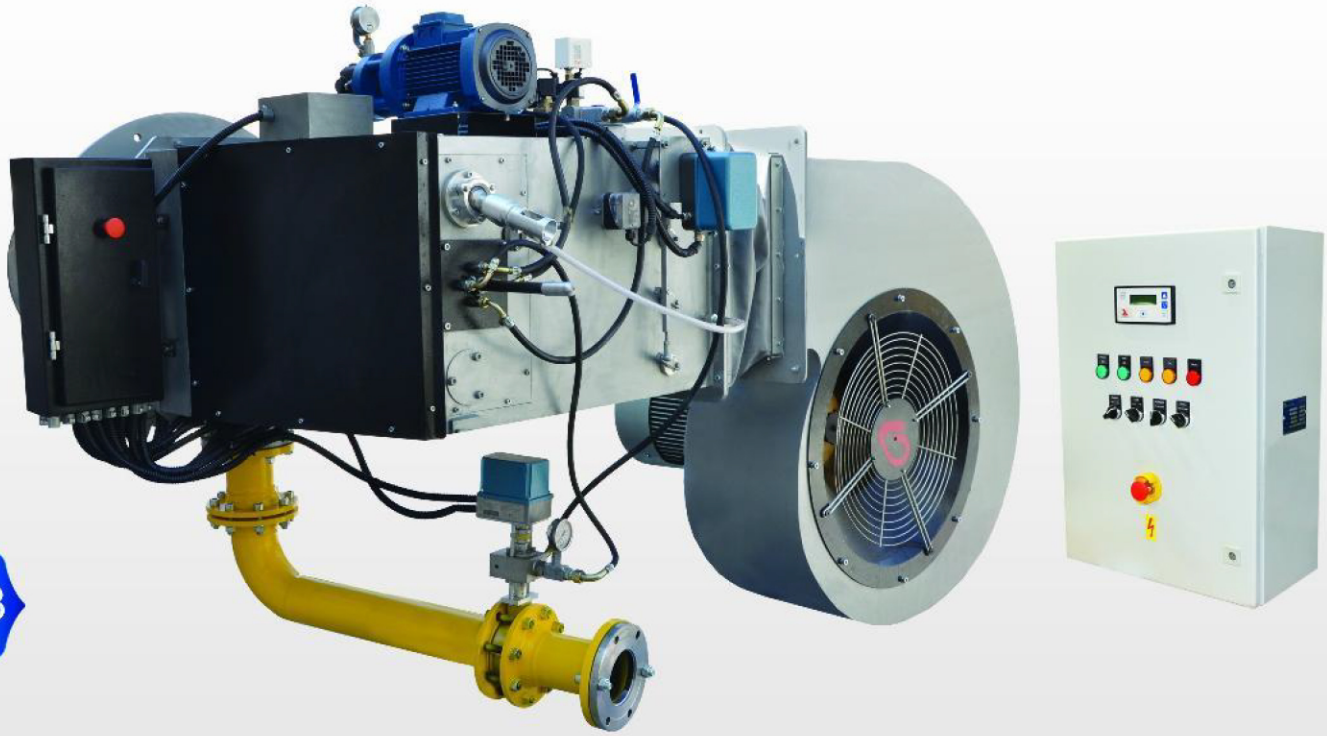

FAMCO
هایپرصنعت

GARMIRAN

HPW 80

مشعل توربو

ظرفیت حرارتی: 2,000,000 - 7,000,000 Kcal/h

نوع سوخت : گاز طبیعی

کاربرد: کارخانجات سیمان - آسفالت - آهک - گچ و ...

HW 400

مشعل کوره با طراحی جدید و سیستم اتمسفریک از نوع ریخته گری فولادی مناسب برای کوره پیش گرم صنایع فولاد

ظرفیت حرارتی: 1,000,000-6,000,000 Kcal/h

نوع سوخت : گاز طبیعی

FAMCO
هایپرصنعت

GNG 90/60

مشعل گازسوز

ظرفیت حرارتی: 1,500,000-6,200,000 Kcal/h

نوع سوخت : گاز طبیعی

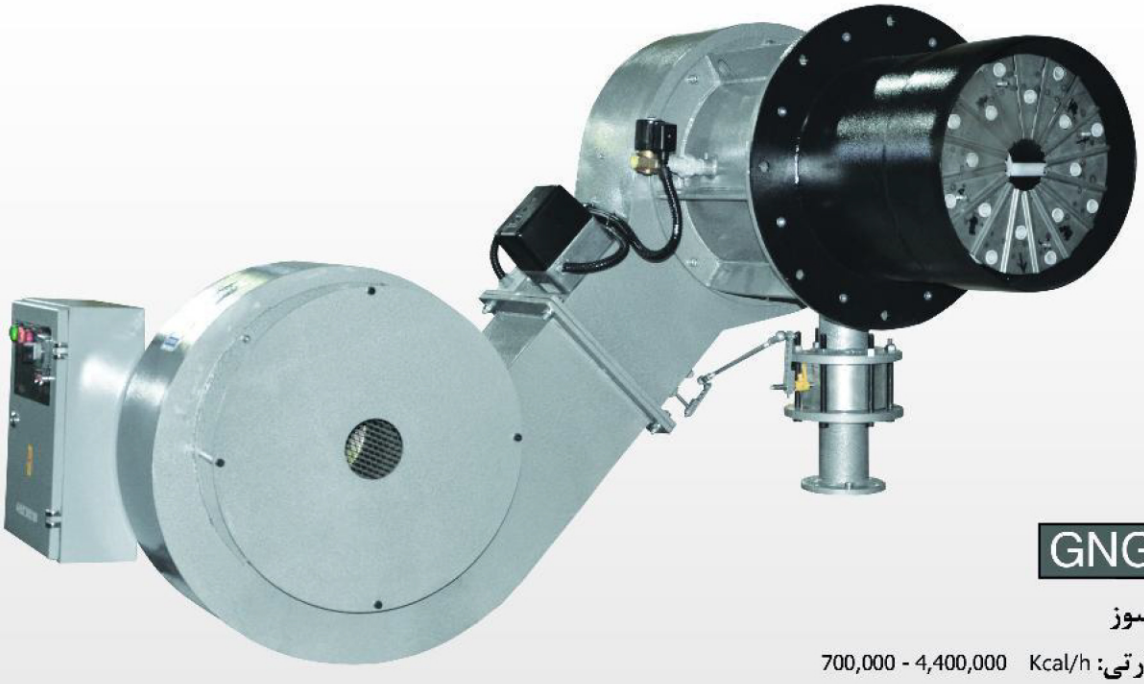

GNG 90/40

مشعل گاز سوز

ظرفیت حرارتی: 700,000 - 4,400,000 Kcal/h

نوع سوخت : گاز

FAMCO
هایپرصنعت

GARMIRAN

GNG 90/60

مشعل گازسوز

ظرفیت حرارتی: 1,500,000-6,200,000 Kcal/h

نوع سوخت : گاز طبیعی

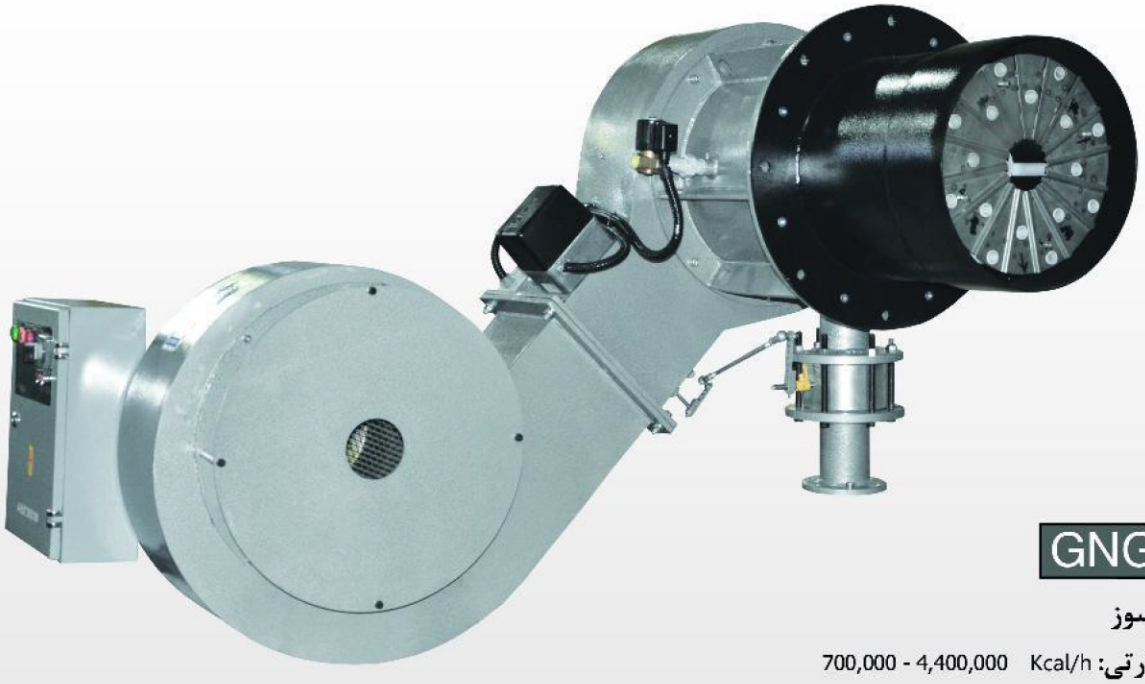

GNG 90/40

مشعل گاز سوز

ظرفیت حرارتی: 700,000 - 4,400,000 Kcal/h

نوع سوخت : گاز

FAMCO
هایپرصنعت

GPX 280

مشعل کوره

ظرفیت: 100,000 -10,000,000 Kcal/h

نوع سوخت : گاز - گازوئیل- مازوت- سوخت های مایع بازیافتی

قابلیت استفاده از سیستم دمنده مرکزی

قابلیت کارکرد در دمای ۱۲۰۰ درجه سانتیگراد

تعمیر و نگهداری بسیار آسان و کم هزینه

قابلیت کارکرد به صورت مدولار در هر دو سوخت مایع و گاز

سیستم بدون پمپ سوخت پاش مایع

GNG 90/12 BC

مشعل گاز سوز با ظرفیت 320,000-1,550,000Kcal/h

مجهز به سیستم CAM **جهت کنترل بهتر نسبت سوخت و هوا**

FAMCO
هایپرصنعت

GBG 100

مشعل گازسوز

ظرفیت حرارتی: 40,000 - 100,000 Kcal/h

نوع سوخت : گاز طبیعی

کاربرد : دیگ های آب گرم برای مجتمع های آپارتمانی کوچک و متوسط، صنایع کوچک و دیگ های بخار گرم برای شستشو یا استرلیزه خط های رنگ، کشاورزی، مرغداری

GNOW 410

مشعل روغن سوخته

ظرفیت حرارتی: 300,000-1,200,000 Kcal/h

نوع سوخت : روغن بازیافتی، روغن سوخته، مازوت و گازوئیل

کاربرد : مصارف صنعتی با نیاز به حجم متوسط و بالا به آب گرم و بخار داغ نظیر صنایع فرآوری مواد غذایی (کنسرو و کمپوت رب گوجه فرنگی، ماکارونی و...)

FAMCO
هایپرصنعت

نمودار جریان شیر برقی گازی

capacity in m /h air at Δp = 2,5 mbar

3/8" DN 10	1/2" DN 15	3/4" DN 20	1" DN 25	1¼" DN 32	1½" DN 40
5	6,4	14,8	16,7	38,5	47,1

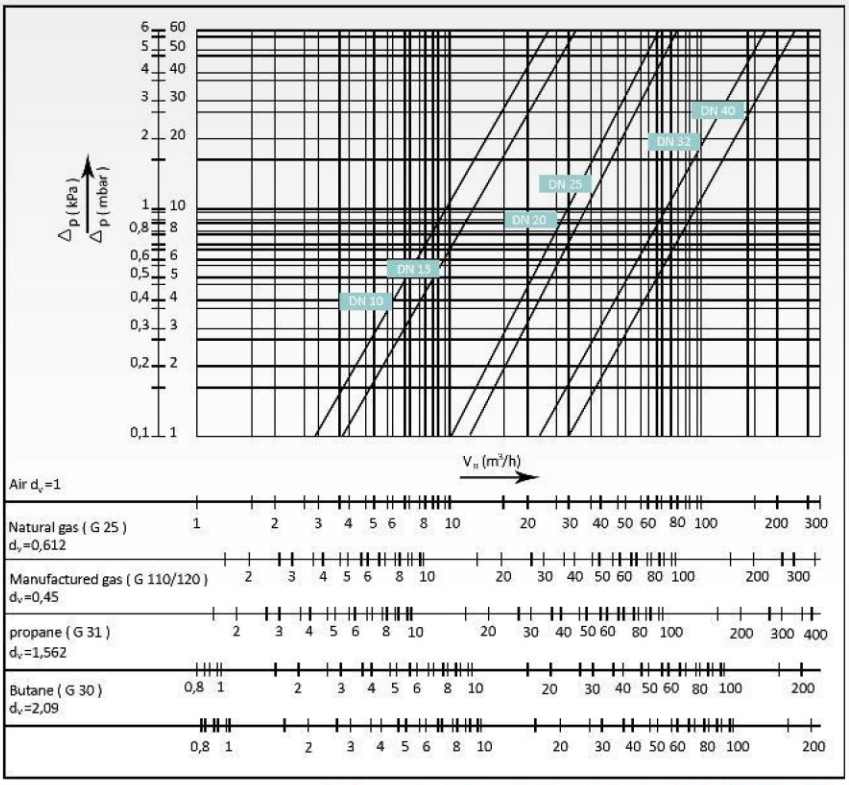

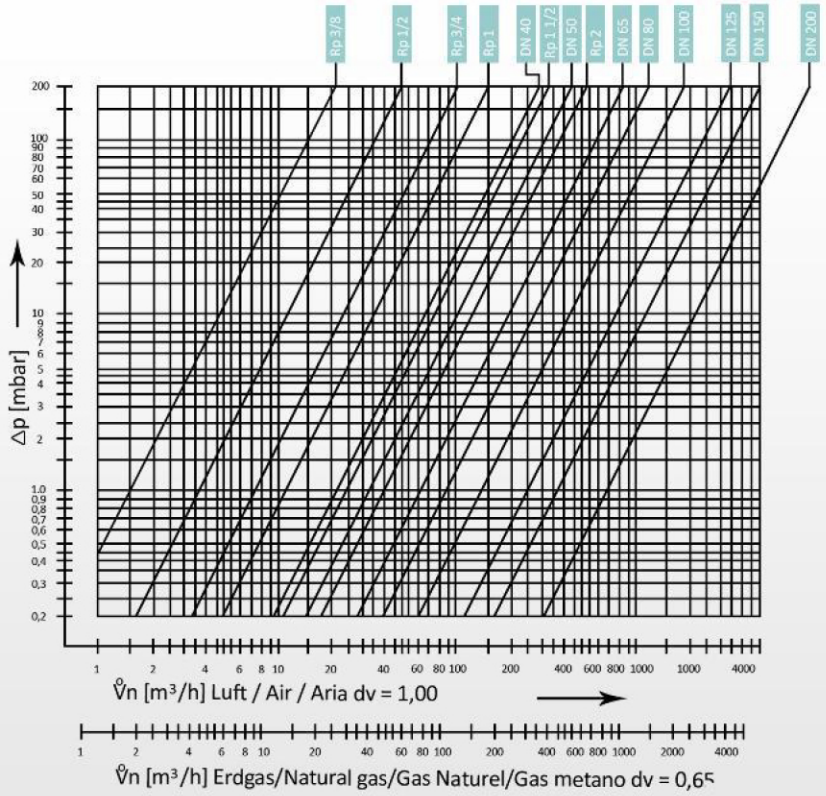

FAMCO
هایپرصنعت

پکیـــج دیواری

TECHNICAL DATA

ECO3

ECO3 280 Fi	ECO3 240 Fi	Unit	شرح
30.1	25.8	KW	حداکثر توان ورودی
11.9	10.6	KW	حداقل توان ورودی
28	24	KW	حداکثر توان خروجی
10.4	9.3	KW	حداقل توان خروجی
95/1	95/21	%	حداکثر راندمان در بار اسمی
95/8	96/14	%	حداکثر راندمان در بار جزئی
3	3	bar	حداکثر فشار در سیستم گرمایشی
***	***		رده انرژی
10	8	L	ظرفیت منبع انبساط
1	1	bar	فشار منبع انبساط
35/60	35/60	℃	دامنه تنظیم دما (آب گرم مصرفی)
30/85	30/85	℃	دامنه تنظیم دما (سیستم گرمایی شوفاژ)
30/45	30/45	℃	دامنه تنظیم دما (سیستم گرمایش از کف)
16	13.7	l/min	دبی آب گرم مصرفی در اختلاف دمای ۲۵
11.4	9.8	l/min	دبی اب گرم مصرفی در اختلاف دمای۳۵
2	2	l/min	حداقل دبی آب گرم مصرفی
0.15	0.15	bar	حداقل فشار راه اندازی سیستم آب گرم مصرفی
8	8	bar	حداکثر فشار سیستم آب گرم مصرفی
763	763	mm	ابعاد: ارتفاع
450	450	mm	عرض
345	345	mm	عمق
60/100	60/100	mm	قطر دودکش هم مرکز coaxial
گاز شهری / گاز مایع	گاز شهری / گاز مایع	-	نوع گاز مصرفی
20	20	mbar	فشار مورد نیاز گاز طبیعی (G20)
37	37	mbar	فشار مورد نیاز گاز مایع (G30/G31)
230	230	V	ولتاژ
165	135	W	توان برق مصرفی
IPX5D	IPX5D	-	ردیف حفاظتی
40	38	kg	وزن

* **طبق استاندارد** En 60529

FAMCO
هایپرصنعت

پکیج دیواری ECO 3 محصول مشترک گرم ایران و BAXI ایتالیا

Made in IRAN

پکیج های گرم ایران را فقط با بهترین برندهای جهان مقایسه کنید.