FAMCO

هایپرصنعت

www.famco.co.ir

www.famcocorp.com

LOWARA

PUMPS

پمپ

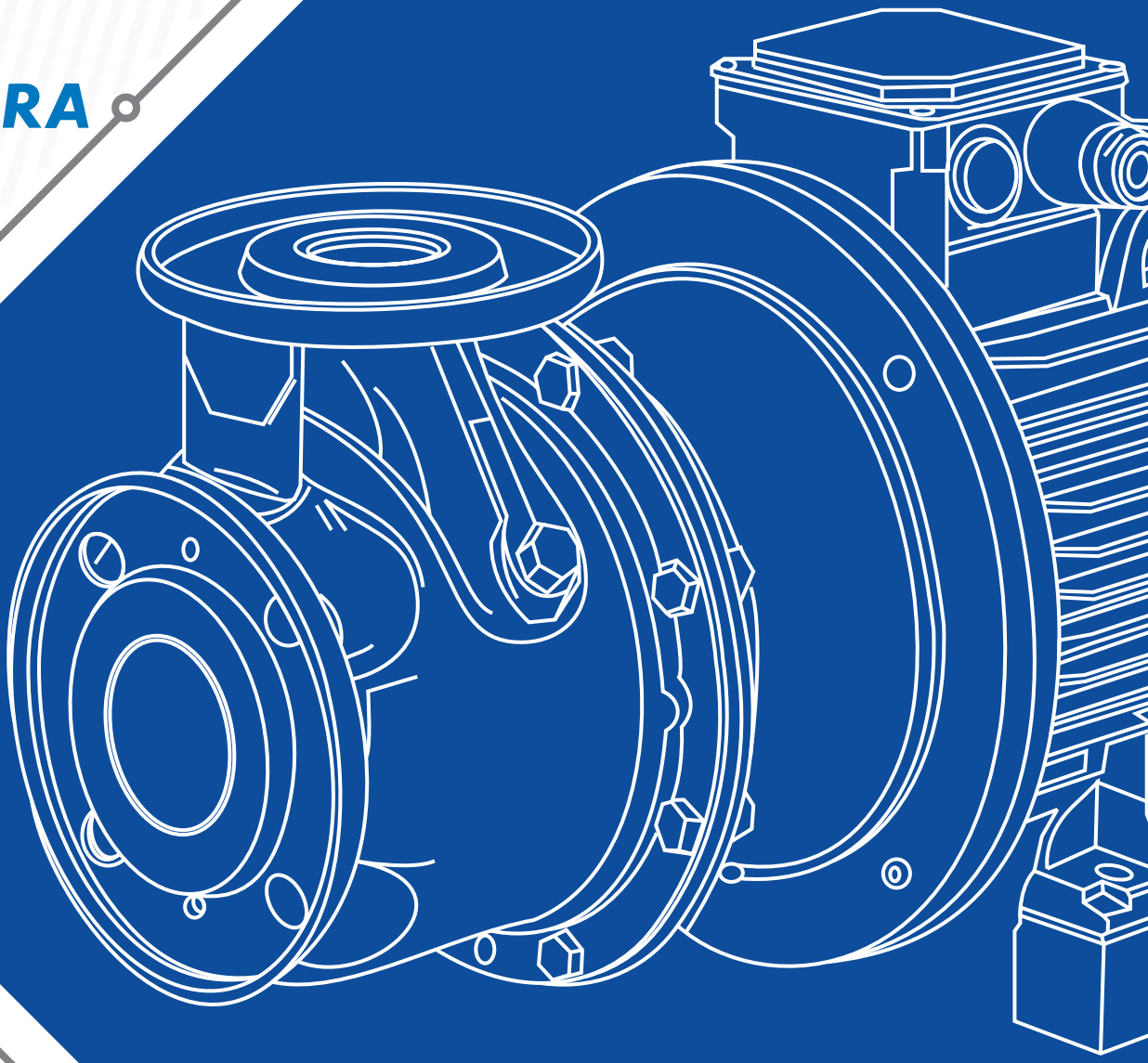

Catalog 2018

Symbol of the dynamism in industry

SV Series

سری SV

پمپ های استنلس استیل ایستاده طبقاتی

پمپ های طبقاتی عمودی با قابلیت اطمینان بالا و تکنولوژی پیشرفته ، رنج گسترده ای از نیازهای مشتریان را پوشش می دهد.

کاربردها

- جهت پمپاژآب در بخش های صنعتی ، کشاورزی و ساختمانی
- بوسترپمپ های آبرسانی و آتش نشانی
- تغذیه بویلر
- سیستم های تصفیه آب RO (اسمز معکوس)
- سیستم های شستشوی صنعتی
- انتقال سیالات با خاصیت خورندگی
- سیستم های فواره

مشخصات فنی

مشخصات هیدرولیکی

- دبی:حداکثرتا 120 مترمکعب برساعت
- هد: حداکثرفشارتا 330 متر
- گستره دمای سیال: از 30- تا 120 درجه سانتیگراد

مشخصات الکتروموتور

- توان : از0.25KW تا 45KW
- کلاس عایق بندی: F
- درجه حفاظت:IP55
- قابلیت کارکرد مداوم

متریال

- جنس پروانه ، شفت ، دیفوزر ، بدنه پمپ و دیسک یا حفاظ نگهدارنده سیل مکانیکی : استنلس استیل
- جنس مکانیکال سیل:سیلیکون کاربایدکربن / EPDM
- مدل N این پمپ ها، تمام استنلس استیل 316 می باشند(جهت آب با TDS بیشتراز 3000)
- مدل های جدید این سری به نام های SV92, SV66, SV46, SV33 علاوه برافزایش رنج آبدهی و ارتفاع، دارای 82درصد بازدهی بوده و می توانند بصورت سری به هم متصل شده و از این طریق درخروجی ، مجموع فشارهای دو پمپ سری شده را بدست آورد.

مشخصات کلی پمپ های سری SV، 2850 دور :

	SV2	SV4	SV8	SV16	SV33	SV46	SV66	SV92
(Max efficiency flow (m³/h	3	5.5	10	16	31	43	72	90
(Flow range (m³/h	4.2÷1.2	8÷2.4	14÷6	24÷9	40÷15	60÷22	85÷30	120÷45
(Maximum pressure (bar	26	24	22	26	30	36	23	21
(Motor power (kW	3÷0.37	4÷0.37	7.5÷1.1	15÷2.2	30÷2.2	45÷3	45÷4	45÷5.5
Max η (%) of pump	42	58	64	67	76.5	79	78	79.5
(Standard temperature (°C								-30+120

مشخصات کلی پمپ های سری SV، 1450 دور :

	SV2	SV4	SV8	SV16	SV33	SV46	SV66	SV92
(Max efficiency flow (m³/h	1.5	2.8	5	8	15	21	36	45
(Flow range (m³/h	2.1÷0.6	4÷1.2	7.2÷3	12÷4.5	20÷7.5	30÷11	45÷15	60÷22
(Maximum pressure (bar	6.5	6	5.5	7	8	9	6	6.5
(Motor power (kW	0.37÷0.25	0.55÷0.25	1.1÷0.55	2.2÷0.55	4÷1.1	5.5÷1.1	5.5÷1.1	7.5÷1.1
Max η (%) of pump	41.5	58	64	67	75	77	76.5	77
(Standard temperature (°C	-30+120							

مدل های SV2, 4, 8, 16 :

TYPE	POLES 2				4POLES			
	SV2	SV4	SV8	SV16	SV2	SV4	SV8	SV16
SV F AISI 304, PN25.IN-LINE PORTS, ROUND FLANGES	•	•	•	•	•	•	•	•
SV T AISI 304, PN16.IN-LINE PORTS, OVAL FLANGES	•	•	•					
SV R AISI 304, PN25.DISCHARGE PORT ABOVE SUCTION, ROUND FLANGES	•	•	•					
SV N AISI 316, PN25.IN-LINE PORTS, ROUND FLANGES	•	•	•	•	•	•	•	•
SV V AISI 316, PN25.VICTAULIC®COUPLINGS	• • • •							
SV C AISI 316, PN16 OR DEPENDING ON NO. OFSTAGES (AND MODEL CLAMP CPUPLINGS (DIN 32676	•	•	•	•				

مدل های SV33, 46, 66, 92 :

TYPE		POLES 2				4POLES			
		SV33	SV46	SV66	SV92	SV33	SV46	SV66	SV92
SV F	CAST IRON PUMP CASING, LIQUID END MADE OF STAINLESS STEEL, IN-LINE ROUND FLANGES .PN16, PN25 OR PN40 DEPENDING ON NO .STAGES AND MODEL	•	•	•	•	•	•	•	•
SV N	ALL AISI 316 STAINLESS STEEL, IN-LINE ROUND .FLANGES, PN16, PN25 OR PN40 DEPENDING ON NO OFSTAGES AND MODEL	•	•	•	•	•	•	•	•

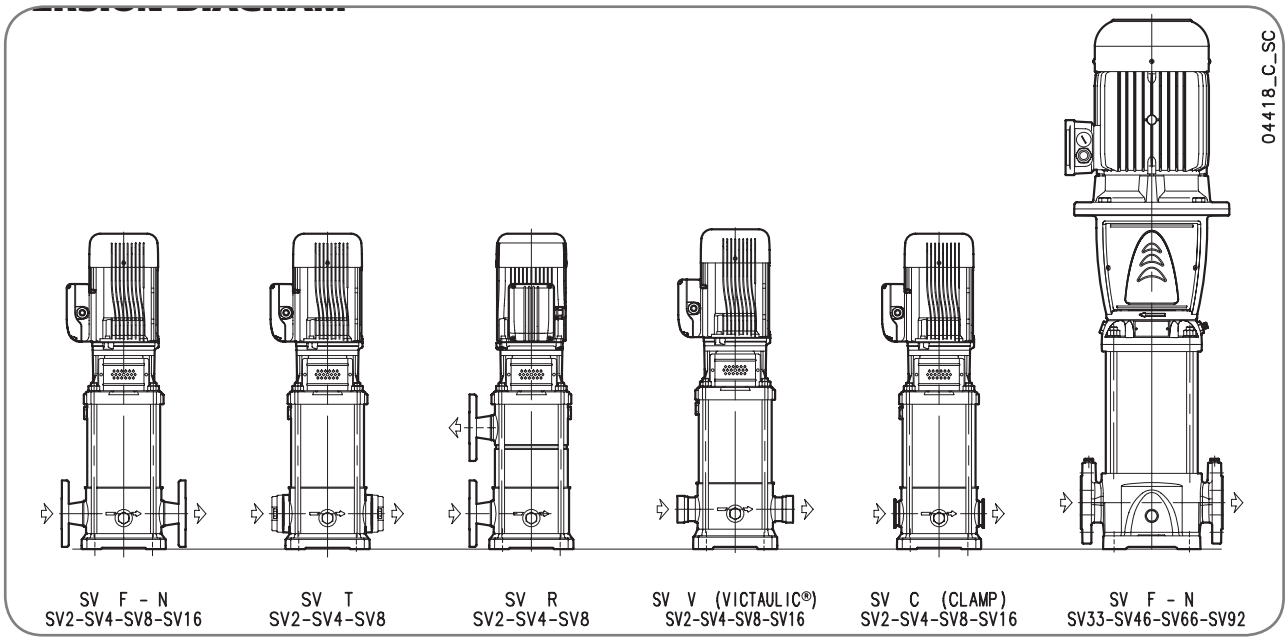

اجزا و قسمت های برش خورده پمپ:

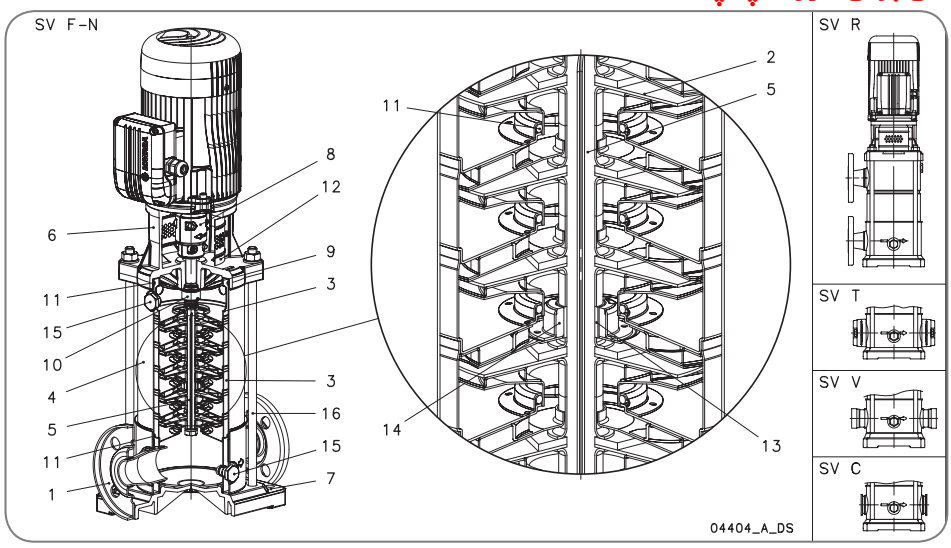

مدل های SV 2,4,8,16-F, T, R :

REF. N.	NAME	MATERIAL	REFERENCES STANDARDS	
			EUROPE	USA
1	بدنه	Stainless steel	EN 10088-1-X5CrNi18-10 (1.4301)	ASIS 304
2	پروانه	Stainless steel	EN 10088-1-X5CrNi18-10 (1.4301)	ASIS 304
3	آب پخش کن	Stainless steel	EN 10088-1-X5CrNi18-10 (1.4301)	ASIS 304
4	جداره خارجی	Stainless steel	EN 10088-1-X5CrNi18-10 (1.4301)	ASIS 304
5	شافت	Stainless steel	EN 10088-1-X5CrNi18-10 (1.4301)	ASIS 304
6	آداپتور	Cast iron	EN 1561-GJL-250 (JL1040)	ASTM Class 35
7	پایه	Aluminum	EN 1706-AC-AISI 11Cu2 (Fe) (AC46100)	-
8	کوپلینگ (تا 4 کیلو وات)	Aluminum	EN 1706-AC-AISI 11Cu2 (Fe) (AC46100)	-
	کوپلینگ (برای قدرت های بالاتر)	Cast iron	EN 1561-GJL-200 (JL1030)	ASTM Class 25
9	نشیمنگاه سیل	Stainless steel	EN 10088-1-X5CrNi18-10 (1.4301)	ASIS 304
10	مکانیکال سیل	Silicon carbide/ Carbon/ EPDM		
11	اورینگ	EPDM		
12	محافظ کوپلینگ	Stainless steel	EN 10088-1-X5CrNi18-10 (1.4301)	ASIS 304
13	بوش محافظ شافت	Tungsten carbide		
14	بوش	Ceramic (Alumina)		
15	پیچ هواگیری	Galvanized steel	EN 10088-1-X5CrNiMo 17-12-2 (1.4401)	ASIS 316
16	پیچ اتصال دهنده پایه به بدنه پمپ	Acciaio zincato	EN 10277-3-36SMnPb14 (1.0765)	

مدل های SV 2,4,8,16-N, V, C :

REF. N.	NAME	MATERIAL	REFERENCES STANDARDS	
			EUROPE	USA
1	بدنه	Stainless steel	EN 10088-1-X2CrNiMo17-12-2 (1.4404)	ASIS 316L
2	پروانه	Stainless steel	EN 10088-1-X2CrNiMo17-12-2 (1.4404)	ASIS 316L
3	آب پخش کن	Stainless steel	EN 10088-1-X2CrNiMo17-12-2 (1.4404)	ASIS 316L
4	جداره خارجی	Stainless steel	EN 10088-1-X2CrNiMo17-12-2 (1.4404)	ASIS 316L
5	شافت	Stainless steel	EN 10088-1-X5CrNiMo17-12-2 (1.4404)	ASIS 316
6	آداپتور	Cast iron	EN 1561-GJL-250 (JL1040)	ASTM Class 35
7	پایه	Aluminum	EN 1706-AC-AISI 11Cu2 (Fe) (AC46100)	-
8	کوپلینگ (تا 4 کیلو وات)	Aluminum	EN 1706-AC-AISI 11Cu2 (Fe) (AC46100)	-
	کوپلینگ (برای قدرت های بالاتر)	Cast iron	EN 1561-GJL-200 (JL1030)	ASTM Class 25
9	نشیمنگاه سیل	Stainless steel	EN 10088-1-X5CrNiMo17-12-2 (1.4404)	ASIS 316L
10	مکانیکال سیل	Silicon carbide/ Carbon/ EPDM		
11	اورینگ	EPDM		
12	محافظ کوپلینگ	Stainless steel	EN 10088-1-X5CrNi18-10 (1.4301)	ASIS 304
13	بوش محافظ شافت	Tungsten carbide		
14	بوش	Ceramic (Alumina)		
15	پیچ هواگیری	Galvanized steel	EN 10088-1-X5CrNiMo 17-12-2 (1.4401)	ASIS 316
16	پیچ اتصال دهنده پایه به بدنه پمپ	Stainless steel	EN 10277-3-36SMnPb14 (1.0765)	ASIS 431

سری SV 2, 16

جداول ارتفاع و آبدهی ، 2900 دور ، 50 هرتز

PUMP TYPE	RATED POWER		Q=DELIVERY																	
			L/min 0	20	30	40	50	60	70	100	120	133	150	167	200	233	267	300	350	400
			M³/h 0	1.2	1.8	2.4	3	3.6	4.2	6	7.2	8	9	10	12	14	16	18	21	24
	KW	HP	H=TOTAL HEAD METRES COLUMN OF WATER																	
SV2 02	0.37	0.5	21.5	18.5	17	15	13	10.5	7.5											
SV2 03	0.37	0.5	32	28	25.2	23	19.5	15.5	11											
SV2 04	0.55	0.75	42.5	37.5	34	30.5	26	20.5	15											
SV2 05	0.75	1	53.5	47	42.5	38	32	26	18											
SV2 06	1.1	1	64	56	51	45.5	38.5	31	22											
SV2 07	1.1	1.5	75	65.5	60	53	45	36.5	26											
SV2 08	1.1	1.5	85.5	75	68	61	51.5	41.5	30											
SV2 09	1.5	1.5	96	84	76.5	68.5	58	46.5	32.5											
SV2 11	1.5	2	117	103	94	84	71	57	41											
SV2 12	2.2	2	128	112	102	91	77	62	44											
SV2 14	2.2	3	150	131	119	106	90	73	52											
SV2 16	2.2	3	171	150	136	122	103	83	59											
SV2 18	3	3	192	168	153	137	116	93	66											
SV2 20	3	4	214	187	170	152	129	104	74											
SV2 22	3	4	235	206	187	167	142	114	81											
SV2 24	3	4	256	224	205	182	155	125	89											
SV4 02	0.37	0.5	20			17	16	15	14.5	10.5	7.5	5								
SV4 03	0.55	0.75	30			25.5	24	23	22	16	11	7.5								
SV4 04	0.75	1	40			34	32	30.5	29	21	15	10								
SV4 05	1.1	1.5	50			42.5	40	38	36.5	26	18.5	12.5								
SV4 06	1.1	1.5	60			51	48	45.5	44	31.5	22	16								
SV4 07	1.1	1.5	70			59.5	56	53	51	37	26	18								
SV4 08	1.5	2	80			68	65	61	58.5	42	29.5	21								
SV4 09	1.5	2	90			76.5	73	68.5	65.5	47	33.5	23								
SV4 11	2.2	3	111			93.5	89	83.5	80.5	58	41	29								
SV4 13	2.2	3	131			111	105	99	95	68	48	34								
SV4 14	3	4	141			119	113	106	102	73.5	52	36								
SV4 16	3	4	161			136	129	122	117	84	59.5	41								
SV4 18	3	4	181			153	145	137	131	94.5	67	46								
SV4 20	4	5.5	201			170	161	152	146	105	74	53								
SV4 22	4	5.5	221			187	178	167	161	116	81.5	58								
SV4 24	4	5.5	241			204	194	182	175	126	89	63								
SV8 02	1.1	1.5	27							24.8	24	23	22	20.5	17.2	13.2				
SV8 03	1.5	2	41							37	36	34.5	33	30.5	25.8	20				
SV8 04	2.2	3	55							50	47.5	46	44	41	34.5	26.5				
SV8 05	2.2	3	68							62	60	57.5	55	51	43	33				
SV8 06	3	4	82							74.5	71	69	66	61.5	52	40				
SV8 08	4	5.5	110							99	95	92	87.5	81.5	69	53				
SV8 09	4	5.5	123							112	107	104	97.5	92	78	60				
SV8 11	5.5	7.5	150							137	130	127	119	112	95	73				
SV8 12	5.5	7.5	164							149	142	138	130	123	103	80				
SV8 14	7.5	10	192							174	166	161	152	143	120	93				
SV8 16	7.5	10	220							199	190	184	174	163	138	106				
SV16 02	2.2	3	35										32.5	32	31	29.5	27.5	25	20	14.3
SV16 03	3	4	52										49	48	46	44	41	37.5	30.2	21.5
SV16 04	4	5.5	69										65	64	62	59	54.5	50	40.3	28.6
SV16 05	5.5	7.5	86										81	80	77	73	68.5	62	50	35.8
SV16 06	5.5	7.5	104										98	96	92	88	82	75	60.5	43
SV16 07	7.5	10	121										114	112	108	103	96	87	70.5	50
SV16 08	7.5	10	138										130	128	123	117	109	100	81	57
SV16 10	11	15	173										163	160	154	147	137	125	101	72
SV16 12	11	15	207										195	192	185	176	164	150	121	86
SV16 14	15	20	242										228	224	215	205	192	175	141	100
SV16 15	15	20	260										244	240	231	220	205	187	151	108

سری 33, 46 SV

جداول ارتفاع و آبدهی ، 2850 دور ، 50 هرتز

PUMP TYPE	RATED POWER		Q=DELIVERY										
			L/min 0	250	300	367	417	500	583	667	750	900	1000
			M3/h 0	15	18	22	25	30	35	40	45	54	60
	KW	HP	H=TOTAL HEAD METRES COLUMN OF WATER										
SV33 01/1	2,2	3	17,4	16,2	15,7	15	14	12,2	9,8	6,7			
SV33 01	3	4	23,8	21,7	21,2	20	20	17,8	15,5	12,7			
SV3302/2	4	5,5	35,1	34,1	33,3	32	30	27	22,4	16,6			
SV33 02/1	4	5,5	40,8	38,8	37,9	36	35	32	27,5	22,3			
SV33 02	5,5	7,5	47,8	45	44,1	43	41	39	35	29,9			
SV33 03/2	5,5	7,5	57,7	55,2	53,8	51	49	44	38	29,6			
SV33 03/1	7,5	10	64,5	61,3	60	58	56	51	45	37			
SV33 03	7,5	10	71,5	67,4	66,0	64	62	58	52,0	44,6			
SV33 04/2	7,5	10	82	78,8	77	74	72	66	58	47,2			
SV33 04/1	11	15	88,9	85	83	81	78	73	65	55,1			
SV3304	11	15	95,9	91,1	90	87	85	80	73	63,1			
SV3305/2	11	15	106	101,6	100	96	93	85	76	63			
SV33 05/1	11	15	112,7	107,2	105	102	99	92	82	70			
SV33 05	15	20	120,4	114,9	113	110	107	101	92	80,5			
SV33 06/2	15	20	131,2	126,9	125	120	116	108	96	81,2			
SV33 06/1	15	20	139,1	133,5	131	128	124	116	105	90,4			
SV33 06	15	20	145,6	139	137	133	129	121	110	96,1			
SV33 07/2	15	20	156	149,9	147	143	138	128	115	98,2			
SV33 07/1	18,5	25	163,3	156,6	154	150	145	136	123	106,2			
SV33 07	18,5	25	170,3	162,8	160	156	152	142	130	113,3			
SV33 08/2	18,5	25	180,6	173,7	171	166	161	150	135	115,3			
SV33 08/1	18,5	25	187,4	179,5	177	171	166	156	141	121,7			
SV33 08	22	30	194,1	185,1	182	177	172	161	147	128			
SV33 09/2	22	30	202,1	194,1	191	185	179	166	150	127,9			
SV33 09/1	22	30	210,2	201,2	198	192	186	174	157	135,9			
SV33 09	22	30	216,8	206,8	204	198	193	181	165	143,7			
SV33 10/2	22	30	226,4	217,2	213	207	200	186	168	143,9			
SV33 10/1	30	40	234,5	225	221	215	209	196	178	154,2			
SV33 10	30	40	241,8	231,3	228	222	216	203	185	162,2			
SV33 11/2	30	40	252	244	240	233	226	211	190	163,7			
SV33 11/1	30	40	259	249,2	245	238	232	217	197	171			
SV33 11	30	40	265,7	253,6	250	243	236	222	203	176,9			
SV33 12/2	30	40	175,9	266,2	262	254	246	229	207	178,3			
SV33 12/1	30	40	282,8	271,5	267	260	252	236	214	185,6			
SV33 12	30	40	289,8	276,7	272	265	258	242	221	192,9			
SV33 13/2	30	40	300,5	291,1	286	278	270	252	228	197,6			
SV33 13/1	30	40	306,9	294,9	290	282	274	256	233	202,4			
SV46 01/1	3	4	19,5			19,2	18,8	17,9	16,7	15,1	13,1	8,5	4,6
SV46 01	4	5,5	27,2			24	23,5	22,5	21,4	19,9	18,2	14,3	10,8
SV46 02/2	5,5	7,5	38,8			39,8	39,2	37,8	35,7	32,9	29,4	21,1	13,9
SV46 02	7,5	10	52,6			48,5	47,7	46,1	44,2	41,7	38,7	31,4	25,1
SV46 03/2	11	15	64,7			65,1	64	62	60	56	52	40,4	30,8
SV46 03	11	15	80,8			74,3	73	71	68	65	60	50	40,7
SV46 04/2	15	20	92,4			90,7	90	87	83	79	73	58	45,6
SV46 04	15	20	107,3			99,8	98	96	92	87	82	68	55,9
SV46 05/2	18,5	25	117,2			114,8	113	110	106	100	93	75	60,2
SV46 05	18,5	5	134,5			125,1	123	120	116	110	103	86	71,5
SV46 06/2	22	30	143,7			139,3	138	134	129	122	113	92	73,4
SV46 06	22	30	161			149,9	148	144	139	132	124	104	86
SV46 07/2	30	40	171,3			164,9	163	158	152	144	134	110	88,6
SV46 07	30	40	188,6			175,5	173	168	162	155	145	122	101,2
SV46 08/2	30	40	198,2			190	188	182	176	166	155	127	103,1
SV46 08	30	40	213,1			198,6	196	191	184	175	164	137	112,6
SV46 09/2	30	40	224,8			214,5	212	206	198	187	174	143	116
SV46 09	37	50	240,9			225,2	222	217	209	199	187	157	130,2
SV46 10/2	37	50	252,7			241,1	238	232	223	212	198	164	133,9
SV46 10	37	50	267,6			250,3	247	241	232	221	208	174	144,8
SV46 11/2	45	60	280,4			267,4	264	258	249	237	222	184	151,1
SV46 11	45	60	295,5			276,4	273	266	257	245	230	194	161,3
SV46 12/2	45	60	307,3			292,5	289	282	272	259	243	202	165,8
SV46 12	45	60	231,8			301	297	290	280	267	250	210	175
SV46 13/2	45	60	332,5			316,2	312	304	292	277	259	214	175

سری SV 66, 92

جداول ارتفاع و آبدهی ، 2850 دور ، 50 هرتز

PUMP TYPE	RATED POWER		Q=DELIVERY												
			L/min 0	500	600	700	750	900	1000	1200	1300	1417	1600	1800	2000
			M3/h 0	30	36	42	45	54	60	72	78	85	96	108	120
	KW	HP	H=TOTAL HEAD METRES COLUMN OF WATER												
SV66 01/1	4	5,5	23,8	21,4	20,7	19,9	19,4	17,8	16,6	13,3	11,2	8,3			
SV66 01	5,5	7,5	29,2	25,8	24,8	23,8	23,3	21,8	20,7	17,9	16,1	13,5			
SV66 02/2	7,5	10	47,5	42,6	41,2	39,5	38,6	36	32,9	26,4	22,2	16,4			
SV66 02/1	11	15	54,2	49,6	48,2	46,7	45,8	42,9	40,6	34,8	31,2	26,2			
SV66 02	11	15	60,4	55,7	54,4	52,8	52	49,3	47,1	42	38,9	34,7			
SV66 03/2	15	20	78,4	71,6	70	67	66	62	58	49	43,3	35,3			
SV66 03/1	15	20	84,7	77,8	76	74	72	68	65	56	51	44,0			
SV66 03	18,5	25	91,4	84,7	83	81	79	75	72	64	60	53,5			
SV66 04/2	18,5	25	108,9	99,6	97	94	92	86	82	70	63	52,8			
SV66 04/1	18,5	30	115,2	105,9	103	100	99	93	89	78	71	61,8			
SV66 04	22	30	121,6	112,5	110	107	105	100	96	86	79	70,8			
SV66 05/2	22	40	139,1	127,5	124	120	118	111	106	92	83	70,4			
SV66 05/1	30	40	145,6	134	131	127	125	118	112	99	91	79,5			
SV66 05	30	40	152	140,4	137	133	131	125	119	107	99	88,5			
SV66 06/2	30	40	169,5	155,6	152	147	144	136	129	113	103	88,1			
SV66 06/1	30	40	176	162	158	153	151	143	136	121	111	97,2			
SV66 06	37	50	182,4	168,5	164	160	158	150	143	128	119	106,2			
SV66 07/2	37	50	199,9	183,7	179	174	171	161	153	134	122	105,8			
SV66 07/1	37	50	206,4	190,1	185	180	177	168	160	142	131	114,9			
SV66 07	45	60	212,8	196,5	192	187	184	174	167	150	139	123,9			
SV66 08/2	45	60	230,3	211,8	206	200	197	186	177	156	142	123,5			
SV66 08/1	45	60	236,8	218,2	213	207	204	193	184	163	150	132,6			
SV66 08	45	60	243,2	224,6	219	213	210	199	191	171	159	141,6			
SV92 01/1	5,5	7,5	24,5				22,2	21,5	20,9	19,4	18,5	17,3	15	11,8	7,9
SV92 01	7,5	10	33,5				28,7	27,2	26,2	24,3	23,3	22,2	20,2	17,6	14,3
SV92 02/2	11	15	49,4				45,1	43,7	42,5	39,6	37,9	35,5	30,9	24,6	16,8
SV92 02	15	20	67,8				58,2	55	53	49,5	47,6	45,2	41,4	36,3	29,6
SV92 03/2	18,5	25	82,4				74,4	72	70	65	62	59	52	43,6	32,9
SV92 03	22	30	102,2				88,2	84	81	76	73	69	63	56	46,3
SV92 04/2	30	40	115,7				104	100	97	90	87	82	74	63	49
SV92 04	30	40	133,1				117	112	108	101	97	92	85	75	62,5
SV92 05/2	37	50	149				133,2	128	124	116	111	105	95	81	64,6
SV92 05	37	50	166,4				146,3	140	135	126	121	115	106	94	78,1
SV92 06/2	45	60	183,3				163,1	156	152	141	135	129	117	101	81
SV92 06	45	60	200,9				175,9	168	163	151	146	139	127	113	94,2
SV92 07/2	45	60	216,8				192,4	184	179	167	160	152	138	120	96,7

سری SV2
ابعاد و اوزان 2900 (2POLE دور)

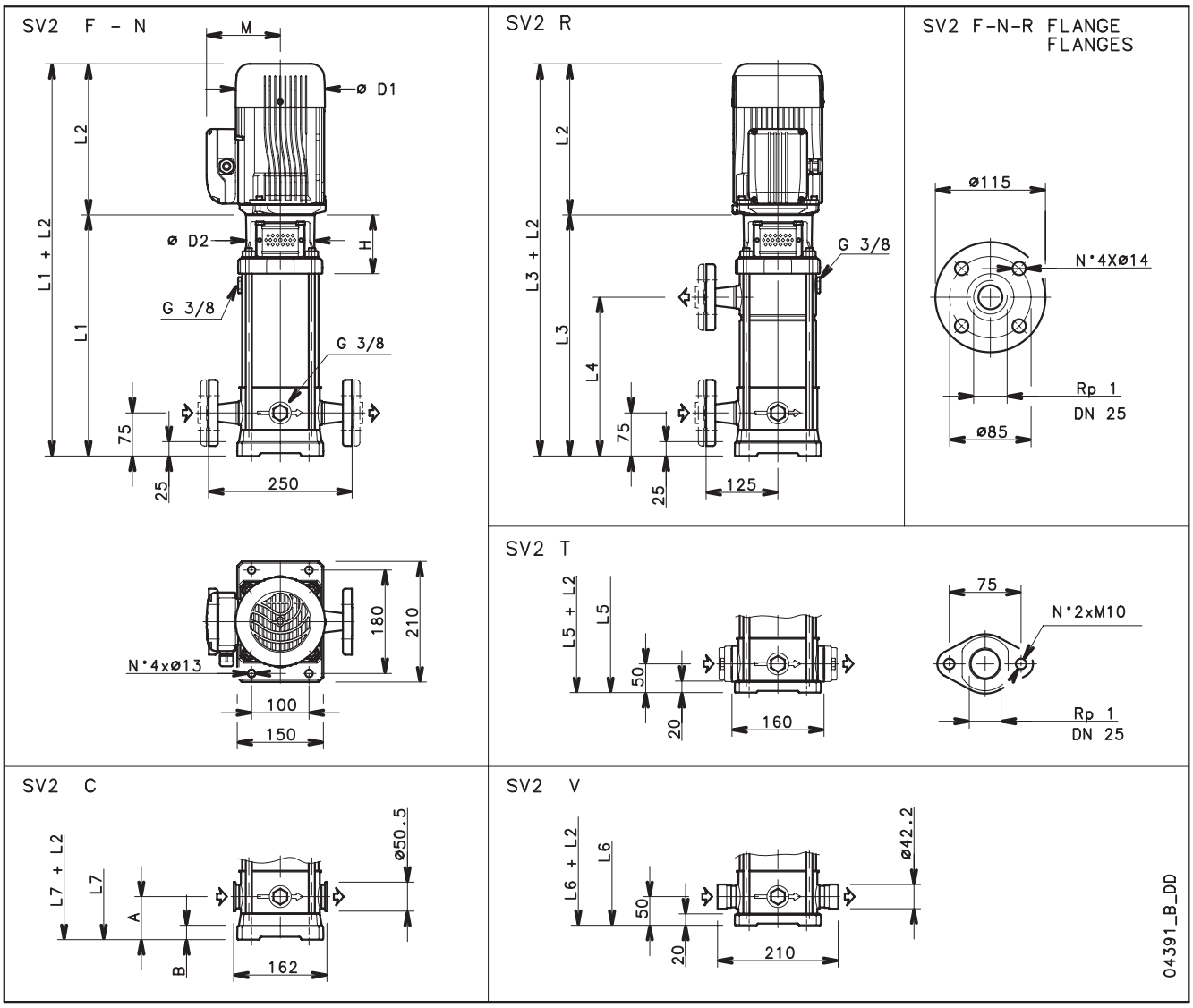

PUMP TYPE	MOTOR		(DIMENSIONS (mm																WEIGHT	
	kW	SIZE	L1	L2		L3	L4	L5	L6	L7	H	M		D1		D2	A	B	PUMP	ELECTRIC PUMP
				1-PHASE	3-PHASE							1-PHASE	3-PHASE	1-PHASE	3-PHASE					
SV202	0,37	71	285	209	209	-	-	260	260	260	93	111	111	120	120	105	50	20	9,5	17,5
SV203	0,37	71	310	209	209	-	-	285	285	285	93	111	111	120	120	105	50	20	10	18
SV204	0,55	71	335	231	231	335	200	310	310	310	93	121	121	140	140	105	50	20	10,5	19
SV205	0,75	80	370	226	226	370	225	345	345	345	103	121	121	140	140	120	50	20	11,5	21,5
SV206	0,75	80	395	226	226	395	250	370	370	370	103	121	121	140	140	120	50	20	12	22
SV207	1,1	80	420	263	263	420	275	395	395	395	103	137	129	155	155	120	50	20	12,5	23
SV208	1,1	80	445	263	263	445	300	420	420	420	103	137	129	155	155	120	50	20	13	23,5
SV209	1,1	80	470	263	263	470	325	445	445	445	103	137	129	155	155	120	50	20	13,5	24
SV211	1,5	90	530	263	263	530	375	505	505	505	113	137	129	155	155	140	50	20	15	31
SV212	1,5	90	555	263	263	555	400	530	530	530	113	137	129	155	155	140	50	20	15,5	31,5
SV214	2,2	90	605	281	263	605	450	580	580	580	113	121	129	176	155	140	50	20	16,5	33,5
SV216	2,2	90	655	281	263	655	500	-	630	655	113	121	129	176	155	140	75	25	17,5	34,5
SV218	2,2	90	705	281	263	705	550	-	680	705	113	121	129	176	155	140	75	25	18,5	35,5
SV220	3	100	765	-	303	765	600	-	740	765	123	-	121	-	176	160	75	25	20	42
SV222	3	100	815	-	303	815	650	-	790	815	123	-	121	-	176	160	75	25	21	43
SV224	3	100	865	-	303	865	700	-	840	865	123	-	121	-	176	160	75	25	22	44

سری SV4

ابعاد و اوزان 2900(2POLE دور)

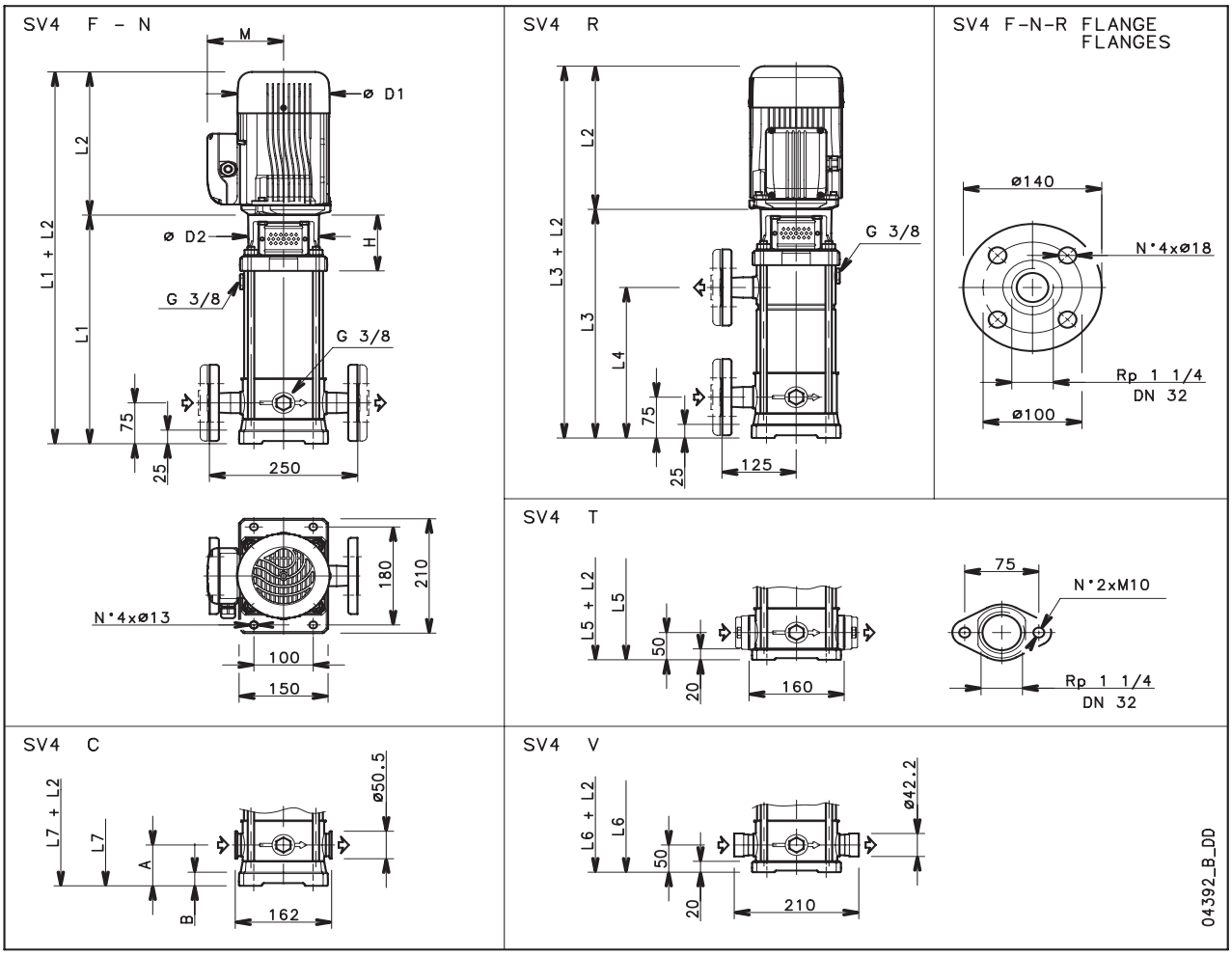

PUMP TYPE	MOTOR		(DIMENSIONS (mm																WEIGHT kg	
	kW	SIZE	L1	L2		L3	L4	L5	L6	L7	H	M		D1		D2	A	B	PUMP	ELECTRIC PUMP
				1-PHASE	3-PHASE							1-PHASE	3-PHASE	1-PHASE	3-PHASE					
SV402	0,37	71	285	209	209	-	-	260	260	260	93	111	111	120	120	105	50	20	9,5	17,5
SV403	0,55	71	310	231	231	-	-	285	285	285	93	121	121	140	140	105	50	20	10	18,5
SV404	0,75	80	345	226	226	-	-	320	320	320	103	121	121	140	140	120	50	20	11	21
SV405	1,1	80	370	263	263	370	225	345	345	345	103	137	129	155	155	120	50	20	11,5	22
SV406	1,1	80	395	263	263	395	250	370	370	370	103	137	129	155	155	120	50	20	12	22,5
SV407	1,1	80	420	263	263	420	275	395	395	395	103	137	129	155	155	120	50	20	12,5	23
SV408	1,5	90	455	263	263	455	300	430	430	430	113	137	129	155	155	140	50	20	13,5	29,5
SV409	1,5	90	480	263	263	480	325	455	455	455	113	137	129	155	155	140	50	20	14	30
SV411	2,2	90	530	281	263	530	375	505	505	505	113	121	129	176	155	140	50	20	15	32
SV413	2,2	90	580	281	263	580	425	555	555	555	113	121	129	176	155	140	50	20	16	33
SV414	3	100	615	-	303	615	450	590	590	590	123	-	121	-	176	160	50	20	17	39
SV416	3	100	665	-	303	665	500	-	640	665	123	-	121	-	176	160	75	25	18	40
SV418	3	100	715	-	303	715	550	-	690	715	123	-	121	-	176	160	75	25	19	41
SV420	4	112	765	-	307	765	600	-	740	765	123	-	133	-	193	160	75	25	20	58
SV422	4	112	815	-	307	815	650	-	790	815	123	-	133	-	193	160	75	25	21	59
SV424	4	112	865	-	307	865	700	-	840	865	123	-	133	-	193	160	75	25	22,5	60,5

سری SV8
ابعاد و اوزان 2POLE (2900 دور)

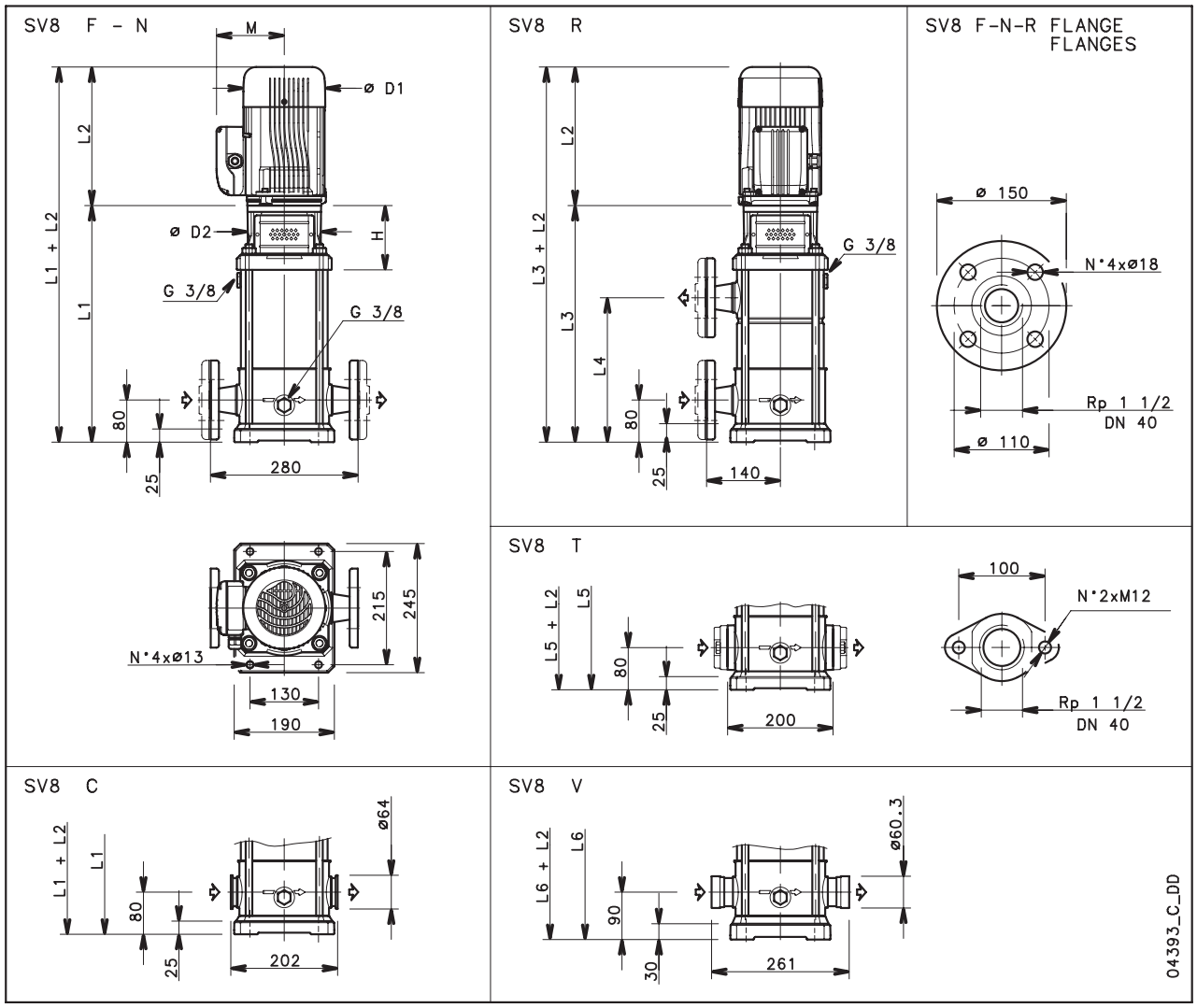

PUMP TYPE	MOTOR		DIMENSIONS (mm)														WEIGHT kg	
			L1	L2		L3	L4	L5	L6	H	M		D1		B		PUMP	ELECTRIC PUMP
	kW	SIZE		1-PHASE	3-PHASE						1-PHASE	3-PHASE	1-PHASE	3-PHASE	D2			
SV802	1,1	80	363	263	263	-	-	363	373	112	137	129	155	155	120		15	25,5
SV803	1,5	90	411	263	263	411	236	411	421	122	137	129	155	155	140		16	32
SV804	2,2	90	449	281	263	449	274	449	459	122	121	129	176	155	140		17	34
SV805	2,2	90	487	281	263	487	312	487	497	122	121	129	176	155	140		18	35
SV806	3	100	535	-	303	535	350	535	545	132	-	121	-	176	160		20	42
SV808	4	112	611	-	307	611	426	611	621	132	-	133	-	193	160		20,5	58,5
SV809	4	112	649	-	307	649	464	649	659	132	-	133	-	193	160		21,5	59,5
SV811	5,5	132	745	-	374	745	540	745	755	152	-	151	-	220	300		28	74
SV812	5,5	132	783	-	374	783	578	-	793	152	-	151	-	220	300		29	75
SV814	7,5	132	859	-	374	859	654	-	869	152	-	151	-	220	300		31	81
SV816	7,5	132	935	-	374	935	730	-	945	152	-	151	-	220	300		32,5	82,5

سری SV16
ابعاد و اوزان 2POLE (2900 دور)

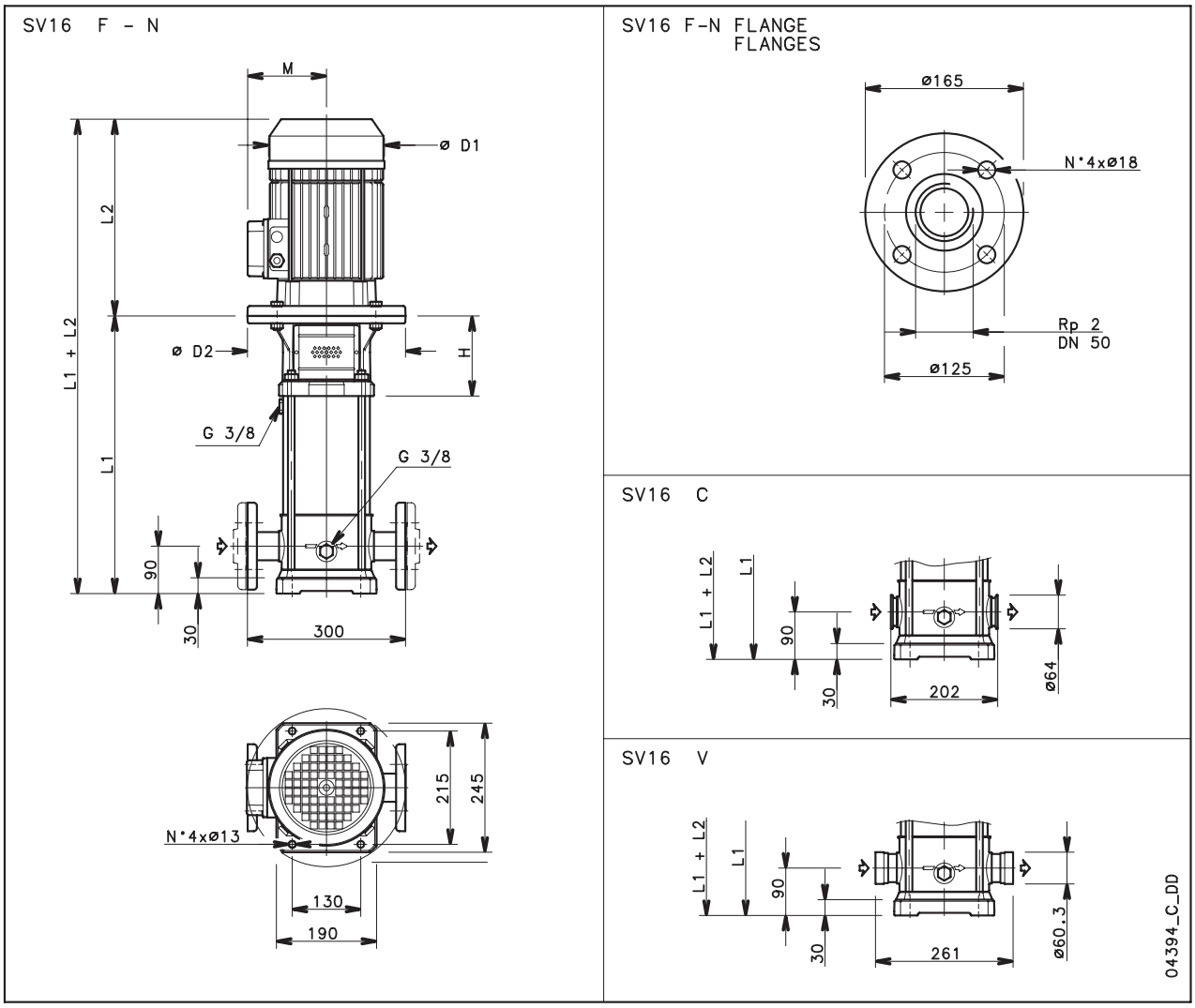

PUMP TYPE	MOTOR		(DIMENSIONS (mm									WEIGHT kg	
			L1	L2		H	M		D1		B D2	PUMP	ELECTRIC PUMP
	kW	SIZE		1-PHASE	3-PHASE		1-PHASE	3-PHASE	1-PHASE	3-PHASE			
SV1602	2,2	90	**90**	281	263	122	121	129	176	155	140	15	32
SV1603	3	100	100	-	303	132	-	121	-	176	160	16	38
SV1604	4	112	112	-	307	132	-	133	-	193	160	17,5	55,5
SV1605	5,5	132	132	-	374	152	-	151	-	220	300	22	68
SV1606	5,5	132	132	-	374	152	-	151	-	220	300	23	69
SV1607	7,5	132	132	-	374	152	-	151	-	220	300	24	74
SV1608	7,5	132	132	-	374	152	-	151	-	220	300	25	75
SV1610	11	160	160	-	427	184	-	194	-	257	350	34	119
SV1612	11	160	160	-	427	184	-	194	-	257	350	36	121
SV1614	15	160	160	-	488	184	-	244	-	310	350	38	130
SV1615	15	160	160	-	488	184	-	244	-	310	350	39	131

سری SV33
ابعاد و اوزان 2POLE (2900 دور)

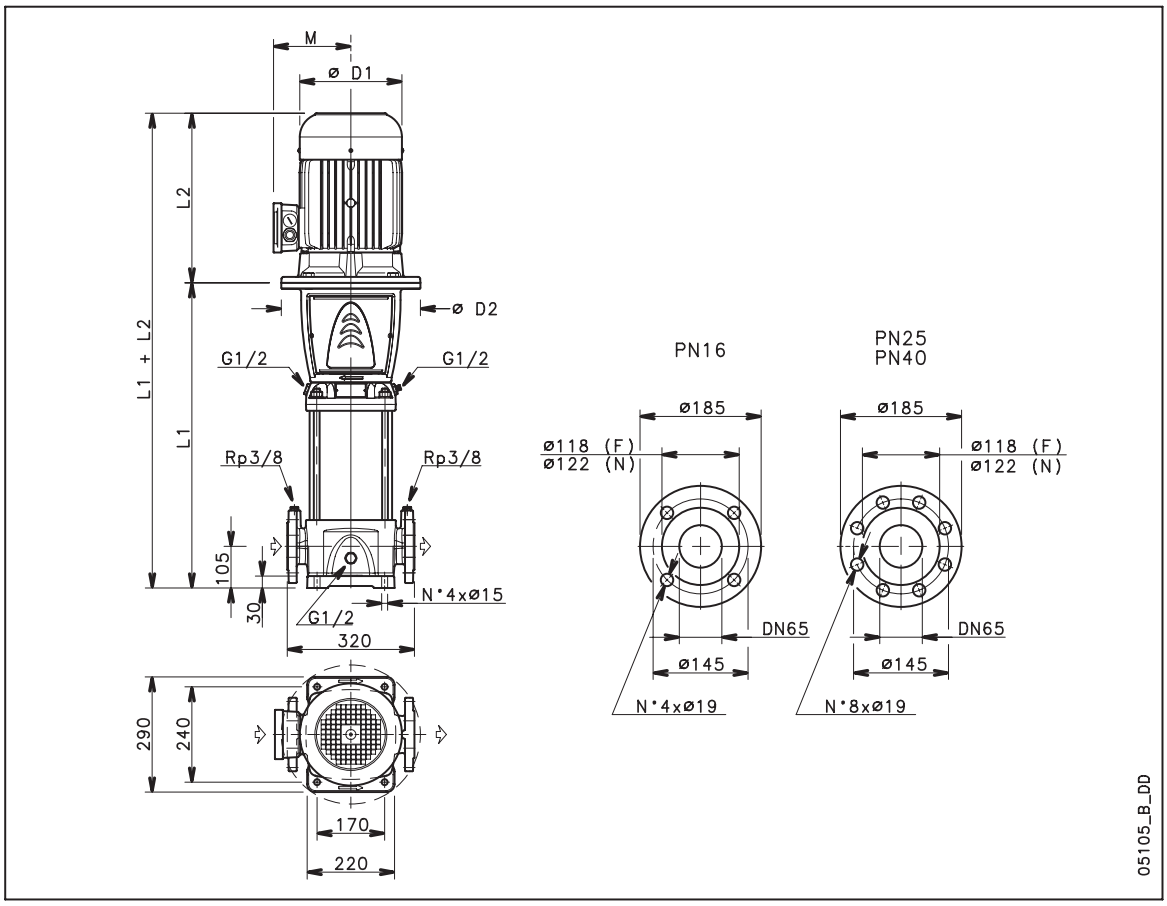

PUMP TYPE	MOTOR		(DIMENSIONS (mm						WEIGHT kg	
	kW	SIZE	L1	L2	D1	D2	M	FLANGES PN	PUMP	ELECTRIC PUMP
SV3301/1	2,2	90	489	263	155	164	129	16	52	65
SV3301	3	100	489	303	176	164	121	16	52	70
SV3302/2	4	112	564	307	193	164	133	16	56	78
SV3302/1	4	112	564	307	193	164	133	16	56	78
SV3302	5,5	132	584	374	220	300	151	16	61	96
SV3303/2	5,5	132	659	374	220	300	151	16	65	100
SV3303/1	7,5	132	659	374	220	300	151	16	65	106
SV3303	7,5	132	659	374	220	300	151	16	65	106
SV3304/2	7,5	132	734	374	220	300	151	16	69	110
SV3304/1	11	160	769	427	257	350	194	16	73	140
SV3304	11	160	769	427	257	350	194	16	73	140
SV3305/2	11	160	844	427	257	350	194	16	77	144
SV3305/1	11	160	844	427	257	350	194	16	77	144
SV3305	15	160	844	488	310	350	244	16	77	174
SV3306/2	15	160	919	488	310	350	244	16	81	178
SV3306/1	15	160	919	488	310	350	244	25	81	178
SV3306	15	160	919	488	310	350	244	25	81	178

PUMP TYPE	MOTOR		(DIMENSIONS (mm						WEIGHT kg	
	kW	SIZE	L1	L2	D1	D2	M	FLANGES PN	PUMP	ELECTRIC PUMP
SV3307/2	15	160	994	488	310	350	244	25	84	182
SV3307/1	18,5	160	994	532	310	350	244	25	84	200
SV3307	18,5	160	994	532	310	350	244	25	84	200
SV3308/2	18,5	160	1069	532	310	350	244	25	88	204
SV3308/1	18,5	160	1069	532	310	350	244	25	88	204
SV3308	22	180	1069	532	310	350	244	25	89	210
SV3309/2	22	180	1144	532	310	350	244	25	93	214
SV3309/1	22	180	1144	532	310	350	244	25	93	214
SV3309	22	180	1144	532	310	350	244	25	93	214
SV3310/2	22	180	1219	532	310	350	244	25	97	218
SV3310/1	30	200	1219	613	354	400	278	25	104	237
SV3310	30	200	1294	613	354	400	278	25	104	237
SV3311/2	30	200	1294	613	354	400	278	40	118	251
SV3311/1	30	200	1294	613	354	400	278	40	118	251
SV3311	30	200	1294	613	354	400	278	40	118	251
SV3312/2	30	200	1369	613	354	400	278	40	122	255
SV3312/1	30	200	1369	613	354	400	278	40	122	255
SV3312	30	200	1444	613	354	400	278	40	127	260
SV3313/2	30	200	1444	613	354	400	278	40	127	260
SV3313/1	30	200	1444	613	354	400	278	40	127	260

سری SV46
ابعاد و اوزان 2POLE (2900 دور)

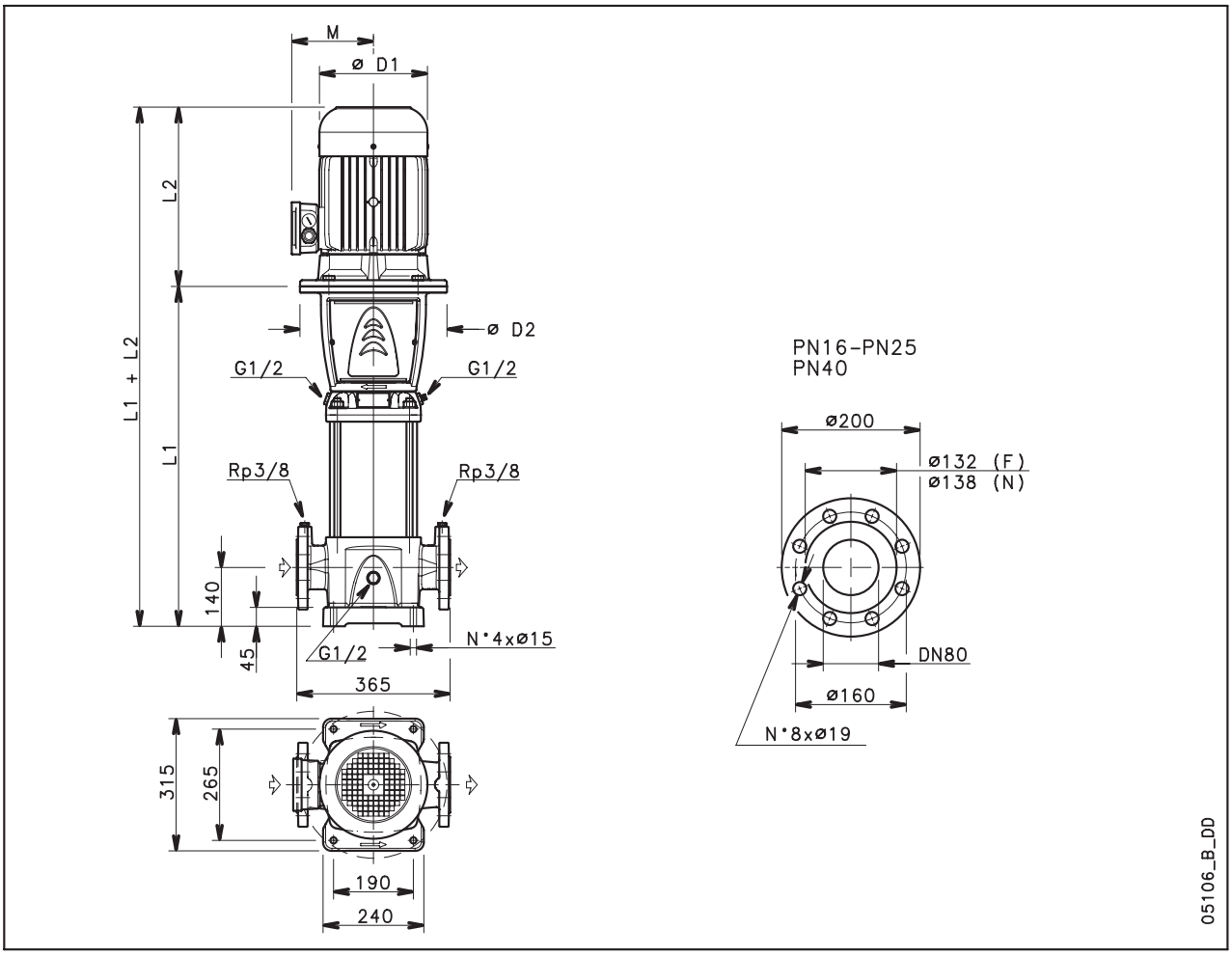

PUMP TYPE	MOTOR		DIMENSIONS (mm)						WEIGHT kg	
	kW	SIZE	L1	L2	D1	D2	M	FLANGES PN	PUMP	ELECTRIC PUMP
SV4601/1	3	100	529	303	176	164	121	16	58	75
SV4601	4	112	529	307	193	164	133	16	58	80
SV4602/2	5,5	132	624	374	220	300	151	16	66	102
SV4602	7,5	132	624	374	220	300	151	16	66	108
SV4603/2	11	160	734	427	257	350	194	16	74	142
SV4603	11	160	734	427	257	350	194	16	74	142
SV4604/2	15	160	809	488	310	350	244	16	78	176
SV4604	15	160	809	488	310	350	244	16	78	176
SV4605/2	18,5	160	884	532	310	350	244	16	82	198
SV4605	18,5	160	884	532	310	350	244	16	82	198
SV4606/2	22	180	959	532	310	350	244	25	87	207
SV4606	22	180	959	532	310	350	244	25	87	207
SV4607/2	30	200	1034	613	354	400	278	25	97	230
SV4607	30	200	1034	613	354	400	278	25	97	230
SV4608/2	30	200	1109	613	354	400	278	25	101	234
SV4608	30	200	1109	613	354	400	278	25	101	234
SV4609/2	30	200	1184	613	354	400	278	25	105	238
SV4609	37	200	1184	613	354	400	278	25	105	248
SV4610/2	37	200	1259	613	354	400	278	40	114	257
SV4610	37	200	1259	613	354	400	278	40	114	257
SV4611/2	45	225	1334	710	411	450	298	40	126	345
SV4611	45	225	1334	710	411	450	298	40	126	345
SV4612/2	45	225	1409	710	411	450	298	40	131	350
SV4612	45	225	1409	710	411	450	298	40	131	350
SV4613/2	45	225	1484	710	411	450	298	40	135	354

سری SV66
ابعاد و اوزان 2POLE (2900 دور)

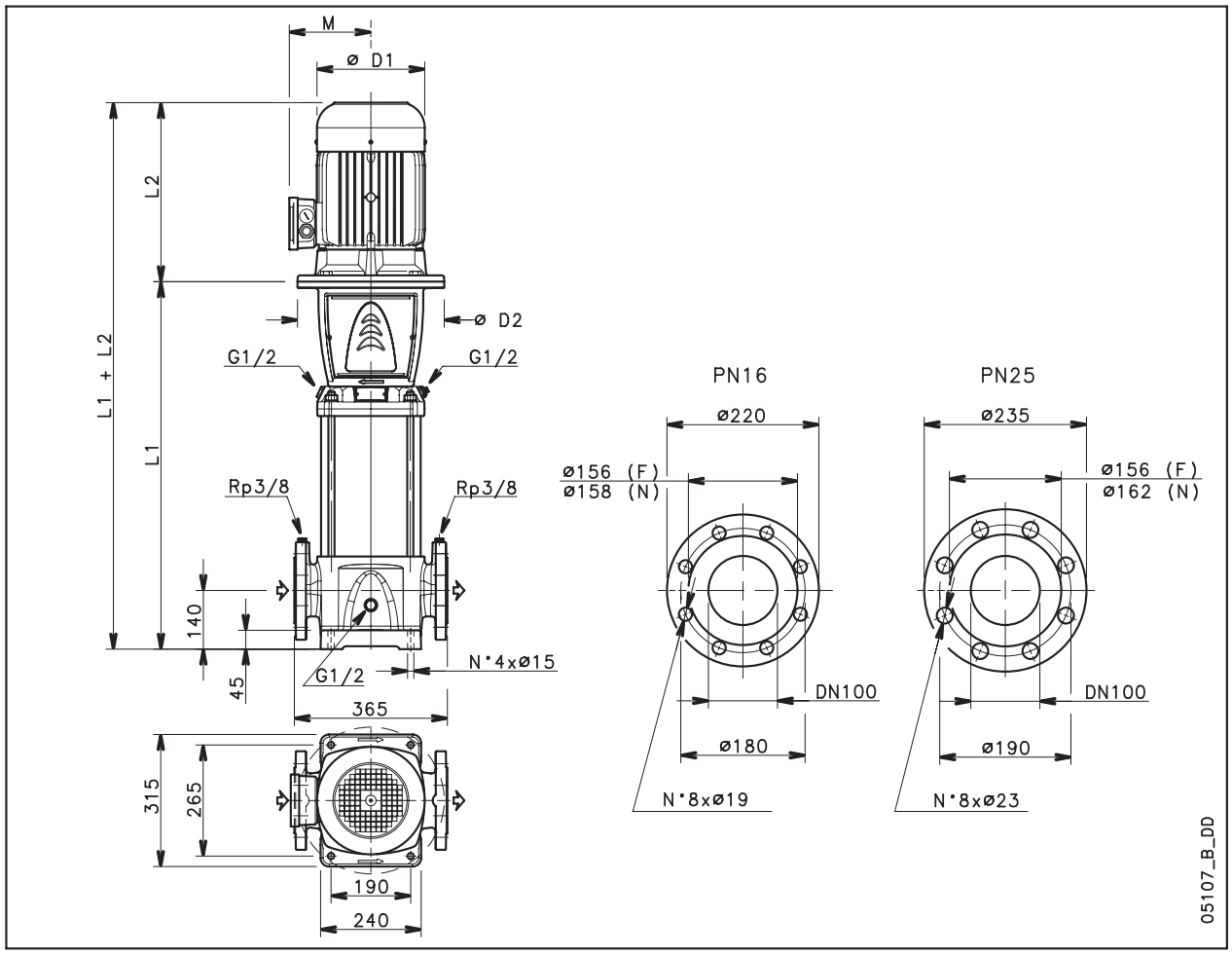

PUMP TYPE	MOTOR		DIMENSIONS (mm)						WEIGHT kg	
	kW	SIZE	L1	L2	D1	D2	M	FLANGES PN	FLANGES PUMP	ELECTRIC PUMP
SV6601/1	4	112	554	307	193	164	133	16	66	89
SV6601	5,5	132	574	374	220	300	151	16	72	107
SV6602/2	7,5	132	664	374	220	300	151	16	77	118
SV6602/1	11	160	699	427	257	350	194	16	81	148
SV6602	11	160	699	427	257	350	194	16	81	148
SV6603/2	15	160	789	488	310	350	244	16	86	184
SV6603/1	15	160	789	488	310	350	244	16	86	184
SV6603	18,5	160	789	532	310	350	244	16	86	202
SV6604/2	18,5	160	879	532	310	350	244	16	92	207
SV6604/1	22	180	879	532	310	350	244	16	93	213
SV6604	22	180	879	532	310	350	244	16	93	213
SV6605/2	30	200	969	613	354	400	278	16	105	237
SV6605/1	30	200	969	613	354	400	278	16	105	237
SV6605	30	200	969	613	354	400	278	16	105	237
SV6606/2	30	200	1059	613	354	400	278	25	113	245
SV6606/1	30	200	1059	613	354	400	278	25	113	245
SV6606	37	200	1059	613	354	400	278	25	113	255
SV6607/2	37	200	1149	613	354	400	278	25	118	261
SV6607/1	37	200	1149	613	354	400	278	25	118	261
SV6607	45	225	1149	710	411	450	298	25	122	341
SV6608/2	45	225	1239	710	411	450	298	25	127	346
SV6608/1	45	225	1239	710	411	450	298	25	127	346
SV6608	45	225	1239	710	411	450	298	25	127	346

سری SV92

ابعاد و اوزان 2POLE (2900 دور)

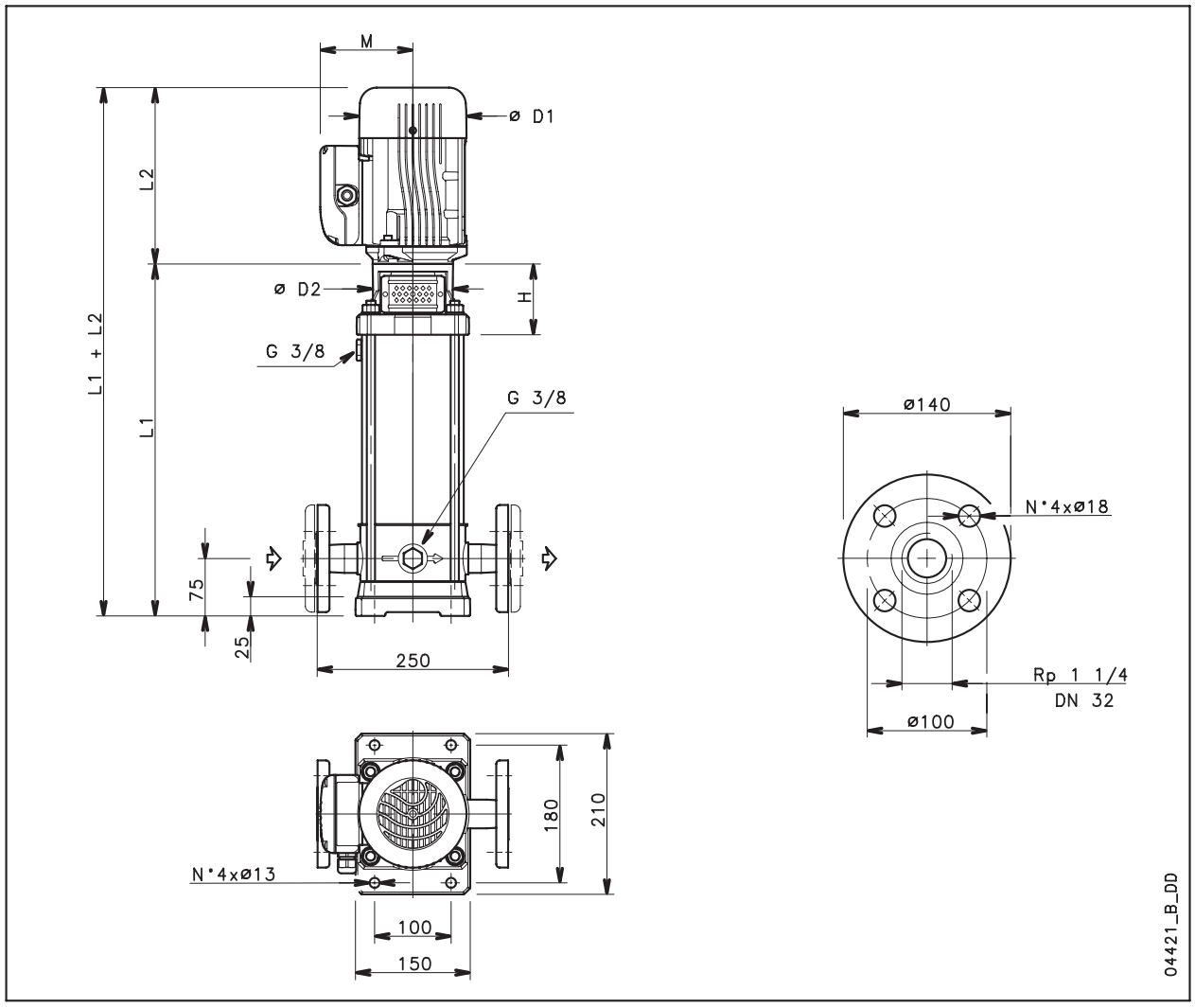

PUMP TYPE	MOTOR		DIMENSIONS (mm)						WEIGHT kg	
	kW	SIZE	L1	L2	D1	D2	M	FLANGES PN	FLANGES PUMP	ELECTRIC PUMP
SV9201/1	5,5	132	574	374	220	300	151	16	71	107
SV9201	7,5	132	574	374	220	300	151	16	71	113
SV9202/2	11	160	699	427	257	350	194	16	80	148
SV9202	15	160	699	488	310	350	244	16	80	178
SV9203/2	18,5	160	789	532	310	350	244	16	86	202
SV9203	22	180	789	532	310	350	244	16	87	208
SV9204/2	30	200	879	613	354	400	278	16	99	232
SV9204	30	200	879	613	354	400	278	16	99	232
SV9205/2	37	200	969	613	354	400	278	25	107	250
SV9205	37	200	969	613	354	400	278	25	107	250
SV9206/2	45	225	1059	710	411	450	298	25	116	335
SV9206	45	225	1059	710	411	450	298	25	116	335
SV9207/2	45	225	1149	710	411	450	298	25	121	340

e-SV Series

سری e- SV

پمپ های سانتریفیوژ طبقاتی عمودی فشارقوی

کاربردها

- جهت پمپاژ آب در بخش های صنعتی ، کشاورزی و ساختمانی
- بوستر پمپ های آبرسانی و آتش نشانی
- تغذیه بویلر
- سیستم های تصفیه آب RO (اسمزمعکوس)
- سیستم های شستشوی صنعتی
- انتقال سیالات با خاصیت خورندگی
- سیستم فواره

مشخصات فنی

مشخصات هیدرولیکی

- آبدهی : 160 متر مکعب بر ساعت
- ارتفاع : 330 متر
- دمای قابل پمپاژ سیال : 30- تا 120 درجه
- سایز خروجی پمپ ها : از 1 اینچ تا 3 اینچ

مشخصات الکتروموتور

- کلاس عایق بندی : F
- کلاس حرارتی : B
- استاندارد ساخت :IE3
- قابلیت کارکرد دائم (DUTY S1)
- قدرت موتور : از 37/0 تا 55 کیلووات

متریال (مواد تشکیل دهنده قطعات)

• جنس پروانه : استیل 304 (مدلهای F,T,R) استیل 316L (مدل های N,V,C,K,G)
• جنس بدنه پمپ : استیل 304 (مدلهای F,T,R) استیل 316L (مدل های N,V,C,K) چدن (مدل G)
• جنس شافت : استیل 304(سری SV 1,3,5 ، مدلهای F,T,V)استیل 316(سری SV 1,3.5 مدلهای N,V,C,K)
: استیل 304(سری SV 10,15,22 ، مدلهای F,T,V)استیل 316(سری SV 10,15,22 مدلهای N,V,C,K)
: استیل 431(سری SV 33,46,66,92 ، مدل G)استیل DUPLEX(سری SV 33,46,66,92 مدل N)
: استیل 431(سری SV 125 ، مدل G)استیل DUPLEX(سری SV 125 ، مدل N)
• جنس سیل مکانیکی : سیلیکون کاربایدِ / کربن / EPDM

ویژگی های خاص

سری پمپ های e-SV با توجه به تنوع تولید از بابت نوع فلنچ (مدل K,C,V,T,R) از بابت جنس پروانه استیل 304 و استیل 316L ، جنس بدنه پمپ استیل 304 ، 316L و چدن و همچنین تنوع ارتفاع و آبدهی های گسترده قابلیت پمپاژ سیالات گوناگون را داراست . با توجه به تولید الکتروموتورهای این سری از پمپ ها با استاندارد IE3 ، بالاترین راندمان و کمترین میزان مصرف انرژی ، آلایندگی صوتی و محیطی کمتری را در مقایسه با دیگر پمپ های مشابه دارا می باشند. از آنجا که این خانواده از پمپ های سانتریفیوژ قابلیت اتصال به اینورترهای HYDROVAR را دارند برای کاهش بیشتر مصرف برق و همچنین برنامه ریزی به جهت کارکرد از دیگر مزیتهای پمپ های سری e-SV می باشند .

از ویژگی های منحصر به فرد پمپ های سری e-SV طراحی و ساخت مدلهای خاص با ویژگی های ذیل می باشد.

• طراحی و ساخت پمپ با توانایی تولید فشار بسیار بالا

مدلهای معمولی سری e-SV حداکثر توانایی ایجاد 40 بار فشار را دارا هستند ولی درتولید پمپ های خاص می توان از دوعدد پمپ که به صورت سری بسته می شوند فشار کاری بالاتری ایجاد کرد.

• طرحی و ساخت مدلهای افقی

به صورت معمولی سری پمپ های e-SV عمودی هستند که شرکت لوارا امکان تولید و مونتاژ این سری از پمپ ها به صورت عمودی را دارا می باشد.

• مدل با NPSH پایین

جهت جلوگیری از ایجاد کاویتاسیون در کاربری هایی از جمله دیگ بخار کارخانه لوارا سری e-SV با NPSH پایین تولید می کند.

• مدل با تحمل دمایی بالا

برای کاربری خاص پمپ های سری e-SV با تحمل دمایی (گذر سیال با دمای بالاتراز 150 درجه سانتیگراد) قابل تولید می باشد.

• مدل بهداشتی

جهت صنایع غذایی و دارویی امکان تولید پمپ های از سری e-SV با سطح بالاتری از رعایت مسائل بهداشتی وجود دارد ، همچنین امکان استفاده از رنگ خاص در بدنه پمپ و موتور به منظور کاهش اثر خوردگی در صنایع فوق وجود دارد.

امکان تولید الکتروموتور ضدانفجار ، نصب ترمیستور حرارتی PTC ، کلید حرارتی ، کلاس حافظتی IP65 و موتور با ولتاژ خاص وجود دارد.

مشخصات کلی پمپ های سری SV

	SV 1	SV 3	SV 5	SV 10	SV 15	SV 22	SV 33	SV 46	SV 66	SV 92	SV 125
آبدهی در بهترین راندمان (m^3/h)	1,7	3	5,5	10,5	16,5	20,5	31	43	72	90	120
آبدهی (m^3/h)	2,4÷0,7	4,4÷1,2	8,5÷2,4	14÷5	24÷8	29÷11	40÷15	60÷22	85÷30	120÷45	160÷60
حداکثر فشار (bar)	23	25	25	25	25	26	30	36	23	21	22
قدرت موتور (kw)	2,2÷0,37	3÷0,37	5,5÷0,37	11÷0,75	15÷1,1	18,5÷1,1	30÷2,2	45÷3	45÷4	45÷5,5	55÷7,5
حداکثر ضریب قدرت (%)	50	60	70	71	72	73	77	79	78	80	78
دما (C^0)	+ -30 120										

1,3,5,10,15,22SV

مدل		دور 2850					
1SV		3SV	5SV	10SV	15SV	22SV	
F	ASIS 304 , PN25	•	•	•	•	•	•
T	ASIS 304 , PN16	•	•	•	•	•	•
R	ASIS 304 , PN25	•	•	•	•	•	•
N	ASIS 316 , PN25	•	•	•	•	•	•
V	ASIS 316 , PN25	•	•	•	•	•	•
P	ASIS 316 , PN40	•	•	•	•	•	•
C	ASIS 316 , PN25	•	•	•	•	•	•
K	ASIS 316 , PN25	•	•	•	•	•	•

33,46,66,92,125SV

مدل		دور 2850				
33SV		46V	66V	92SV	125SV	
G	بدنه پمپ چدن، PN16	•	•	•	•	•
N	بدنه پمپ S.S316 PN16	•	•	•	•	•
P	بدنه پمپ S.S340 PN16	•	•	•	•	•

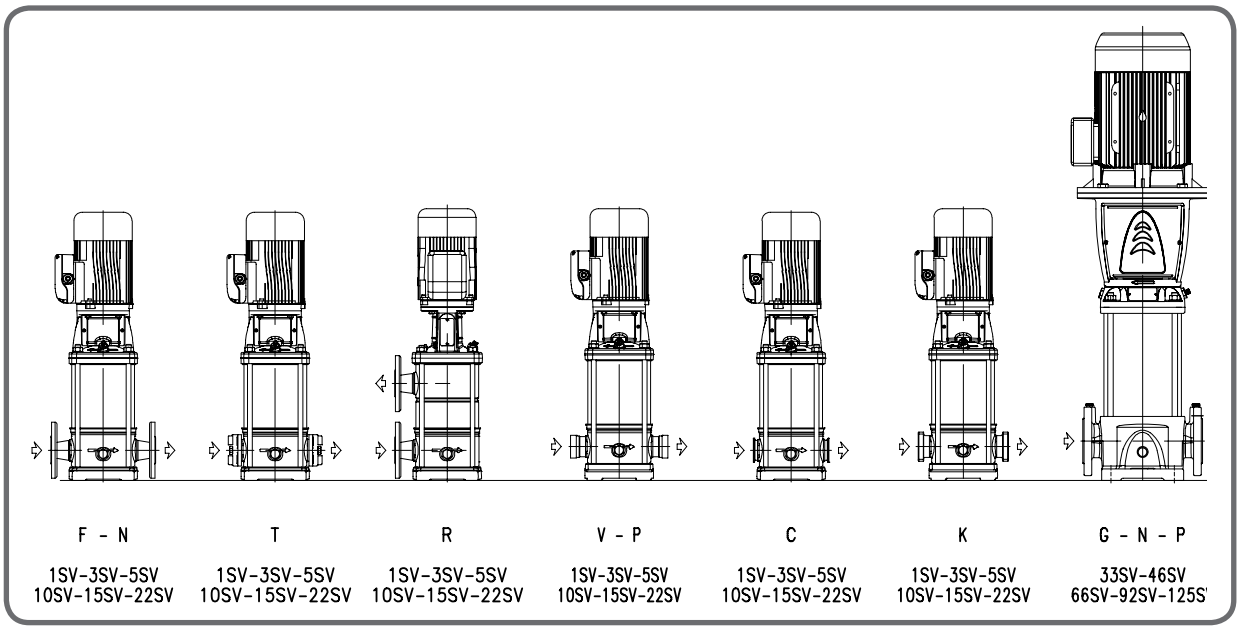

سری SV 1,3,5,10,15,22 - قطعات و اجزاء تشکیل دهنده

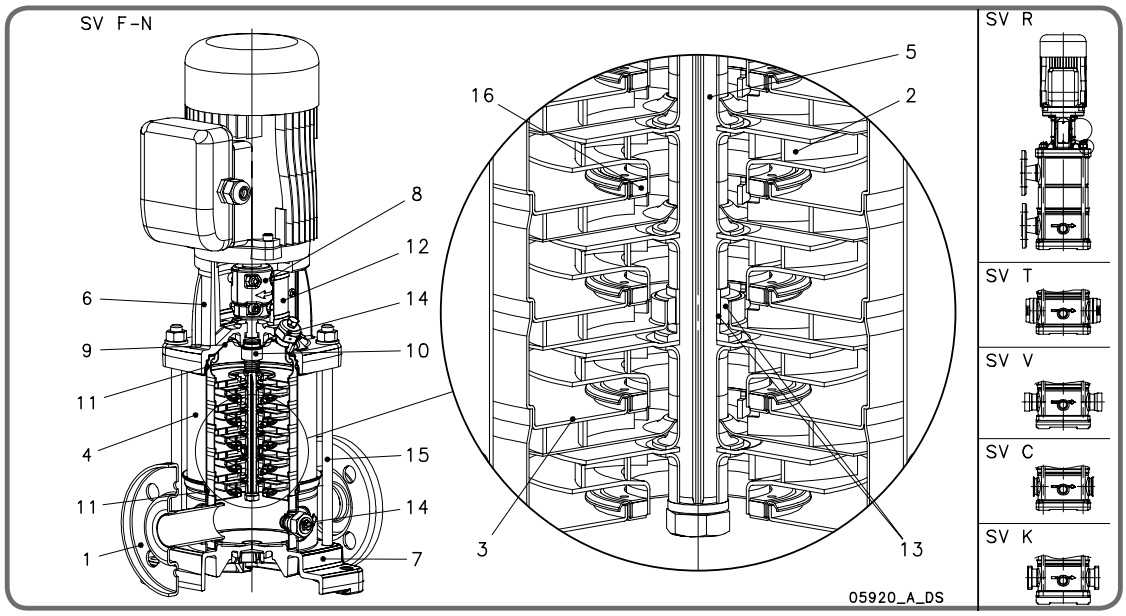

سری های F,T,R

REF. N.	نام قطعه	مواد سازنده	مراج استاندارد EUROPE	USA
1	بدنه پمپ	Stainless steel	EN 10088-1-X5CrNi11.4301)10-8)	AISI 304
2	پروانه	Stainless steel	EN 10088-1-X5CrNi11.4301)10-8)	AISI 304
3	آب پخش کن	Stainless steel	EN 10088-1-X5CrNi11.4301)10-8)	AISI 304
4	جداره خارجی	Stainless steel	EN 10088-1-X5CrNi11.4301)10-8)	AISI 304
5	شافت	Stainless steel	EN 10088-1-X5CrNi11.4301)10-8)	AISI 304
6	آداپتور	Cast iron	EN 1561- GJL-250 (JL1040)	ASTM Class35
7	پایه	Aluminium	EN 1706-AC-AlSi11Cu2(Fe)(AC46100)	-
8	کوپلینگ	Aluminium	EN 1706-AC-AlSi11Cu2(Fe)(AC46100)	-
9	نشیمنگاه سیل	Stainless steel	EN 10088-1-X5CrNi11.4301)10-8)	AISI 304
10	مکانیکال سیکل	Silicon carbide / Carbon/ EPDM		
11	اورینگ	EPDM		
12	محافظ کوپلینگ	Stainless steel	EN 10088-1-X5CrNi11.4301)10-8)	AISI 304
13	بوش نگهدارنده و شافت	Tungsten carbide		
14	پیچ هواگیری	Stainless steel	EN 10088-1-X5CrNi11.4301)10-8)	AISI 304
15	پیچ اتصال پایه و بدنه	Galvanized steel	EN 10277-3-36sMnPb14(1.0765)	
16	ویرینگ	Technopolymer (PPS)		

سری های N,V,C,K

REF. N.	نام قطعه	مواد سازنده	مراج استاندارد EUROPE	USA
1	بدنه پمپ	Stainless steel	EN 10088-1-X5CrNiMO17-12-2(1.4404)	AISI 316L
2	پروانه	Stainless steel	EN 10088-1-X5CrNiMO17-12-2(1.4404)	AISI 316L
3	آب پخش کن	Stainless steel	EN 10088-1-X5CrNiMO17-12-2(1.4404)	AISI 316L
4	جداره خارجی	Stainless steel	EN 10088-1-X5CrNiMO17-12-2(1.4404)	AISI 316L
5	شافت	Stainless steel	EN 10088-1-X5CrNiMO17-12-2(1.4401)	AISI 316
6	آداپتور	Cast iron	EN 1561- GJL-250 (JL1040)	ASTM Class35
7	پایه	Aluminium	EN 1706-AC-AlSi11Cu2(Fe)(AC46100)	-
8	کوپلینگ	Aluminium	EN 1706-AC-AlSi11Cu2(Fe)(AC46100)	-
9	نشیمنگاه سیل	Stainless steel	EN 10088-1-X5CrNi17-12-2(1.4404)	AISI 316L
10	مکانیکال سیکل	Silicon carbide / Carbon/ EPDM		
11	اورینگ	EPDM		
12	محافظ کوپلینگ	Stainless steel	EN 10088-1-X5CrNi11.4301)10-8)	AISI 304
13	بوش نگهدارنده و شافت	Tungsten carbide		
14	پیچ هواگیر	Stainless steel	EN 10088-1-X5CrNi17-12-2(1.4401)	AISI 316
15	پیچ اتصال پایه و بدنه	Stainless steel	EN 10088-1-X17CrNi16-2(1.4057)	AISI 431
16	ویرینگ	Technopolymer (PPS)		

سری 1,3,5SV

جدول آبدهی و ارتفاع ،2850 دور، 50 هرتز

مدل پمپ	قدرت موتور		آبدهی													
	l/min 0		12	20	25	30	35	40	45	50	60	73	100	120	141	
	kW	HP	m³/h0	0,7	1,2	1,5	1,8	2,1	2,4	2,7	3,0	3,6	4,4	6,0	7,2	8,5
			ارتفاع													
1 SV 02	0,37	0,5	12,2	12,2	11,5	10,7	9,5	7,9	6,0							
1 SV 03	0,37	0,5	18,0	18,0	17,0	15,7	13,8	11,4	8,4							
1 SV 04	0,37	0,5	23,7	23,5	22,1	20,4	17,9	14,6	10,6							
1 SV 05	0,37	0,5	29,3	28,9	27,0	24,8	21,6	17,4	12,5							
1 SV 06	0,37	0,5	34,8	34,2	31,7	28,9	25,0	20,0	14,0							
1 SV 07	0,37	0,5	40,2	39,2	36,1	32,7	28,1	22,2	15,2							
1 SV 08	0,55	0,75	48,1	47,9	45,2	41,8	36,8	30,4	22,4							
1 SV 09	0,55	0,75	53,7	53,4	50,4	46,4	40,8	33,5	24,6							
1 SV 10	0,55	0,75	59,4	59,0	55,5	51,0	44,7	36,6	26,6							
1 SV 11	0,55	0,75	65,1	64,5	60,4	55,5	48,5	39,5	28,5							
1 SV 12	0,75	1	73,3	73,1	69,3	64,3	57,1	47,6	35,7							
1 SV 13	0,75	1	79,2	78,9	74,8	69,4	61,6	51,2	38,2							
1 SV 14	0,75	1	90,9	90,5	85,6	79,3	70,1	58,1	43,1							
1 SV 17	1,1	1,5	105,2	104,9	100,0	93,1	82,6	68,6	51,2							
1 SV 19	1,1	1,5	117,0	116,7	111,0	103,2	91,5	75,8	56,3							
1 SV 22	1,1	1,5	134,6	134,1	127,4	118,1	104,4	86,1	63,5							
1 SV 25	1,5	2	152,6	152,4	145,5	135,4	120,0	99,1	72,7							
1 SV 27	1,5	2	164,3	164,0	156,4	145,4	128,8	106,1	77,5							
1 SV 30	1,5	2	181,7	181,3	172,6	160,1	141,2	115,7	83,9							
1 SV 32	2,2	3	197,2	197,1	188,4	175,8	156,5	130,0	96,3							
1 SV 34	2,2	3	209,2	208,9	199,8	186,3	165,5	137,1	101,2							
1 SV 37	2,2	3	225,9	224,9	216,1	201,9	179,3	148,1	108,7							
3 SV 02	0,37	0,5	14,9		14,5	14,3	14,0	13,5	13,0	12,4	11,7	9,8	6,5			
3 SV 03	0,37	0,5	22,0		21,2	20,8	20,3	19,6	18,7	17,7	16,6	13,7	8,6			
3 SV 04	0,37	0,5	28,9		27,7	27,1	26,2	25,2	23,9	22,5	20,8	16,8	10,1			
3 SV 05	0,55	0,75	37,2		36,4	35,8	35,0	33,9	32,6	31,1	29,2	24,5	16,2			
3 SV 06	0,55	0,75	44,4		43,4	42,6	41,6	40,2	38,6	36,6	34,3	28,5	18,5			
3 SV 07	0,75	1	52,5		51,8	51,0	50,0	48,7	47,0	45,0	42,5	36,1	24,6			
3 SV 08	0,75	1	60,0		59,1	58,2	57,0	55,4	53,4	51,0	48,1	40,7	27,5			
3 SV 09	1,1	1,5	67,7		66,8	65,8	64,5	62,8	60,6	57,9	54,6	46,4	31,6			
3 SV 10	1,1	1,5	75,0		73,8	72,7	71,3	69,3	66,9	63,8	60,2	51,0	34,5			
3 SV 11	1,1	1,5	82,3		81,0	79,7	78,0	75,8	73,1	69,7	65,7	55,5	37,4			
3 SV 12	1,1	1,5	89,6		87,8	86,4	84,5	82,1	79,1	75,5	71,1	59,9	40,1			
3 SV 13	1,5	2	98,1		96,7	95,4	93,5	91,0	87,8	83,9	79,2	67,2	45,6			
3 SV 14	1,5	2	105,6		104,1	102,5	100,4	97,7	94,2	89,9	84,8	71,8	48,5			
3 SV 16	1,5	2	119,9		117,8	116,1	113,6	110,5	106,5	101,6	95,8	80,9	54,2			
3 SV 19	2,2	3	144,3		142,3	140,3	137,5	133,9	129,2	123,5	116,7	99,1	67,6			
3 SV 21	2,2	3	159,3		156,9	154,6	151,4	147,3	142,1	135,7	128,0	108,5	73,6			
3 SV 23	2,2	3	174,0		171,1	168,5	165,0	160,4	154,7	147,6	139,2	117,7	79,4			
3 SV 25	2,2	3	188,5		186,1	183,3	179,3	174,1	167,6	159,7	150,3	126,6	84,8			
3 SV 27	3	4	204,4		201,7	198,8	194,7	189,4	182,7	174,4	164,5	139,4	94,4			
3 SV 29	3	4	219,3		216,0	212,8	208,3	202,6	195,3	186,4	175,7	148,6	100,2			
3 SV 31	3	4	233,8		230,3	226,8	222,0	215,7	207,8	198,2	186,7	157,6	106,0			
3 SV 33	3	4	248,5		245,3	241,5	236,2	229,3	220,7	210,2	197,7	166,3	111,2			
5 SV 02	0,37	0,5	14,8						13,8	13,7	13,4	13,0	12,2	10,2	8,2	5,7
5 SV 03	0,55	0,75	21,8						19,9	19,6	19,2	18,4	17,1	13,9	10,8	6,9
5 SV 04	0,55	0,75	30,0						28,2	27,9	27,5	26,6	25,2	21,2	17,3	12,2
5 SV 05	0,75	1	38,0						36,4	36,0	35,5	34,5	32,9	28,2	23,5	17,1
5 SV 06	1,1	1,5	45,3						43,7	43,3	42,8	41,6	39,6	33,9	28,1	20,3
5 SV 07	1,1	1,5	52,7						50,7	50,1	49,5	48,1	45,8	39,1	32,2	23,1
5 SV 08	1,1	1,5	60,1						57,6	57,0	56,2	54,6	51,8	44,1	36,2	25,8
5 SV 09	1,5	2	68,0						65,5	64,8	64,0	62,2	59,3	50,6	41,9	30,2
5 SV 10	1,5	2	75,5						72,4	71,7	70,8	68,7	65,4	55,7	46,0	33,0
5 SV 11	1,5	2	82,8						79,3	78,4	77,5	75,2	71,4	60,7	49,9	35,6
5 SV 12	2,2	3	90,8						88,0	87,0	86,0	83,4	79,3	67,4	55,7	40,5
5 SV 13	2,2	3	98,3						95,0	94,0	92,8	90,0	85,5	72,6	59,9	43,5
5 SV 14	2,2	3	105,7						102,0	100,9	99,6	96,6	91,7	77,8	64,0	46,3
5 SV 15	2,2	3	113,1						109,0	107,8	106,4	103,1	97,8	82,8	68,1	49,1
5 SV 16	2,2	3	120,5						115,9	114,6	113,1	109,6	103,9	87,8	72,1	51,8
5 SV 18	3	4	135,8						131,1	129,7	128,0	124,1	117,8	99,9	82,3	59,5
5 SV 21	3	4	157,9						152,0	150,3	148,3	143,6	136,1	114,9	94,2	67,6
5 SV 23	4	5,5	174,4						168,9	167,2	165,1	160,2	152,3	129,6	107,2	78,2
5 SV 25	4	5,5	189,2						183,1	181,1	178,9	173,5	164,8	140,1	115,7	84,1
5 SV 28	4	5,5	211,5						204,2	201,9	199,4	193,3	183,4	155,5	128,0	92,7
5 SV 30	5,5	7,5	227,0						219,8	217,5	214,8	208,4	198,1	168,5	139,3	101,5
5 SV 33	5,5	7,5	249,2						241,0	238,4	235,5	228,4	216,9	184,2	151,9	110,3

سری 10,15,22SV

جدول آبدهی و ارتفاع ، 2850 دور، 50 هرتز

مدل پمپ	قدرت موتور		آبدهی													
	l/min 0		83,34	100	133	170	183,34	233	270	330	350	400	430	460	483,33	
	kW	HP	m³/h0	5,0	6,0	8,0	10,2	11,0	14,0	16,2	19,8	21,0	24,0	25,8	27,6	29,0
			ارتفاع													
10 SV 01	0,75	1	11,8	11,2	10,9	9,9	8,3	7,6	4,3							
10 SV 02	0,75	1	23,6	21,9	21,3	19,6	17,0	15,8	10,0							
10 SV 03	1,1	1,5	35,7	33,0	32,1	29,6	25,8	24,1	16,0							
10 SV 04	1,5	2	47,7	44,2	43,0	39,9	34,8	32,6	21,7							
10 SV 05	2,2	3	60,0	56,1	54,7	50,9	44,9	42,2	29,0							
10 SV 06	2,2	3	71,8	66,8	65,0	60,4	53,1	49,8	33,9							
10 SV 07	3	4	83,6	78,3	76,2	70,8	62,1	58,3	39,8							
10 SV 08	3	4	95,3	88,9	86,5	80,1	70,2	65,7	44,5							
10 SV 19	4	5,5	106,3	100,1	97,5	90,8	80,0	75,1	52,1							
10 SV 10	4	5,5	118,0	110,8	107,9	100,3	88,2	82,8	57,2							
10 SV 11	4	5,5	129,6	121,3	118,1	109,6	96,3	90,3	62,1							
10 SV 13	5,5	7,5	156,0	146,5	142,7	132,6	116,4	109,2	74,3							
10 SV 15	5,5	7,5	179,5	167,9	163,4	151,6	132,8	124,3	83,9							
10 SV 17	7,5	10	205,0	193,2	188,5	175,7	154,7	145,2	98,8							
10 SV 18	7,5	10	216,9	204,2	199,1	185,5	163,2	153,1	104,0							
10 SV 20	7,5	10	240,6	226,0	220,3	205,0	180,2	168,9	114,3							
10 SV 21	11	15	253,6	241,0	235,5	220,2	195,0	183,5	127,5							
15 SV 01	1,1	1,5	14,0			12,9	12,4	12,2	11,3	10,4	8,4	7,6	5,1			
15 SV 02	2,2	3	28,7			26,7	25,9	25,5	23,9	22,4	18,9	17,4	13,1			
15 SV 03	3	4	43,3			40,4	39,1	38,6	36,2	33,8	28,7	26,5	20,1			
15 SV 04	4	5,5	58,4			54,7	53,1	52,5	94,4	46,3	39,7	36,9	28,7			
15 SV 05	4	5,5	72,7			67,8	65,8	65,0	61,0	57,1	48,7	45,2	34,9			
15 SV 06	5,5	7,5	87,6			81,5	49,4	78,4	74,1	69,9	60,3	56,3	44,2			
15 SV 07	5,5	7,5	101,9			94,5	91,9	90,8	85,7	80,6	69,4	64,7	50,5			
15 SV 08	7,5	10	11,4			110,9	108,0	106,8	100,8	94,9	82,0	76,7	60,6			
15 SV 09	7,5	10	131,9			124,4	121,0	119,6	112,8	106,1	91,5	85,5	67,4			
15 SV 10	11	15	147,7			138,8	135,3	133,8	126,7	119,6	103,9	97,4	77,5			
15 SV 11	11	15	162,3			152,4	148,5	146,8	138,9	131,1	113,8	106,5	84,7			
15 SV 13	11	15	191,3			179,2	174,5	172,5	163,1	153,7	133,1	124,5	98,6			
15 SV 15	15	20	222,1			209,9	204,8	202,6	192,2	181,7	158,3	148,5	118,8			
15 SV 17	15	20	251,6			237,3	231,4	228,9	216,9	205,0	178,4	167,3	133,6			
22 SV 01	1,1	1,5	14,7					13,5	12,7	12,0	10,4	9,7	7,7	6,3	5,7	3,4
22 SV 02	2,2	3	30,4					28,4	27,2	26,0	23,3	22,2	18,9	16,6	13,8	11,5
22 SV 03	3	4	45,4					42,2	40,4	38,5	34,5	32,8	27,8	24,2	20,2	16,6
22 SV 04	4	5,5	60,9					56,8	54,4	51,9	46,6	44,4	37,9	33,1	27,7	23,0
22 SV 05	5,5	7,5	76,0					70,9	67,9	64,9	58,3	55,6	47,4	41,4	34,7	28,8
22 SV 06	7,5	10	93,2					88,8	85,7	82,5	75,4	72,4	63,3	56,7	49,1	72,6
22 SV 07	7,5	10	108,5					103,1	99,4	95,7	87,2	83,7	73,1	65,3	56,5	48,8
22 SV 08	11	15	124,6					119,2	115,2	111,0	101,6	97,7	85,7	77,0	66,9	58,2
22 SV 09	11	15	140,1					133,7	129,2	124,4	113,8	109,3	95,8	86,0	74,6	64,8
22 SV 10	11	15	155,4					148,2	143,1	137,8	125,9	120,9	105,8	94,8	82,3	71,3
22 SV 12	15	20	186,1					178,6	172,9	166,8	152,9	147,0	129,1	115,9	100,7	87,4
22 SV 14	15	20	216,6					207,7	200,9	193,7	177,4	170,4	149,4	133,9	116,1	100,6
22 SV 17	18,5	25	263,5					252,8	244,7	236,0	216,2	207,8	182,3	163,6	142,0	123,2

سری 33,46SV

جدول آبدهی و ارتفاع ، 2850 دور، 50 هرتز

مدل پمپ	قدرت موتور		آبدهی										
	l/min 0		250	300	367	417	500	583	667	750	900	100	
	kW	HP	m³/h0	15	18	22	25	30	35	40	45	54	60
			ارتفاع										
33SV1/1A	2,2	3	17,4	16,2	15,7	15	14	12,2	9,8	6,7			
33SV1	3	4	23,8	21,7	21,2	20	20	17,8	15,5	12,7			
33SV2/2A	4	5,5	35,1	34,1	33,3	32	30	27	22,4	16,6			
33SV2/1A	4	5,5	40,8	38,8	37,9	36	35	32	27,5	22,3			
33SV2	5,5	7,5	47,8	45	44,1	43	41	39	35	29,9			
33SV3/2A	5,5	7,5	57,7	55,2	53,8	51	49	44	38	29,6			
33SV3/1A	7,5	10	64,5	61,3	60	58	56	51	45	37			
33SV3	7,5	10	71,5	67,4	66,0	64	62	58	52,0	44,6			
33SV4/2A	7,5	10	82	78,8	77	74	72	66	58	47,2			
33SV4/1A	11	15	88,9	85	83	81	78	73	65	55,1			
33SV4	11	15	95,9	91,1	90	87	85	80	73	63,1			
33SV5/2A	11	15	106	101,6	100	96	93	85	76	63			
33SV5/1A	11	15	112,7	107,2	105	102	99	92	82	70			
33SV5	15	20	120,4	114,9	113	110	107	101	92	80,5			
33SV6/2A	15	20	131,2	126,9	125	120	116	108	96	81,2			
33SV6/1A	15	20	139,1	133,5	131	128	124	116	105	90,4			
33SV6	15	20	145,6	139	137	133	129	121	110	96,1			
33SV7/2A	15	20	156	149,9	147	143	138	128	115	98,2			
33SV7/1A	18,5	25	163,3	156,6	154	150	145	136	123	106,2			
33SV7	18,5	25	170,3	162,8	160	156	152	142	130	113,3			
33SV8/2A	18,5	25	180,6	173,7	171	166	161	150	135	115,3			
33SV8/1A	18,5	25	187,4	179,5	177	171	166	156	141	121,7			
33SV8	22	30	194,1	185,1	182	177	172	161	147	128			
33SV9/2A	22	30	202,1	194,1	191	185	179	166	150	127,9			
33SV9/1A	22	30	210,2	201,2	198	192	186	174	157	135,9			
33SV9	22	30	216,8	206,8	204	198	193	181	165	143,7			
33SV10/2A	22	30	226,4	217,2	213	207	200	186	168	143,9			
33SV10/1A	30	40	234,5	225	221	215	209	196	178	154,2			
33SV10	30	40	241,8	231,3	228	222	216	203	185	162,2			
33SV11/2A	30	40	252	244	240	233	226	211	190	163,7			
33SV11/1A	30	40	259	249,2	245	238	232	217	197	171			
33SV11	30	40	265,7	253,6	250	243	236	222	203	176,9			
33SV12/2A	30	40	275,9	266,2	262	254	246	229	207	178,3			
33SV12/1A	30	40	282,8	271,5	267	260	252	236	214	185,6			
33SV12	30	40	289,8	276,7	272	265	258	242	221	192,9			
33SV13/2A	30	40	300,5	291,1	286	278	270	252	228	197,6			
33SV13/1A	30	40	306,9	294,9	290	282	274	256	233	202,4			
46SV1/1A	3	4	19,5			19,2	18,8	17,9	16,7	15,1	13,1	8,5	4,6
46SV1	4	5,5	27,2			24	23,5	22,5	21,4	19,9	18,2	14,3	10,8
46SV2/2A	5,5	7,5	38,8			39,8	39,2	37,8	35,7	32,9	29,4	21,1	13,9
46SV2	7,5	10	52,6			48,5	47,7	46,1	44,2	41,7	38,7	31,4	25,1
46SV3/2A	11	15	64,7			65,1	64	62	60	56	52	40,4	30,8
46SV3	11	15	80,8			74,3	73	71	68	65	60	50	40,7
46SV4/2A	15	20	92,4			90,7	90	87	83	79	73	58	45,6
46SV4	15	20	107,3			99,8	98	96	92	87	82	68	55,9
46SV5/2A	18,5	25	117,2			114,8	113	110	106	100	93	75	60,2
46SV5	18,5	25	134,5			125,1	123	120	116	110	103	86	71,5
46SV6/2A	22	30	143,7			139,3	138	134	129	122	113	92	73,4
46SV6	22	30	161			149,9	148	144	139	132	124	104	86
46SV7/2A	30	40	171,3			164,9	163	158	152	144	134	110	88,6
46SV7	30	40	188,6			175,5	173	168	162	155	145	122	101,2
46SV8/2A	30	40	198,2			190	188	182	176	166	155	127	103,1
46SV8	30	40	213,1			198,6	196	191	184	175	164	137	112,6
46SV9/2A	30	40	224,8			214,5	212	206	198	187	174	143	116
46SV9	37	50	240,9			225,2	222	217	209	199	187	157	130,2
46SV10/2A	37	50	252,7			241,1	238	232	223	212	198	164	133,9
46SV10	37	50	267,6			250,3	247	241	232	221	208	174	144,8
46SV11/2A	45	60	280,4			267,4	264	258	249	237	222	184	151,1
46SV11	45	60	295,5			276,4	273	266	257	245	230	194	161,3
46SV12/2A	45	60	307,3			292,5	289	282	272	259	243	202	165,8
46SV12	45	60	321,8			301	297	290	280	267	250	210	175
46SV13/2A	45	60	332,5			316,2	312	304	292	277	259	214	175

سری 66,92,125SV

جدول آبدهی و ارتفاع، 2850 دور، 50 هرتز

مدل پمپ	قدرت موتور		آبدهی												
	l/min 0		500	600	700	750	900	1000	1200	1300	1417	1600	1800	2000	
	kW	HP	m³/h0	30	36	42	45	54	60	72	78	85	96	108	120
			ارتفاع												
66SV1/1A	4	5,5	23,8	21,4	20,7	19,9	19,4	17,8	16,6	13,3	11,2	8,3			
66SV1	5,5	7,5	29,2	25,8	24,8	23,8	23,3	21,8	20,7	17,9	16,1	13,5			
66SV2/2A	7,5	10	47,5	42,6	41,2	39,5	38,6	36	32,9	26,4	22,2	16,4			
66SV2/1A	11	15	54,2	49,6	48,2	46,7	45,8	42,9	40,6	34,8	31,2	26,2			
66SV2	11	15	60,4	55,7	54,4	52,8	52	49,3	47,1	42	38,9	34,7			
66SV3/2A	15	20	78,4	71,6	70	67	66	62	58	49	43,3	35,3			
66SV3/1A	15	20	84,7	77,8	76	74	72	68	65	56	51	44,0			
66SV3	18,5	25	91,4	84,7	83	81	79	75	72	64	60	53,5			
66SV4/2A	18,5	25	108,9	99,6	97	94	92	86	82	70	63	52,8			
66SV4/1A	22	30	115,2	105,9	103	100	99	93	89	78	71	61,8			
66SV4	22	30	121,6	112,5	110	107	105	100	96	86	79	70,8			
66SV5/2A	30	40	139,1	127,5	124	120	118	111	106	92	83	70,4			
66SV5/1A	30	40	145,6	134	131	127	125	118	112	99	91	79,5			
66SV5	30	40	152	140,4	137	133	131	125	119	107	99	88,5			
66SV6/2A	30	40	169,5	155,6	152	147	144	136	129	113	103	88,1			
66SV6/1A	30	40	176	162	158	153	151	143	136	121	111	97,2			
66SV6	37	50	182,4	168,5	164	160	158	150	143	128	119	106,2			
66SV7/2A	37	50	199,9	183,7	179	174	171	161	153	134	122	105,8			
66SV7/1A	37	50	206,4	190,1	185	180	177	168	160	142	131	114,9			
66SV7	45	60	212,8	196,5	192	187	184	174	167	150	139	123,9			
66SV8/2A	45	60	230,3	211,8	206	200	197	186	177	156	142	123,5			
66SV8/1A	45	60	236,8	218,2	213	207	204	193	184	163	150	132,6			
66SV8	45	60	243,2	224,6	219	213	210	199	191	171	159	141,6			
92SV1/1A	5,5	7,5	24,5				22,2	21,5	20,9	19,4	18,5	17,3	15	11,8	7,9
92SV1	7,5	10	33,5				28,7	27,2	26,2	24,3	23,3	22,2	20,2	17,6	14,3
92SV2/2A	11	15	49,4				45,1	43,7	42,5	39,6	37,9	35,5	30,9	24,6	16,8
92SV2	15	20	67,8				58,2	55	53	49,5	47,6	45,2	41,4	36,3	29,6
92SV3/2A	18,5	25	82,4				74,4	72	70	65	62	59	52	43,6	32,9
92SV3	22	30	102,2				88,2	84	81	76	73	69	63	56	46,3
92SV4/2A	30	40	115,7				104	100	97	90	87	82	74	63	49
92SV4	30	40	133,1				117	112	108	101	97	92	85	75	62,5
92SV5/2A	37	50	149				133,2	128	124	116	111	105	95	81	64,6
92SV5	37	50	166,4				146,3	140	135	126	121	115	106	94	78,1
92SV6/2A	45	60	183,3				163,1	156	152	141	135	129	117	101	81
92SV6	45	60	200,9				175,9	168	163	151	146	139	127	113	94,2
92SV7/2A	45	60	216,8				192,4	184	179	167	160	152	138	120	96,7

مدل پمپ	قدرت موتور		آبدهی												
	l/min 0		500	600	750	900	1000	1200	1416	1700	1900	2000	2150	2300	2666	
	kW	HP	m³/h0	30,0	36,0	45,0	54,0	60,0	72,0	85,0	102,0	114,0	120,0	129,0	138,0	160,0
			ارتفاع													
125SV1	7,5	10	27,6					20,8	19,8	18,6	16,8	15,3	14,4	12,9	11,3	6,2
125SV2	15	20	53,8					44,4	42,5	40,4	37,1	34,4	32,9	30,4	27,7	19,6
125SV3	22	30	80,7					66,5	63,8	60,6	55,7	51,6	49,4	45,7	41,5	29,4
125SV4	30	40	107,6					88,7	85,0	80,7	74,2	68,8	65,8	60,9	55,9	39,2
125SV5	37	50	134,5					110,9	106,3	100,9	92,8	86,0	82,3	76,1	69,2	49,0
125SV6	45	60	161,4					133,1	127,6	121,1	111,3	103,2	98,7	91,3	83,1	58,8
125SV7	55	75	188,3					155,2	148,8	141,3	129,9	120,4	115,2	106,6	96,9	68,6
125SV8/2A	55	75	211,5					174,4	167,2	158,7	145,9	135,3	129,4	119,7	108,9	77,1

سری 1SV 2 تا 15طبقه

جدول ابعاد و اوزان

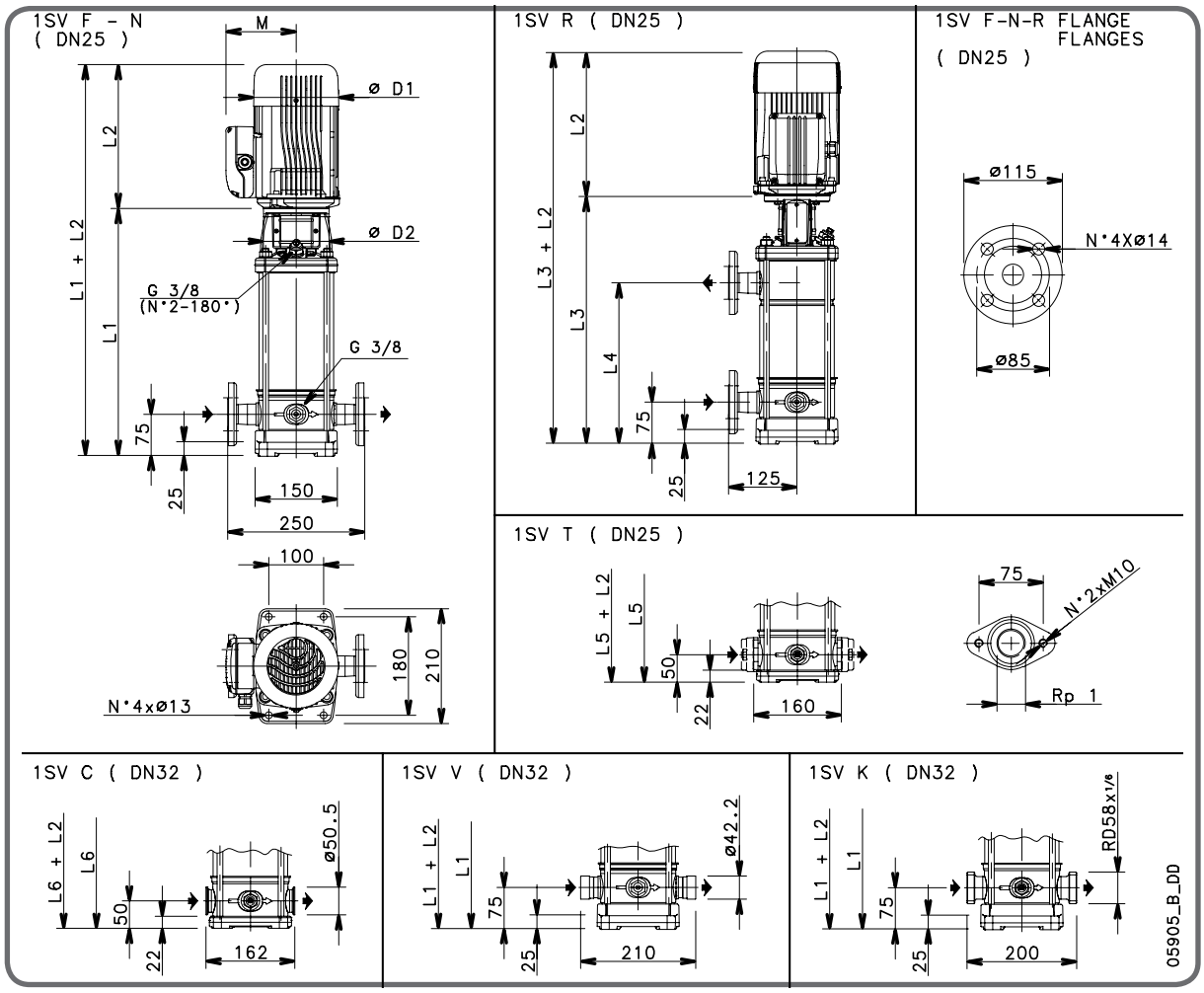

تیپ پمپ	موتور		ابعاد (mm)													وزن Kg	
	kW	SIZE	L1	L2		L3	L4	L5	L6	M		D1		D2	PUMP	ELECTRIC PUMP
				1~	3~					1~	3~	1~	3~			
1SV02	0,37	71	278	209	209	-	-	253	253	111	111	120	120	105	8,3	13
1SV03	0,37	71	278	209	209	-	-	253	253	111	111	120	120	105	8,6	13,4
1SV04	0,37	71	298	209	209	-	-	273	273	111	111	120	120	105	9	13,8
1SV05	0,37	71	318	209	209	-	-	293	293	111	111	120	120	105	9,4	14,2
1SV06	0,37	71	338	209	209	-	-	313	313	111	111	120	120	105	9,8	14,6
1SV07	0,37	71	358	209	209	358	207	333	333	111	111	120	120	105	10,2	14,9
1SV08	0,55	71	378	231	231	378	227	353	353	121	121	140	140	105	10,5	15,2
1SV09	0,55	71	398	231	231	398	247	373	373	121	121	140	140	105	10,9	15,6
1SV10	0,55	71	418	231	231	418	267	393	393	121	121	140	140	105	11,3	16
1SV11	0,55	71	438	231	231	438	287	413	413	121	121	140	140	105	11,7	16,4
1SV12	0,75	80	468	226	263	468	307	443	443	121	129	140	155	120	12,7	23,7
1SV13	0,75	80	488	226	263	488	327	463	463	121	129	140	155	120	13,1	24,1
1SV15	0,75	80	528	226	263	528	367	503	503	121	129	140	155	120	13,9	25

سری 1SV 17 تا 37 طبقه

جدول ابعاد و اوزان

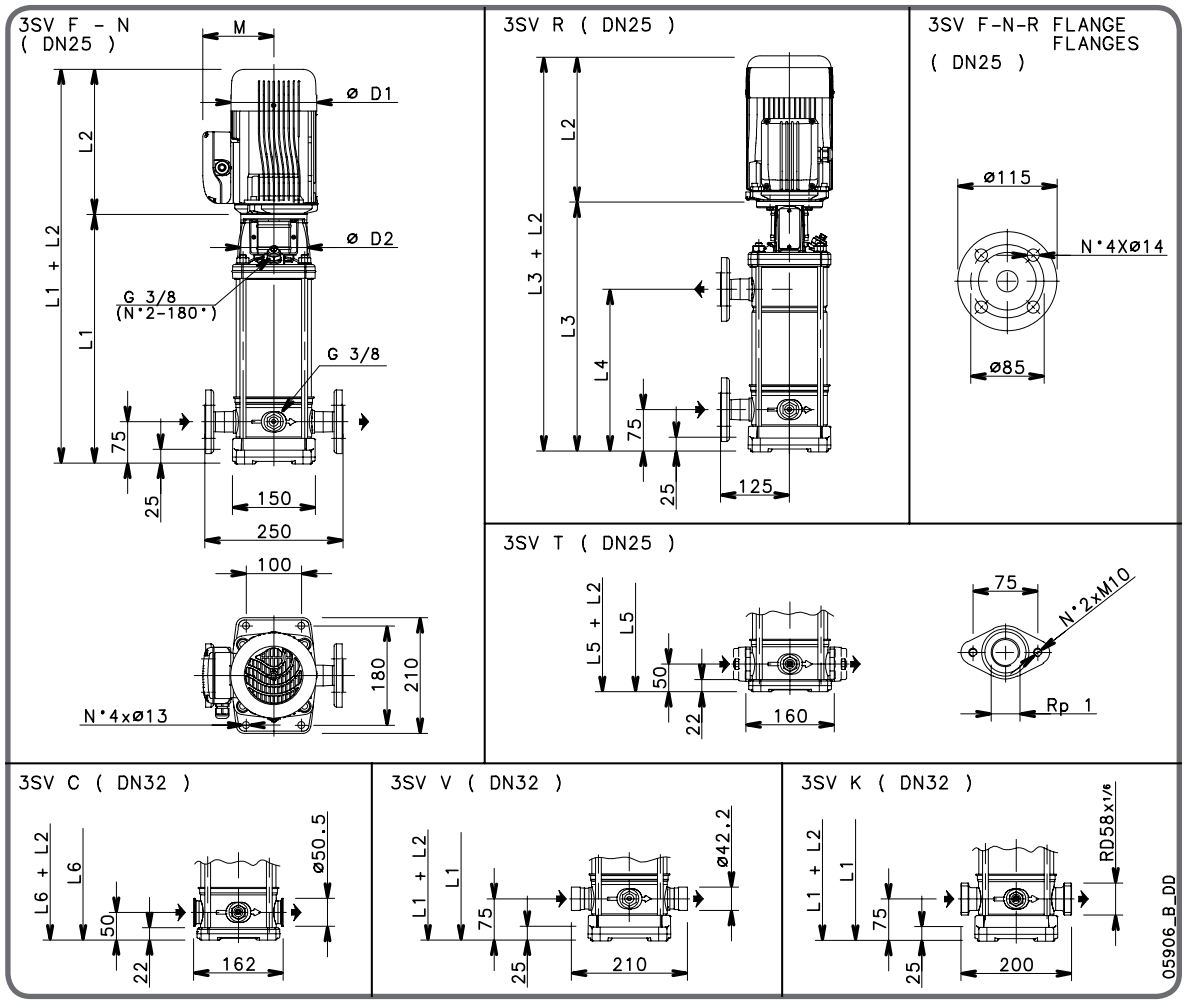

تیپ پمپ	موتور		ابعاد(mm)													وزن Kg	
	kW	SIZE	L1	L2		L3	L4	L5	L6	M		D1		D2	PUMP	ELECTRIC PUMP
				1~	3~					1~	3~	1~	3~			
1SV17	1,1	80	568	263	263	568	407	543	543	137	129	155	155	120	14,7	28
1SV19	1,1	80	608	263	263	608	447	583	583	137	129	155	155	120	15,5	28,8
1SV22	1,1	80	668	263	263	668	507	643	643	137	129	155	155	120	16,7	30
1SV25	1,5	90	738	263	298	738	567	713	713	137	134	155	174	140	18,7	35,3
1SV27	1,5	90	778	263	298	778	607	-	753	137	134	155	174	140	19,5	36,1
1SV30	1,5	90	838	263	298	838	667	-	813	137	134	155	174	140	20,7	37
1SV32	2,2	90	878	298	298	878	707	-	853	151	134	174	174	140	21,5	37,8
1SV34	2,2	90	918	298	298	918	747	-	893	151	134	174	174	140	22,3	38,6
1SV37	2,2	90	978	298	298	978	807	-	953	151	134	174	174	140	23,5	39,8

سری 3SV

جدول ابعاد و اوزان

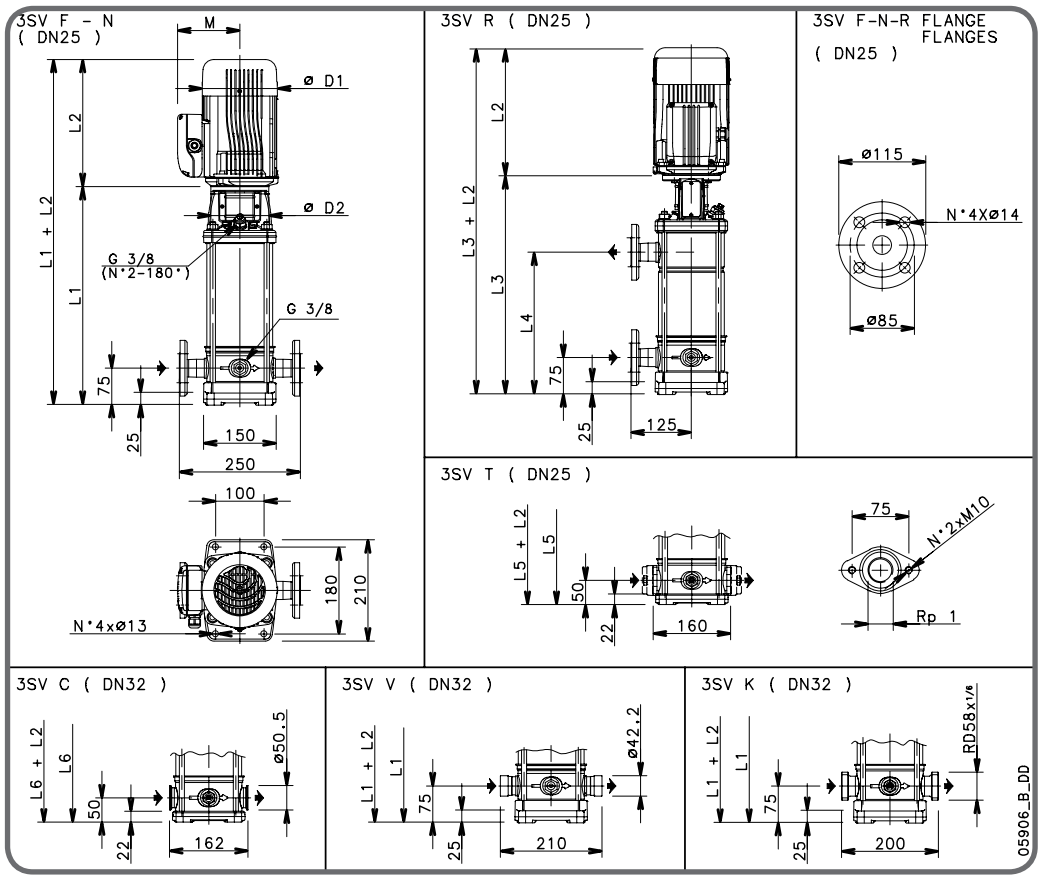

تیپ پمپ	موتور		ابعاد (mm)													وزن Kg	
	kW	SIZE	L1	L2		L3	L4	L5	L6	M		D1		D2	PUMP	ELECTRIC PUMP
				~1	~3					~1	~3	~1	~3			
3SV02	0,37	71	278	209	209	-	-	253	253	111	111	120	120	105	8	12,8
3SV03	0,37	71	278	209	209	-	-	253	253	111	111	120	120	105	8,4	13,2
3SV04	0,37	71	298	209	209	-	-	273	273	111	111	120	120	105	8,8	13,6
3SV05	0,55	71	318	231	231	-	-	293	293	121	121	140	140	105	9,2	14
3SV06	0,55	71	338	231	231	-	-	313	313	121	121	140	140	105	9,7	16,4
3SV07	0,75	80	368	226	263	368	207	343	343	121	129	140	155	120	10,9	16,8
3SV08	0,75	80	388	226	263	388	227	363	363	121	129	140	155	120	11,3	21,9
3SV09	1,1	80	408	263	263	408	247	383	383	137	129	155	155	120	11,7	24,4
3SV10	1,1	80	428	263	263	428	267	403	403	137	129	155	155	120	12,1	24,8
3SV11	1,1	80	448	263	263	448	287	423	423	137	129	155	155	120	12,5	25,2
3SV12	1,1	80	468	263	263	468	307	443	443	137	129	155	155	120	13,3	25,6
3SV13	1,5	90	498	263	298	498	327	473	473	137	134	155	174	140	14	30,6
3SV14	1,5	90	518	263	298	518	347	493	493	137	134	155	174	140	14,4	31
3SV16	1,5	90	558	263	298	558	387	533	533	137	134	155	174	140	15,2	31,8
3SV19	2,2	90	618	298	298	618	447	593	593	151	134	174	174	140	16,4	34,4
3SV21	2,2	90	658	298	298	658	487	633	633	151	134	174	174	140	17,2	35,2
3SV23	2,2	90	698	298	298	698	527	-	673	151	134	174	174	140	18	36
3SV25	2,2	90	738	298	298	738	567	-	713	151	134	174	174	140	18,9	36,8
3SV27	3	100	788	-	298	788	607	-	763	-	134	-	174	160	20,7	42,6
3SV29	3	100	828	-	298	828	647	-	803	-	134	-	174	160	21,5	43,4
3SV31	3	100	868	-	298	868	687	-	843	-	134	-	174	160	22,3	44,2
3SV33	3	100	908	-	298	908	727	-	883	-	134	-	174	160	23,1	45

سری 5SV

جدول ابعاد و اوزان

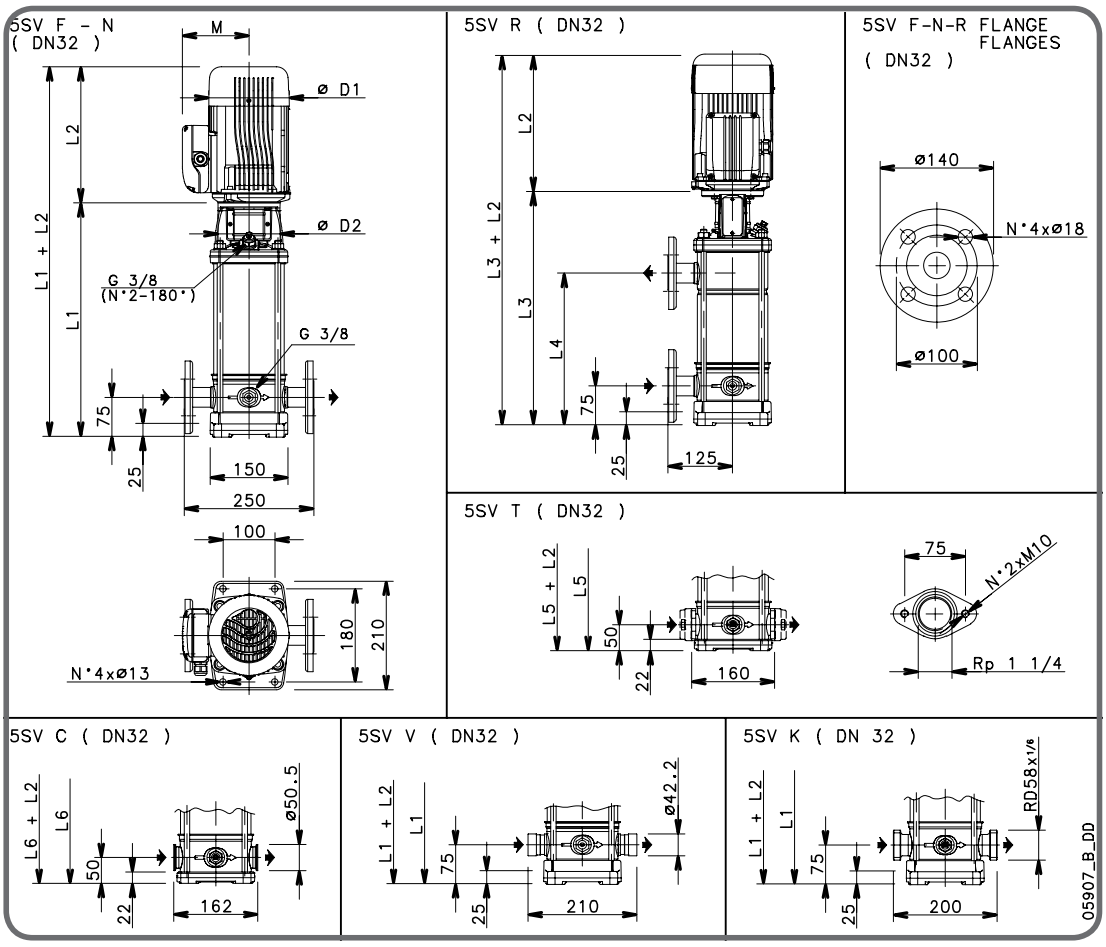

تیپ پمپ	موتور		ابعاد (mm)													وزن Kg	
	kW	SIZE	L1	L2		L3	L4	L5	L6	M		D1		D2	PUMP	ELECTRIC PUMP
				~1	~3					~1	~3	~1	~3			
5SV02	0,37	71	268	209	209	-	-	243	243	111	111	120	120	105	8,4	13,2
5SV03	0,55	71	293	231	231	-	-	268	268	121	121	140	140	105	8,9	15,7
5SV04	0,55	71	318	231	231	-	-	293	293	121	121	140	140	105	9,4	16,1
5SV05	0,75	80	353	226	263	-	-	328	328	121	129	140	155	120	10,5	21,5
5SV06	1,1	80	378	263	263	-	-	353	353	137	129	155	155	120	11	23,6
3SV07	1,1	80	403	263	263	403	242	378	378	137	129	155	155	120	11,5	24
5SV08	1,1	80	428	263	263	428	267	403	403	137	129	155	155	120	12,1	24,5
5SV09	1,5	90	463	263	298	463	292	438	438	137	134	155	174	140	12,7	30,9
5SV10	1,5	90	488	263	298	488	317	463	463	137	134	155	174	140	13,1	31,3
5SV11	1,5	90	513	263	298	513	342	488	488	137	134	155	174	140	13,6	31,8
5SV12	2,2	90	538	298	298	538	367	513	513	151	134	174	174	140	14,1	32,3
5SV13	2,2	90	563	298	298	563	392	538	538	151	134	174	174	140	14,6	32,8
5SV14	2,2	90	588	298	298	588	417	563	563	151	134	174	174	140	15	33,2
5SV15	2,2	90	613	298	298	613	442	588	588	151	134	174	174	140	15,5	33,7
5SV16	2,2	90	638	298	298	638	467	613	613	151	134	174	174	140	16	34,2
5SV18	3	100	698	-	298	698	517	673	673	-	134	-	174	160	18	39
5SV21	3	100	773	-	298	773	592	748	748	-	134	-	174	160	19,4	40,4
5SV23	4	112	823	-	319	823	642	-	798	-	154	-	197	160	20,4	47
5SV25	4	112	873	-	319	873	692	-	848	-	154	-	197	160	21,3	48
5SV28	4	112	948	-	319	948	767	-	923	-	154	-	197	160	23	49,4
5SV30	5,5	132	1018	-	375	1018	817	-	993	-	168	-	214	300	28,1	65,7
5SV33	5,5	132	1093	-	375	1093	892	-	1068	-	168	-	214	300	29,5	67,1

سری 10SV

جدول ابعاد و اوزان

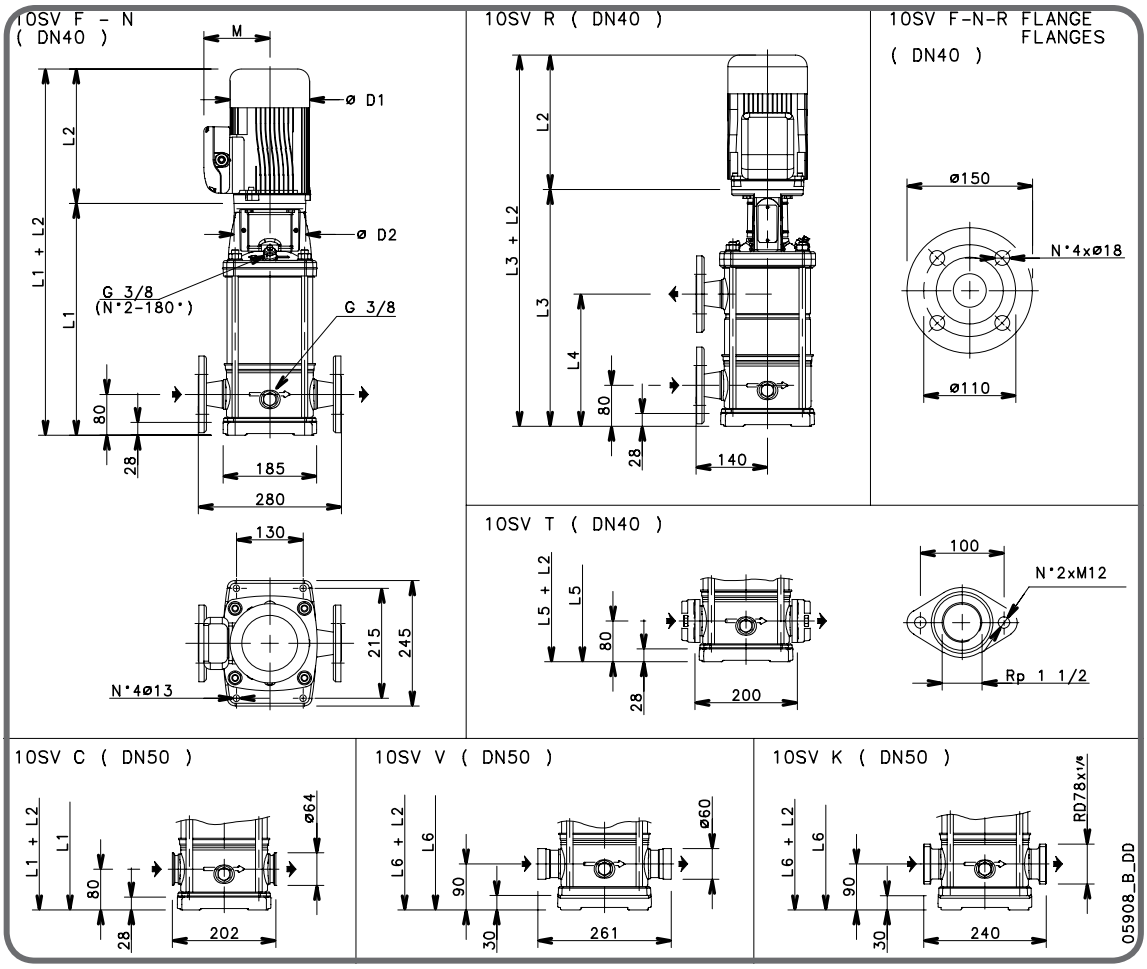

تیپ پمپ	موتور		ابعاد (mm)													وزن Kg	
	kW	SIZE	L1	L2		L3	L4	L5	L6	M		D1		D2	PUMP	ELECTRIC PUMP
				~1	~3					~1	~3	~1	~3			
10SV01	0,75	80	357	226	263	-	-	357	367	121	129	140	155	120	14,2	25,4
10SV02	0,75	80	357	226	263	-	-	357	367	121	129	140	155	120	15,1	26,3
10SV03	1,1	80	389	263	263	-	-	389	399	137	129	155	155	120	16,1	29
10SV04	1,5	90	431	263	298	-	-	431	441	137	134	155	174	140	17,6	33,8
10SV05	2,2	90	463	298	298	463	259	463	473	151	134	174	174	140	18,5	36,7
10SV06	2,2	90	495	298	298	495	291	495	505	151	134	174	174	140	19,7	37,9
10SV07	3	100	537	-	298	537	323	537	547	-	134	-	174	160	21,5	42,5
10SV08	3	100	569	-	298	569	355	569	579	-	134	-	174	160	22,4	43,4
10SV09	4	112	601	-	319	601	387	601	611	-	154	-	197	160	23,3	49,7
10SV10	4	112	633	-	319	633	419	633	643	-	154	-	197	160	24,3	50,7
10SV11	4	112	665	-	319	665	451	665	675	-	154	-	197	160	25,2	52
10SV13	5,5	132	796	-	375	796	515	796	806	-	168	-	214	300	33,1	71
10SV15	5,5	132	860	-	375	860	579	-	870	-	168	-	214	300	35	73
10SV17	7,5	132	924	-	367	924	643	-	934	-	191	-	256	300	36,9	93
10SV18	7,5	132	956	-	367	956	675	-	966	-	191	-	256	300	37,8	94
10SV20	7,5	132	1020	-	367	1020	739	-	1030	-	191	-	256	300	39,6	96
10SV21	11	160	1082	-	428	1082	771	-	1092	-	191	-	256	350	42,2	113

سری 15SV

جدول ابعاد و اوزان

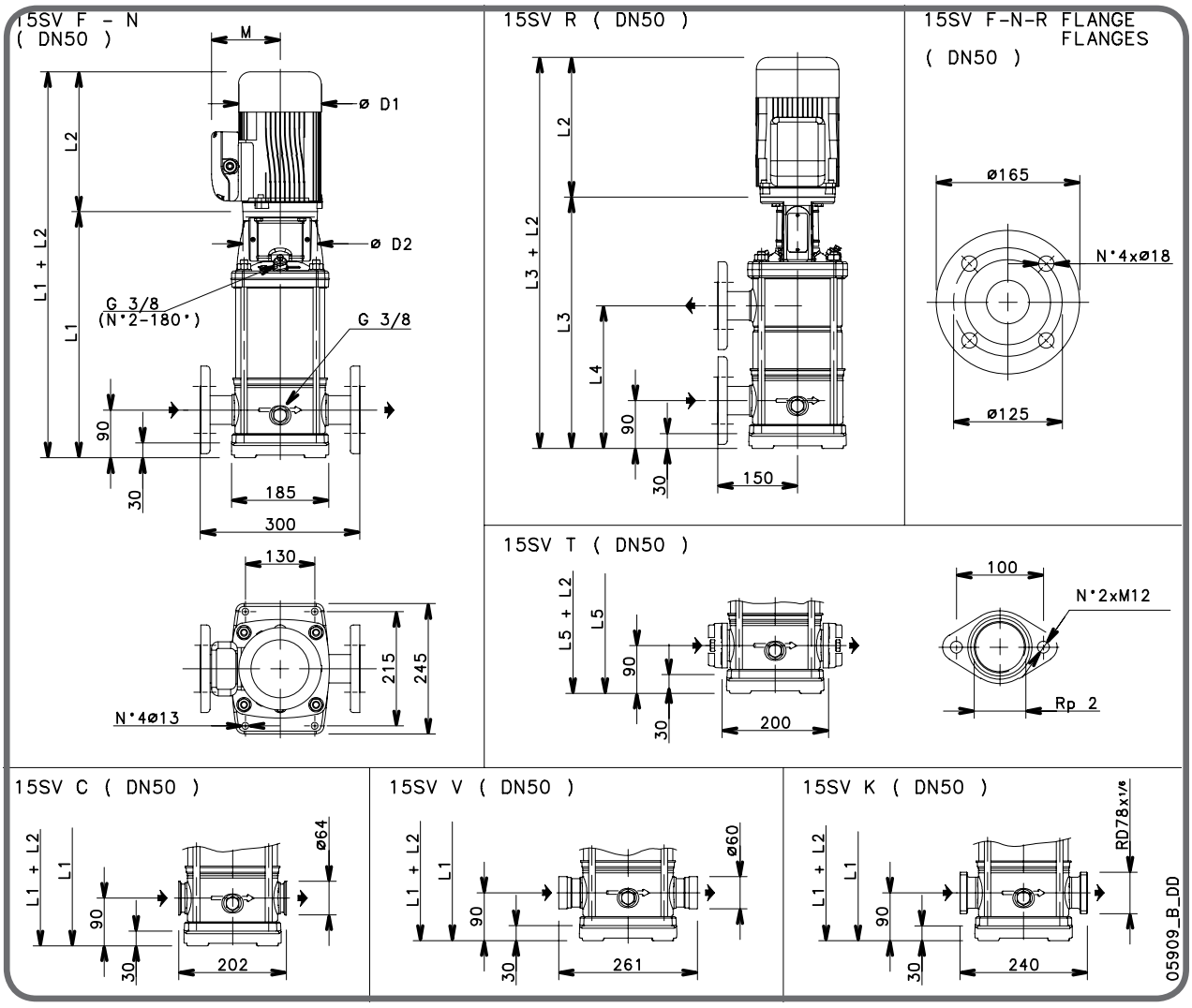

تیپ پمپ	موتور		ابعاد (mm)												وزن Kg	
	kW	SIZE	L1	L2		L3	L4	L5	M		D1		D2		PUMP	ELECTRIC PUMP
				~1	~3				~1	~3	~1	~3				
15SV01	1,1	80	399	263	263	-	-	399	137	129	155	155	120		15	28,2
15SV02	2,2	90	409	298	298	-	-	409	151	34	174	174	140		16,8	34,7
15SV03	3	100	467	-	298	-	-	467	-	134	-	174	160		19	40
15SV04	4	112	515	-	319	515	301	515	-	154	-	197	160		20,3	46,8
15SV05	4	112	563	-	319	563	349	563	-	154	-	197	160		21,5	47,9
15SV06	5,5	132	678	-	375	678	397	678	-	168	-	214	300		28,9	67
15SV07	5,5	132	726	-	375	726	445	726	-	168	-	214	300		30,2	68
15SV08	7,5	132	774	-	367	774	493	774	-	191	-	256	300		31,5	88
15SV09	7,5	132	822	-	367	822	541	822	-	191	-	256	300		32,8	90
15SV10	11	160	900	-	428	900	589	900	-	191	-	256	350		37	108
15SV11	11	160	948	-	428	948	637	-	-	191	-	256	350		38,3	109
15SV13	11	160	1044	-	428	1044	733	-	-	191	-	256	350		41	112
15SV15	15	160	1140	-	494	1140	829	-	-	240	-	313	350		43,7	146
15SV17	15	160	1236	-	494	1236	925	-	-	240	-	313	350		46,7	149

سری 22SV

جدول ابعاد و اوزان

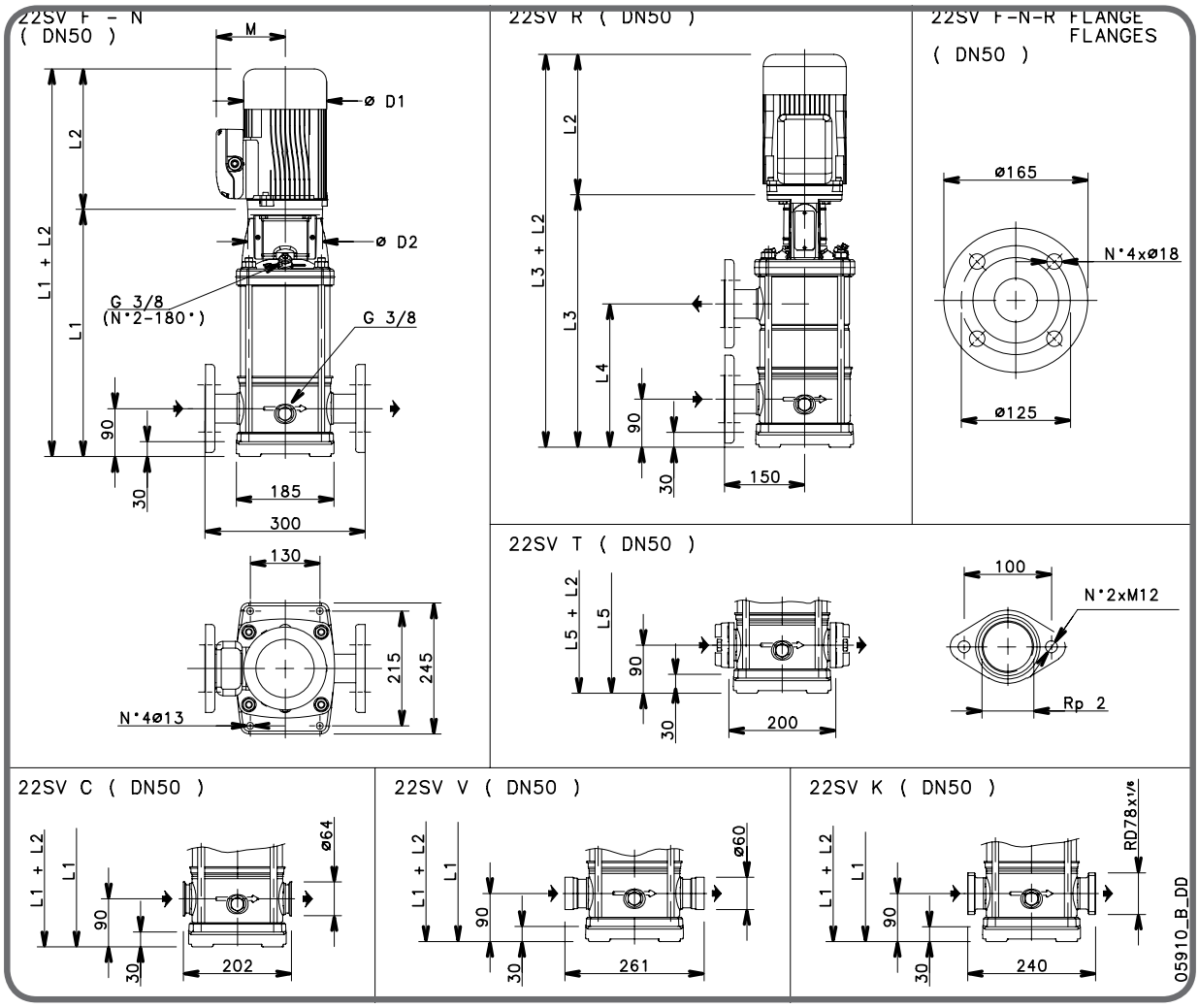

تیپ پمپ	موتور		ابعاد (mm)											وزن Kg	
	kW	SIZE	L1	L2		L3	L4	L5	M		D1		D2	PUMP	ELECTRIC PUMP
				~1	~3				~1	~3	~1	~3			
22SV01	1,1	80	399	263	263	-	-	399	137	129	155	155	120	15,5	28,3
22SV02	2,2	90	409	298	298	-	-	409	151	134	174	174	140	17,2	35,4
22SV03	3	100	467	-	298	-	-	467	-	134	-	174	160	19,4	40,4
22SV04	4	112	515	-	319	515	301	515	-	154	-	197	160	20,7	47,1
22SV05	5,5	132	630	-	375	630	349	630	-	168	-	214	300	26,7	65
22SV06	7,5	132	678	-	367	678	397	678	-	191	-	256	300	28	84
22SV07	7,5	132	726	-	367	726	445	726	-	191	-	256	300	29,3	86
22SV08	11	160	804	-	428	804	493	804	-	191	-	256	350	33,1	104
22SV09	11	160	852	-	428	852	541	852	-	191	-	256	350	34,4	105
22SV10	11	160	900	-	428	900	589	900	-	191	-	256	350	35,8	107
22SV12	15	160	996	-	494	996	685	-	-	240	-	313	350	38,4	141
22SV14	15	160	1092	-	494	1092	781	-	-	240	-	313	350	41,1	144
22SV17	18,5	160	1236	-	494	1236	925	-	-	240	-	313	350	45,1	156

سری 33SV

جدول ابعاد و اوزان

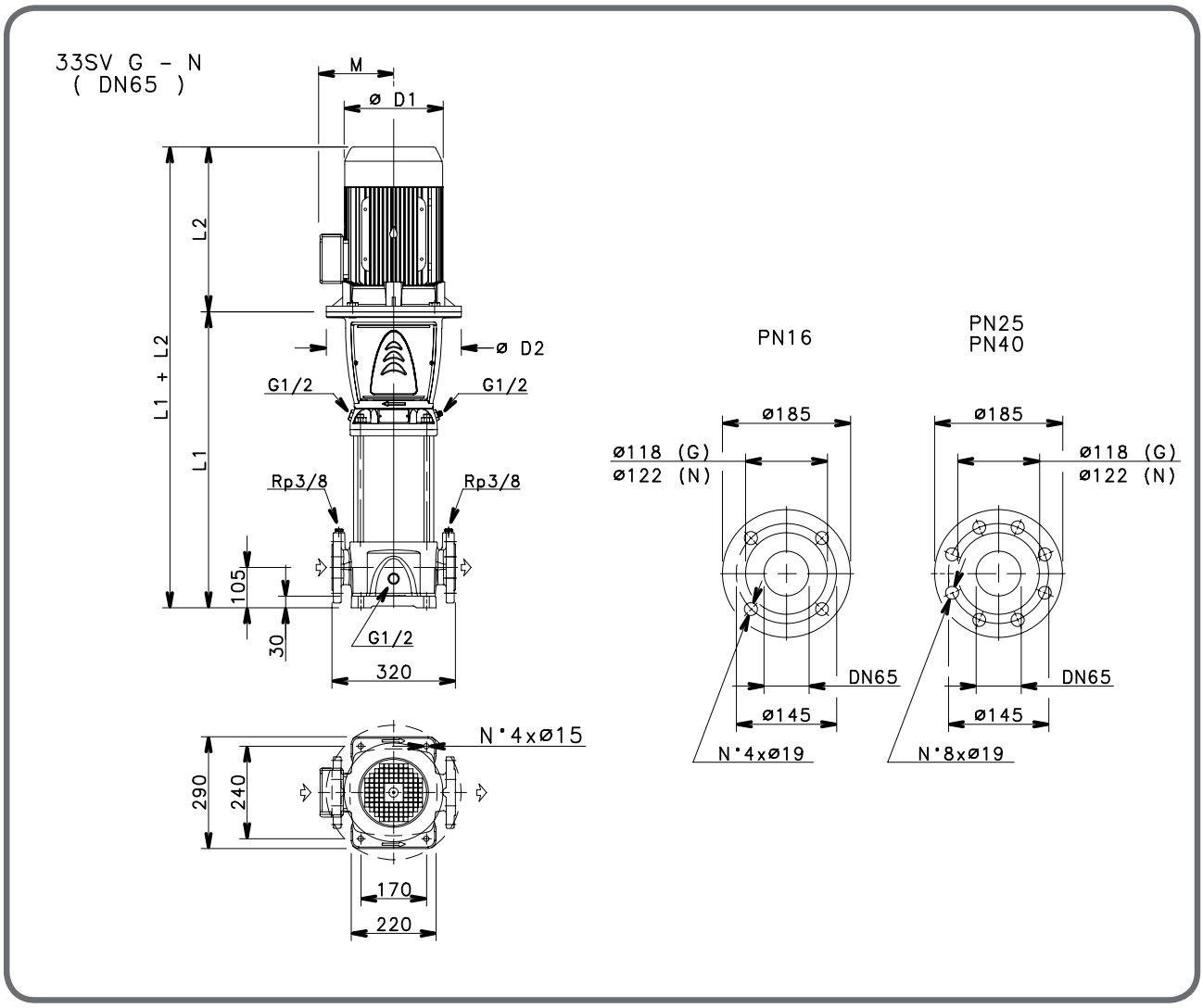

تیپ پمپ	موتور		ابعاد (mm)						وزن Kg	
	kW	SIZE	L1	L2	D1	D2	M	PN	PUMP	ELECTRIC PUMP
33SV1/1A	2,2	90	489	298	174	164	134	16	52	73
33SV1	3	100	489	298	174	164	134	16	52	73
33SV2/2A	4	112	564	319	197	164	154	16	56	82,5
33SV2/1A	4	112	564	319	197	164	154	16	56	82,5
33SV2	5,5	132	584	375	214	300	168	16	61	98,5
33SV3/1A	5,5	132	659	375	214	300	168	16	65	103
33SV3/1A	7,5	132	659	367	256	300	191	16	65	121
33SV3	7,5	132	659	367	256	300	191	16	65	121
33SV4/1A	7,5	132	734	367	256	300	191	16	69	125
33SV4/1A	11	160	769	428	256	350	191	16	73	143
33SV4	11	160	769	428	256	350	191	16	73	143
33SV5/2A	11	160	844	428	256	350	191	16	77	147
33SV5/1A	11	160	844	428	256	350	191	16	77	147
33SV5	15	160	844	494	313	350	240	16	77	179
33SV6/2A	15	160	919	494	313	350	240	16	81	183
33SV6/1A	15	160	919	494	313	350	240	25	81	183
33SV6	15	160	919	494	313	350	240	25	81	183
33SV7/2A	15	160	994	494	313	350	240	25	84	186
33SV7/1A	18,5	160	994	494	313	350	240	25	84	195

تیپ پمپ	موتور		ابعاد (mm)						وزن Kg	
	kW	SIZE	L1	L2	D1	D2	M	PN	PUMP	ELECTRIC PUMP
33SV7	18,5	160	994	494	313	350	240	25	84	195
33SV8/2A	18,5	160	1069	494	313	350	240	25	88	199
33SV8/1A	18,5	160	1069	494	313	350	240	25	88	199
33SV8	22	180	1069	494	313	350	240	25	89	210
33SV9/2A	22	180	1144	494	313	350	240	25	93	214
33SV9/1A	22	180	1144	494	313	350	240	25	93	214
33SV9	22	180	1144	494	313	350	240	25	93	214
33SV10/2A	22	180	1219	494	313	350	240	25	97	218
33SV10/1A	30	200	1219	657	402	400	317	25	104	319
33SV10	30	200	1219	657	402	400	317	25	104	319
33SV11/2A	30	200	1294	657	402	400	317	40	118	333
33SV11/1A	30	200	1294	657	402	400	317	40	118	333
33SV11	30	200	1294	657	402	400	317	40	118	333
33SV12/2A	30	200	1369	657	402	400	317	40	122	337
33SV12/1A	30	200	1369	657	402	400	317	40	122	337
33SV12	30	200	1369	657	402	400	317	40	122	337
33SV13/2A	30	200	1444	657	402	400	317	40	127	342
33SV13/1A	30	200	1444	657	402	400	317	40	127	342

سری 46SV

جدول ابعاد و اوزان

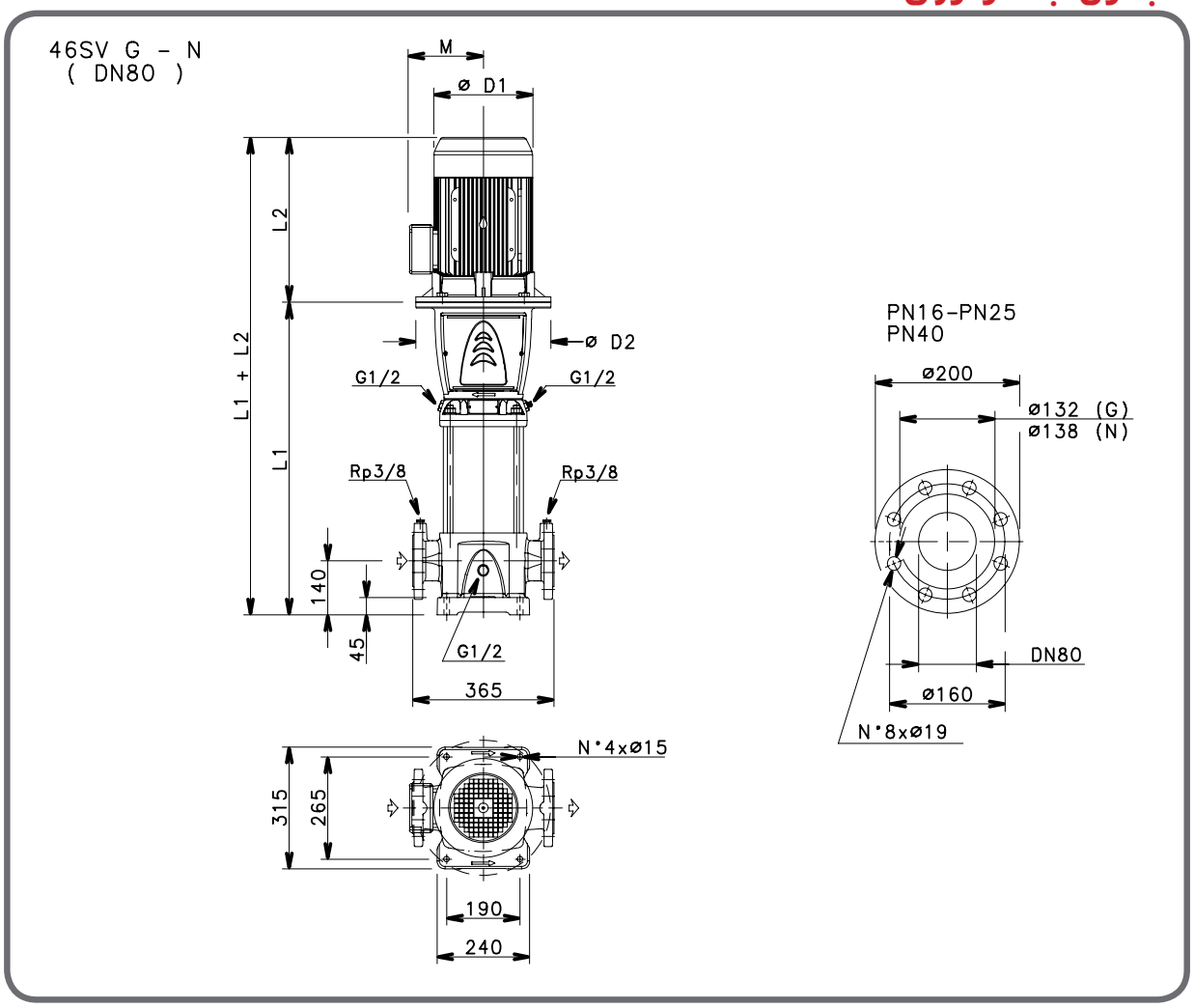

تیپ پمپ	موتور		ابعاد (mm)						وزن Kg	
	kW	SIZE	L1	L2	D1	D2	M	PN	PUMP	ELECTRIC PUMP
46SV1/1A	3	100	529	298	174	164	134	16	58	79
46SV1	4	112	529	319	197	164	154	16	58	84,5
46SV2/2A	5,5	132	624	375	214	300	168	16	66	104
46SV2	7,5	132	624	367	256	300	191	16	66	122
46SV3/2A	11	160	734	428	256	350	191	16	74	144
46SV3	11	160	734	428	256	350	191	16	74	144
46SV4/2A	15	160	809	494	313	350	240	16	78	180
46SV4	15	160	809	494	313	350	240	16	78	180
46SV5/2A	18,5	160	884	494	313	350	240	16	82	193
46SV5	18,5	160	884	494	313	350	240	16	82	193
46SV6/2A	22	180	959	494	313	350	240	25	87	208
46SV6	22	180	959	494	313	350	240	25	87	208
46SV7/2A	30	200	1034	657	402	400	317	25	97	312
46SV7	30	200	1034	657	402	400	317	25	97	312
46SV8/2A	30	200	1109	657	402	400	317	25	101	316
46SV8	30	200	1109	657	402	400	317	25	101	316
46SV9/2A	30	200	1184	657	402	400	317	25	105	320
46SV9	37	200	1184	657	402	400	317	25	105	335
46SV10/2A	37	200	1259	657	402	400	317	40	114	344

تیپ پمپ	موتور		ابعاد (mm)						وزن Kg	
	kW	SIZE	L1	L2	D1	D2	M	PN	PUMP	ELECTRIC PUMP
46SV10	37	200	1259	657	402	400	317	40	114	344
46SV11/2A	45	225	1334	746	455	450	384	40	126	482
46SV11	45	225	1334	746	455	450	384	40	126	482
46SV12/2A	45	225	1409	746	455	450	384	40	131	487
46SV12	45	225	1409	746	455	450	384	40	131	487
46SV13/2A	45	225	1484	746	455	450	384	40	135	491

سری 66SV

جدول ابعاد و اوزان

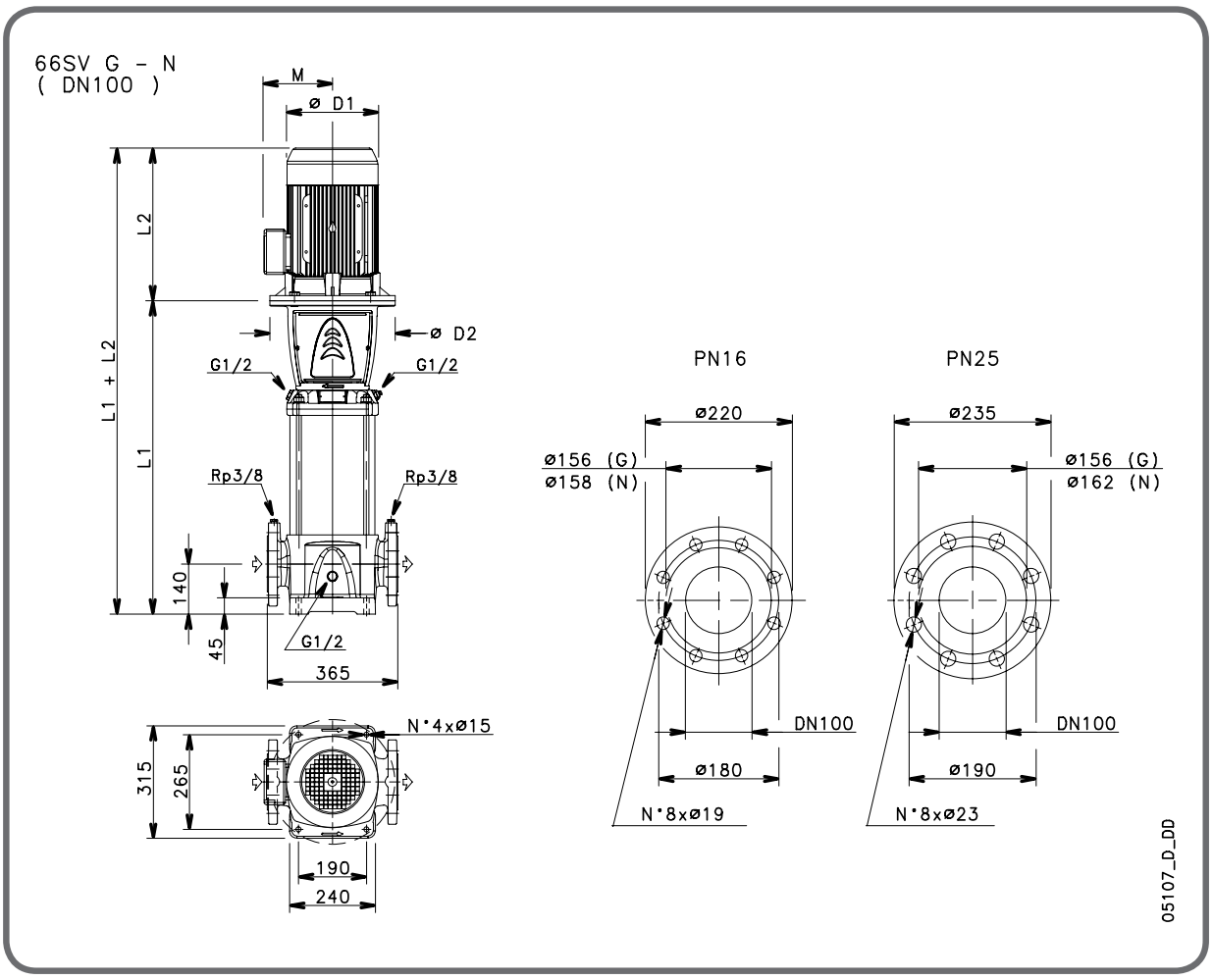

تیپ پمپ	موتور		ابعاد (mm)						وزن Kg	
	kW	SIZE	L1	L2	D1	D2	M	PN	PUMP	ELECTRIC PUMP
66SV1/1A	4	112	554	319	197	164	154	16	66	92,5
66SV1	5,5	132	574	375	214	300	168	16	72	110
66SV2/2A	7,5	132	664	367	256	300	191	16	77	133
66SV2/1A	11	160	699	428	256	350	191	16	81	151
66SV2	11	160	699	428	256	350	191	16	81	151
66SV3/2A	15	160	789	494	313	350	240	16	86	188
66SV3/1/A	15	160	789	494	313	350	240	16	86	188
66SV3	18,5	160	789	494	313	350	240	16	86	197
66SV4/2A	18,5	160	879	494	313	350	240	16	92	203
66SV4/1A	22	180	879	494	313	350	240	16	93	214
66SV4	22	180	879	494	313	350	240	16	93	214
66SV5/2A	30	200	969	657	402	400	317	16	105	320
66SV5/1/A	30	200	969	657	402	400	317	16	105	320
66SV5	30	200	969	657	402	400	317	16	105	320
66SV6/2A	30	200	1059	657	402	400	317	25	113	328
66SV6/1A	30	200	1059	657	402	400	317	25	113	328
66SV6	37	200	1059	657	402	400	317	25	113	343
66SV7/2A	37	200	1149	657	402	400	317	25	118	348
66SV7/1A	37	200	1149	657	402	400	317	25	118	348

تیپ پمپ	موتور		ابعاد (mm)						وزن Kg	
	kW	SIZE	L1	L2	D1	D2	M	PN	PUMP	ELECTRIC PUMP
66SV7	45	225	1149	746	455	450	384	25	122	478
66SV8/2A	45	225	1239	746	455	450	384	25	127	483
66SV8/1A	45	225	1239	746	455	450	384	25	127	483
66SV8	45	225	1239	746	455	450	384	25	127	483

سری 92SV

جدول ابعاد و اوزان

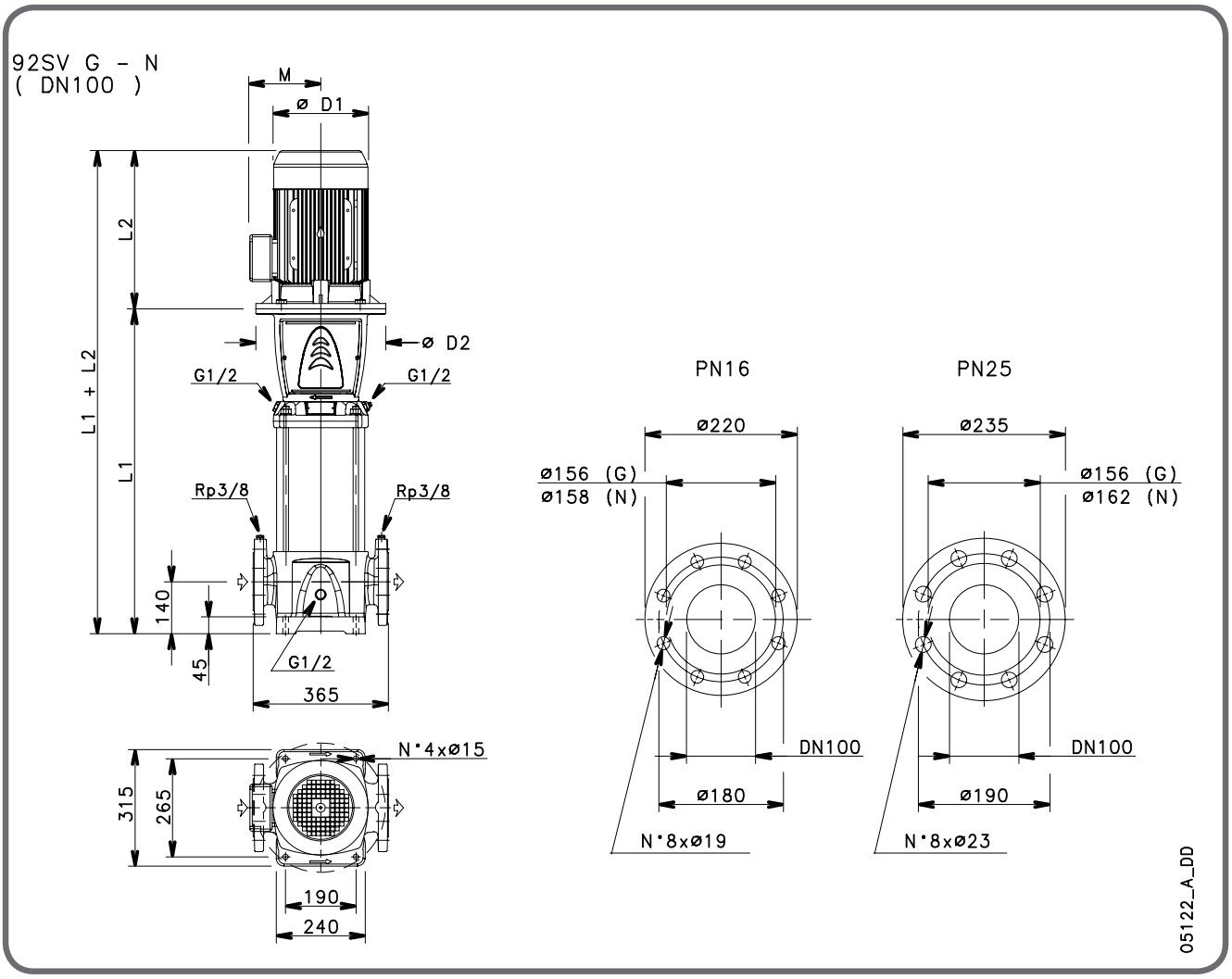

تیپ پمپ	موتور		ابعاد(mm)						وزن Kg	
	kW	SIZE	L1	L2	D1	D2	M	PN	PUMP	ELECTRIC PUMP
92SV1/1A	5,5	132	574	375	214	300	168	16	71	109
92SV1	7,5	132	574	367	256	300	191	16	71	127
92SV2/2A	11	160	699	428	256	350	191	16	80	150
92SV2	15	160	699	494	313	350	240	16	80	182
92SV3/2A	18,5	160	789	494	313	350	240	16	86	197
92SV3	22	180	789	494	313	350	240	16	87	208
92SV4/2A	30	200	879	657	402	400	317	16	99	314
92SV4	30	200	879	657	402	400	317	16	99	314
92SV5/2A	37	200	969	657	402	400	317	25	107	337
92SV5	37	200	969	657	402	400	317	25	107	337
92SV6/2A	45	225	1059	746	455	450	384	25	116	472
72SV6	45	225	1059	746	455	450	38	25	116	472
92SV7/2A	45	225	1149	746	455	450	384	25	121	477

سری 125SV

جدول ابعاد و اوزان

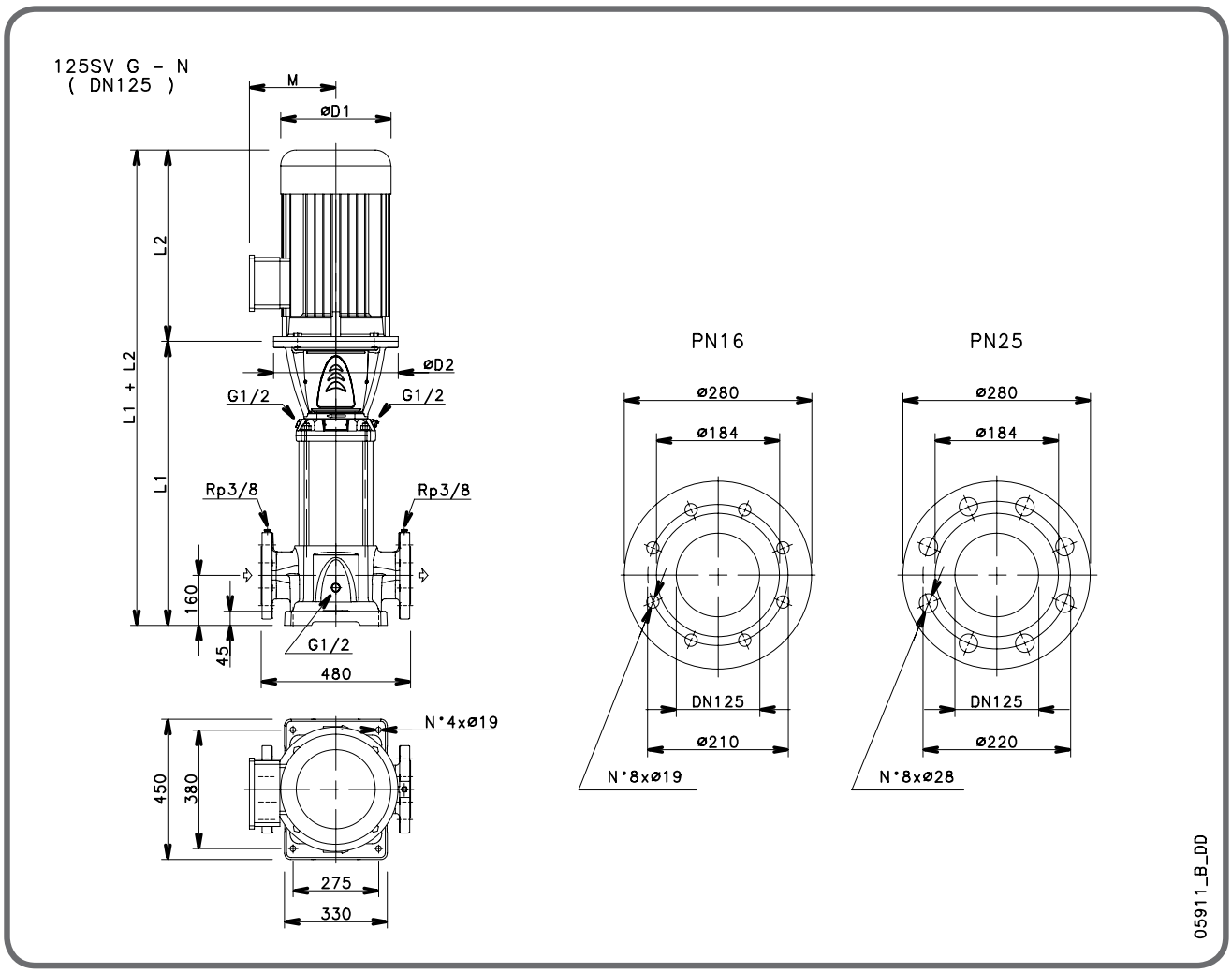

تیپ پمپ	موتور		ابعاد (mm)						وزن Kg	
	kW	SIZE	L1	L2	D1	D2	M	PN	PUMP	ELECTRIC PUMP
125SV1	7,5	132	693	367	256	300	191	16	116	172
125SV2	15	160	878	494	313	350	240	16	131	233
125SV3	22	180	1028	494	313	350	240	16	143	265
125SV4	30	200	1178	657	402	400	317	16	161	376
125SV5	37	200	1328	657	402	400	317	16	172	402
125SV6	45	225	1478	746	455	450	384	16	187	543
125SV7	55	250	1658	825	486	550	402	25	216	666
125SV8/2A	55	250	1808	825	486	550	402	25	229	479

FAMCO

هایپرصنعت

Symbol of the dynamism
in industry

Tel: ۳۳۱۱۳۳۷۷ (۳۰خط)
E-mail: info@famco.co.ir
www.famcocorp.com
www.famco.co.ir

تهران - کیلومتر۲۱ جاده مخصوص کـرج- روبروی پالایشگاه
نفت پارس، پلاک ۱۲
تهران - خیابان سعدی جنوبی- مجتمع اداری تجاری سعدی
طبقه ششم- واحد ۶۱۷

نماد پویایی در صنعت